STANDARDNÍ PROPOZICE

AUTOMOBILOVÉHO SPORTU AUTOKLUBU ČR

RALLY

2023

Autoklub České republiky

Opletalova 29, Praha 1, 110 00

www.autoklub.cz

REGIONÁLNÍ RALLY MISTROVSTVÍ FIA 2023
Sportovní předpisy

STANDARDNÍ PROPOZICE RALLY AS AČR 2023

Obsah

Nadpisy v tomto dokumentu slouží jen pro lepší přehled a netvoří součást těchto předpisů.

Standardní propozice pro rally AS AČR (dále jen SPR) se shodují se Sportovními předpisy pro Regionální rally mistrovství FIA, až na některé národní úpravy nebo doplňky, které jsou v textu vyznačeny kurzivou. Tyto úpravy a odchylky jsou uvedeny v závorce nebo tvoří doplněk textu jednotlivých článků. Ve složitějších případech jsou zařazeny jako zcela nové nebo nově upravené články.

VŠEOBECNÉ ZÁSADY

1. OBECNÉ PODMÍNKY MISTROVSTVÍ
- **1.1 Použití**
- **1.2 Oficiální jazyk**
- **1.3 Výklad**
- **1.4 Datum použití**

2. DEFINICE
- **2.1 Začátek rally**
- **2.2 Prováděcí ustanovení (Bulletin)**
- **2.3 Oznámení**
- **2.4 Kontrolní oblasti**
- **2.5 Posádka**
- **2.6 Rozhodnutí**
- **2.7 FIA**
- **2.8 Konec rally**
- **2.9 Etapa**
- **2.10 Mediální zóna**
- **2.11 Neutralizace**
- **2.12 Oznámení**
- **2.13 Uzavřené parkoviště**
- **2.14 Zakázaný servis**
- **2.15 Seznamovací jízdy**
- **2.16 Harmonogram seznamovacích jízd**
- **2.17 Přeskupení**
- **2.18 Traťový úsek**
- **2.19 Sekce rally**
- **2.20 Servis**
- **2.21 Rychlostní zkouška**
- **2.22 Super rychlostní zkouška**
- **2.23 Tým**
- **2.24 Jízdní výkaz**
- **2.25 Technická zóna**
- **2.26 Výjimka (Waiver)**
- **2.27 Žlutá karta**
- **2.28 Modrá karta**
- ***2.29 Informační nóta***

MISTROVSTVÍ A BODY
3. POŽADAVKY MISTROVSTVÍ
3.1 Mistrovské body
3.2 Požadavky na minimální účast
3.3 Počet výsledků pro konečnou klasifikaci mistrovství
4. – 7. – platí pouze pro WRC a ERC Junior
8. ROVNOST BODŮ V MISTROVSTVÍ
8.1 Jezdci a spolujezdci
8.2 Výrobci
9. KRITERIA PRO PRIORITNÍ JEZDCE
9.1 FIA prioritní jezdci
9.2 Přeřazení prioritních jezdců
9.3 Prioritní jezdci ASN
10. CHARAKTERISTIKY RALLY
10.1 Doba trvání
10.2 Program rally
10.3 Dodržování oficiální trasy a sportovního programu
ČINOVNÍCI SOUTĚŽE
11. ČINOVNÍCI A DELEGÁTI
11.1 Sportovní komisaři
11.2 Delegáti FIA *(ASN)*
11.3 Činovník pro styk se soutěžícími
11.4 Hlavní činovníci rally
11.5 Hlavní činovník RZ
POVOLENÉ VOZY
12. VOZY POVOLENÉ V RALLY REGINONÁLNÍCH MISTROVSTVÍ FIA
12.1 Třídy vozů
12.2 Další ujednání
12.3 Národní / Regionální vozy
12.4 Národní předpisy pro vozy v ČR
PNEUMATIKY A KOLA
13. VŠEOBECNĚ
13.1 Pro všechny typy vozů a soutěžících
13.2 – 13.6 – platí pouze pro WRC
13.7 Kontrola
13.8 Zóny pro značení / kontrolu pneumatik
13.9 Traťové úseky
13.10 Seřízení tlaku v pneumatikách
13.11 Snímače tlaku v pneumatikách a teplotní senzory
13.12 Náhradní kola
13.13 Dodavatel pneumatik na STOP RZ
13.14 Dostupnost pneumatik
14 – platí pouze pro WRC
15 – platí pouze pro WRC a ERC
MECHANICKÉ KOMPONENTY
16. MECHANICKÉ KOMPONENTY
16.1 Výměna motoru
16.2 Turbokompresory
16.3 Transmise

17 – platí pouze pro WRC
18. DODATEČNÉ POŽADAVKY NA VOZIDLA
18.1 Palubní (on-board) kamery
18.2 Sledovací systém
18.3 Hladina hluku v rychlostních zkouškách
STANDARDNÍ DOUMENTY A LHŮTY
19. STANDARDNÍ DOKUMENTY FIA
19.1 Všeobecně
19.2 Itinerář
19.3 Jízdní výkaz
20. VYDÁNÍ POVOLENÍ FIA *(AS AČR)*
POJIŠTĚNÍ
21. POJISTNÉ KRYTÍ
21.1 Popis pojistného krytí
21.2 Pojištění zákonné odpovědnosti
21.3 Vyloučení z pojistného krytí
21.4 Dodatek pro ČR
PŘIHLÁŠKY
22. PŘIHLAŠOVACÍ POSTUP
22.1 Přihlašovací postup
22.2 Dodatky přihlášek
22.3 Souhlas ASN
22.4 Změna soutěžícího a / nebo člena (ů) posádky
22.5 Závaznost pro soutěžící a členy posádek
23. DATUM UZÁVĚRKY PŘIHLÁŠEK
23.1 Respektování datumu uzávěrky přihlášek
23.2 Datum uzávěrky přihlášek
24. PŘIHLAŠOVACÍ VKLADY
24.1 Přijetí přihlášky
24.2 Vrácení vkladu
24.3 Částečné vrácení vkladu
24.4 Dodatek pro ČR
25. TŘÍDY
25.1 Změna přihlášené třídy
26 – platí pouze pro WRC
OZNAČENÍ VOZŮ
27. STARTOVNÍ ČÍSLA
27.1 Všeobecně
27.2 Panely na předních dveřích
27.3 Zadní okno
27.4 Boční okno
27.5 Střešní panel
27.6 Přední tabulka
28. JMÉNA JEZDCE A SPOLUJEZDCE
28.1 Zadní boční okna
28.2 Dveřní panely / Startovní čísla / Jména jezdců
28.3 Chybějící označení
29. REKLAMA

ADMINISTRATIVNÍ A TECHNICKÁ PŘEJÍMKA
30. ADMINISTRATIVNÍ PŘEJÍMKA
30.1 Časy přejímky
30.2 Potřebné dokumenty
31. TECHNICKÉ KONTROLY PŘED STARTEM SOUTĚŽNÍ ČÁSTI RALLY
31.1 Všeobecně
31.2 Harmonogram
31.3 Dodatek pro ČR
32. KONTROLY BĚHEM RALLY
32.1 Další kontroly
32.2 Odpovědnost soutěžícího
33. ZÁVĚREČNÉ KONTROLY
33.1 Uzavřené parkoviště v cíli rally
33.2 Výběr vozů
33.3 Homologační list
ZPŮSOB JÍZDY
34. CHOVÁNÍ
34.1 Obecná pravidla
34.2 Během seznamovacích jízd a / nebo na traťových úsecích Shakedownu
34.3 Nadměrná rychlost při rally a dopravní předpisy
SEZNAMOVACÍ JÍZDY
35. SEZNAMOVACÍ JÍZDY
35.1 Vozidla pro seznamovací jízdy
35.2 Pneumatiky pro seznamovací jízdy
35.3 Omezení seznamovacích jízd
35.4 Průběh seznamovacích jízd
35.5 Dodatek pro ČR
35.6 Průzkumná vozidla
SHAKEDOWN
36. SHAKEDOWN
36.1 Všeobecně
36.2 Průběh shakedownu
36.3 Zbavení odpovědnosti
36.4 Technické požadavky
36.5 Porucha během shakedownu
36.6 Vybavení posádky
36.7 Servis během shakedownu
36.8 dodatek pro ČR
37. VOLNÝ TRÉNINK / KVALIFIKAČNÍ RZ
38 – platí pouze pro WRC
39. SLAVNOSTNÍ START
40. START RALLY
40.1 Oblast startu
40.2 Maximální zpoždění na startu
41. STARTOVNÍ POŘADÍ
41.1 Požadavek na dodržení startovního pořadí
41.2 Přeřazení jezdců
41.3 Startovní pořadí do 1. Etapy
41.4 Startovní pořadí do další etapy
41.5 Startovní interval

KONTROLY
42. KONTROLY – OBECNÉ POŽADAVKY
42.1 Značení kontrol
42.2 Ochranné bariéry
42.3 Doba a zastavení v kontrole
42.4 Připravenost k práci
42.5 Sled kontrol a směr jízdy
42.6 Pokyny pořadatelů
42.7 Mediální zóna
42.8 Místa pro výměnu pásek z palubních kamer
43. PRŮJEZDNÍ KONTROLY
44. ČASOVÉ KONTOLY
44.1 Činnost
44.2 Kontrolní postup
44.3 Časová kontrola před RZ
44.4 Zóna na zahřívání pneumatik
45. MAXIMÁLNÍ POVOLENÉ ZPOŽDĚNÍ
45.1 Maximální povolení zpoždění
45.2 Předčasný příjezd
45.3 Oznámení překročení maximálního povoleného zpoždění
46. KONTROLY PŘESKUPENÍ
46.1 Postup v přeskupení
46.2 Výjezd z přeskupení
46.3 Dodatek pro ČR
RYCHLOSTNÍ ZKOUŠKY
47. VŠEOBECNĚ
47.1 Měření času
48. START RYCHLOSTNÍ ZKOUŠKY
48.1 Místo startu
48.2 Startovní postup
48.3 Ruční startovní postup
48.4 Zpožděný start vinou posádky
48.5 Zpoždění rychlostní zkoušky
48.6 Chybný start
48.7 Startovní intervaly
49. CÍL RYCHLOSTNÍCH ZKOUŠEK
49.1 Cílová čára
49.2 Stanoviště STOP
50 – platí pouze pro WRC
51. SUPER RYCHLOSTNÍ ZKOUŠKY
51.1 Charakteristika Super RZ
51.2 Průběh Super RZ
51.3 Bezpečnost
51.4 Dodatek pro ČR
51.5 Okruhové rychlostní zkoušky
52. PŘERUŠENÍ RYCHLOSTNÍ ZKOUŠKY
52.1 Postup při přerušení RZ
53. BEZPEČNOST SOUTĚŽÍCÍCH
53.1 Vybavení posádek
53.2 Vybavení vozů

53.3 Nehoda na rychlostní zkoušce
53.4 Nehoda na RZ s osobou, která není členem posádky
53.5 Použití červených vlajek
53.6 Retardéry
53.7 Opatření proti jízdě za krajnicí - „Katování“
54. NOVÝ START PO ODSTOUPENÍ (RE-START)
54.1 Obecně
54.2 Penalizace
55. OPRAVY PŘED RE-STARTEM
55.1 Místo a povolený čas servisu
55.2 Technická kontrola opravených vozů
SERVIS
56. SERVIS – OBECNÉ PODMÍNKY
56.1 Provádění servisu
56.2 Týmový personál a omezení servisu
57. SERVISNÍ ZÓNA
57.1 Obecně
57.2 Program servisní zóny
57.3 Označení servisní zóny
57.4 Rychlost uvnitř servisní zóny
57.5 Externí pomoc
57.6 Rozvržení servisní zóny
57.7 Označení vozidel a personálu v servisní zóně
58. VYPOUŠTĚNÍ NÁDRŽÍ A / NEBO TANKOVÁNÍ V SERVISNÍ ZÓNĚ
59. FLEXI – SERVIS
59.1 Obecně
59.2 Provoz Flexi – Servisu a časový rozvrh
60. VZDÁLENÉ SERVISNÍ ZÓNY
60.1 Obecně
60.2 Počet týmového personálu
60.3 Povolená výbava a nářadí
60.4 Označení vozidla VSZ
60.5 Zóna na výměnu pneumatik (TFZ)
60.6. Vzdálené servisní zóny při rally historických automobilů
PALIVO – TANKOVÁNÍ
61. TANKOVÁNÍ A POSTUPY
61.1 Umístění
61.2 Postup v tankovací zóně
61.3 Postup při tankování u komerční čerpací stanice
62 – platí pouze pro WRC a ERC
UZAVŘENÉ PARKOVIŠTĚ
63. PRAVIDLA UZAVŘENÉHO PARKOVIŠTĚ
63.1 Použití
63.2 Přístup do uzavřeného parkoviště
63.3 Tlačení vozu v uzavřeném parkovišti
63.4 Autoplachty
63.5 Opravy v uzavřeném parkovišti
63.6 – platí pouze pro WRC
63.7 Uzavřené parkoviště po skončení rally

VÝSLEDKY A ADMINISTRATIVNÍ POŽADAVKY PO RALLY

64. VÝSLEDKY RALLY
- **64.1 Stanovení výsledků**
- **64.2 Zveřejnění výsledků**
- **64.3 Rovnost bodů v mistrovské rally**
- **64.4 Propagace výsledků**

65. PROTESTY A ODVOLÁNÍ
- **65.1 Podání protestu nebo odvolání**
- **65.2 Poplatek (kauce) při podání protestu**
- **65.3 Dodatečná kauce**
- **65.4 Odvolání**

66. PŘEDÁVÁNÍ CEN
- **66.1 Postup v cíli**
- **66.2 Předání cen**

67. KAŽDOROČNÍ SLAVNOSTNÍ VYHLÁŠENÍ FIA (AS AČR)
- **67.1 Požadavky na účast**
- **67.2 Absence**

TESTOVÁNÍ

68 – platí pouze pro WRC

PŘÍLOHY

Příloha I **Značení kontrol**
Příloha II **Standardní dokumentace**
Příloha III **Bezpečnost**
Příloha IV *platí jen pro MS*
Příloha V **Pneumatiky**
Příloha VI – VIII platí jen pro MS
Příloha IX **Organizační požadavky** (jen pro pořadatele, bez významu pro soutěžící)
Příloha X ***Monitorovací systém***
Příloha XIII ***Národní technické předpisy vozidel pro rally***

VŠEOBECNÉ ZÁSADY

1. OBECNÉ PODMÍNKY MISTROVSTVÍ

FIA organizuje Rally mistrovství FIA (mistrovství), která jsou vlastnictvím FIA. Slovo "mistrovství" automaticky zahrnuje Rally mistrovství FIA, Rally Challenge FIA, Rally Trophies FIA a Rally poháry FIA. Každé mistrovství obsahuje soutěže, které jsou zapsány v příslušném kalendáři mistrovství.

Mistrovství se řídí Mezinárodními sportovními řády FIA a jejich přílohami (MSŘ) a těmito předpisy, které obsahují články platné pro jedno nebo více konkrétních mistrovství.

Standardní propozice pro rally AS AČR platí pro všechny rally zapsané v kalendáři AS AČR a organizované jako Mistrovství ČR v rally (MČR), Mistrovství ČR v rally historických automobilů (MČR-RHA), Rallysprint Série (dále jen RSS) a volné podniky podle schválených zvláštních ustanovení. Pro mezinárodní rally mistrovství a pohárů FIA v ČR platí anglická verze Regionálních předpisů FIA a národní doplňky, které musí být uvedeny ve zvláštních ustanoveních mezinárodní rally.

1.1 POUŽITÍ

1.1.1 Všichni jezdci, soutěžící a činovníci, kteří se účastní mistrovství, se zavazují dodržovat veškerá ustanovení, která jsou uvedena v mezinárodních řádech, příslušných technických předpisech, současných sportovních předpisech a zvláštních ustanoveních dané rally.

Pro účely současných sportovních předpisů jsou promotéři šampionátu, výrobci pneumatik, dodavatelé paliv nebo jakýkoli dodavatel spojený se soutěžními vozy považován za účastníka rally v souladu s článkem 1.3 Mezinárodního sportovního řádu a jako takový musí dodržovat povinnosti jimi uloženy a dodržovat případné rozhodnutí sportovní autority.

1.1.2 Pouze FIA *(AS AČR)* může udělit výjimku z těchto předpisů.

1.1.3 Jakákoliv žádost o výjimku z předpisů platných pro mistrovství musí být pro tento účel odeslána na FIA *(AS AČR)* ve formě přiloženého formuláře. Jakýkoliv článek ve zvláštních ustanoveních rally, který předpisy jakkoliv mění, je bez udělené výjimky neplatný.

1.1.4 Ředitel soutěže je pověřen uplatněním těchto předpisů a zvláštních ustanovení (dále ZU) před a během konání rally. Musí informovat sportovní komisaře o všech vážných problémech, ke kterým došlo a vyžadují použití těchto předpisů nebo ZU. Konkrétně v případech uvedených v těchto předpisech nebo když to považuje za vhodné, oznámí uplatnění předpisů písemně dotčenému soutěžícímu.

1.1.5 Vše, co není výslovně povoleno těmito předpisy, je zakázáno.

1.1.6 Každé porušení těchto předpisů bude oznámeno sportovním komisařům, kteří mohou udělit penalizaci, jak uvádí články 12.2 a 12.3 Mezinárodních sportovních řádů. Každý případ neuvedený v těchto předpisech prostudují sportovní komisaři, kteří jako jediní mají pravomoc rozhodnout (čl. 11.9 MSŘ).

1.2 OFICIÁLNÍ JAZYK

Různé dokumenty, zejména zvláštní ustanovení a bulletiny, musí být napsány v angličtině a volitelně v jiném jazyce.

V případě sporů při výkladu předpisů bude závazný pouze anglický text.

V národních podnicích je úředním jazykem čeština a rozhodující je vždy český text těchto SPR a NSŘ.

1.3 VÝKLAD

Jestliže vznikne nějaký spor ohledně výkladu těchto předpisů, má právo rozhodnout pouze FIA *(AS AČR).* Spor během soutěže rozhodnou sportovní komisaři.

1.4 DATUM POUŽITÍ
Tyto předpisy vstupují v platnost od **1. ledna 2023.**

2. DEFINICE
2.1 ZAČÁTEK RALLY
Rally začíná dnem administrativní přejímky nebo seznamovacích jízd (podle toho, co začne dříve). Soutěžní část rally začíná v časové kontrole ČK 0.
2.2 PROVÁDĚCÍ USTANOVENÍ – BULLETIN
Oficiální písemný dokument, který slouží k úpravě, vysvětlení nebo doplnění zvláštních ustanovení popsaných v Příloze II. Prováděcí ustanovení (Bulletin) nemůže změnit nebo doplnit regionální předpisy/*standardní propozice rally*. Toho lze dosáhnout pouze prostřednictvím výjimky udělené FIA *(AS AČR).*
2.3 OZNÁMENÍ
Oficiální písemný dokument informativního charakteru, který může být vydán ředitelem soutěže nebo sportovními komisaři.
2.4 OBLASTI KONTROL
Oblast mezi prvním žlutým návěštím a koncovým béžovým znakem se třemi příčnými pruhy je považována za oblast kontroly.
2.5 POSÁDKA
Posádku každého vozu tvoří dvě osoby nazývané jezdec a spolujezdec. Pokud není uvedeno jinak, oba členové posádky mohou během rally řídit vozidlo a oba musí vlastnit jezdeckou licenci FIA *(AS AČR)* platnou pro rally daný rok a platný řidičský průkaz. Jestliže není soutěžící napsán v přihlášce, jezdec je považován za soutěžícího a musí být držitelem dvou správných licencí. *Jezdec přebírá odpovědnost soutěžícího, pokud soutěžící není při rally přítomen ve voze.*
Posádka, která se účastní podniku v zahraničí, musí mít uzavřenou mezinárodní pojistnou smlouvu zahrnující pojištění léčebných výloh v případě nehody na rally.
2.6 ROZHODNUTÍ
Dokument vydaný ředitelem rally nebo sportovními komisaři a oznamující jejich závěry učiněné na základě předcházejícího zkoumání, slyšení nebo vyšetřování.
2.7 FIA
Jakákoliv zmínka FIA odkazuje na FIA Rally Department.
2.8 KONEC RALLY
Rally končí vydáním konečné klasifikace. Soutěžní část rally končí poslední časovou kontrolou.
2.9 ETAPA
Každá soutěžní část rally oddělená nočním přeskupením (uzavřeným parkovištěm). Je-li večer před 1. etapou uspořádána Super RZ *(nebo prolog)*, bude považována za 1. sekci 1. etapy.
2.10 MEDIÁLNÍ ZÓNA
Zóna zřízená pro média před časovou kontrolou na vjezdu do servisní zóny, vzdálené servisní zóny nebo přeskupení
2.11 NEUTRALIZACE
Doba, kdy jsou posádky z jakéhokoliv důvodu zastaveny pořadatelem a platí pravidla uzavřeného parkoviště.
2.12 OZNÁMENÍ
Oficiální písemný dokument vydaný a zveřejněný ředitelem rally informující soutěžící o uplatňování těchto předpisů a/nebo zvláštních ustanovení rally.

2.13 UZAVŘENÉ PARKOVIŠTĚ
Oblast, ve které není povolena žádná činnost, kontrola, seřizování, úpravy a opravy není-li to výslovně stanoveno v těchto předpisech nebo v ZU rally a kde mohou být jen zmocnění činovníci.

2.14 ZAKÁZANÝ SERVIS
Použití nebo převzetí posádkou jakýchkoliv vyrobených materiálů (pevných či kapalných, pokud nejsou dodány organizátory), náhradních dílů, nástrojů nebo vybavení, které nejsou převáženy v soutěžním voze a/nebo přítomnost týmového personálu, jak je definováno v těchto předpisech dále.

2.15 SEZNAMOVACÍ JÍZDY
Jakákoliv přítomnost jezdce a/nebo spolujezdce priority FIA (ASN) v kterékoliv době na RZ, nebo přítomnost některého z neprioritních členů posádek hodlajících se do rally přihlásit po oznámení trasy soutěže.
V mistrovství ČR a v RSS to platí pro všechny jezdce a spolujezdce v době po vydání zvláštních ustanovení rally (minimálně však 2 měsíce před startem rally).

2.16 HARMONOGRAM SEZNAMOVACÍCH JÍZD
Časový harmonogram seznamovacích jízd uvedený ve zvláštním ustanovení, během nichž se posádky mohou seznámit s trasou dané rally.

2.17 PŘESKUPENÍ
Pořadatelem naplánované zastavení v režimu uzavřeného parkoviště s časovou kontrolou na vjezdu a na výjezdu, jehož účelem je jednak dodržení programu rally a jednak seřazení vozidel pokračujících v rally. Doba zastavení může být pro jednotlivé posádky různá.

2.18 TRAŤOVÝ ÚSEK
Části tratě, které nejsou využity pro rychlostní zkoušky.

2.19 SEKCE RALLY
Každá část rally oddělená přeskupením.

2.20 SERVIS
Jakákoliv práce na soutěžním voze s výjimkou omezení podle těchto předpisů.

2.21 RYCHLOSTNÍ ZKOUŠKA
Měřený rychlostní test na komunikacích, které jsou uzavřeny pro veřejný provoz.

2.22 SUPER RYCHLOSTNÍ ZKOUŠKA
Každá odchylka od průběhu normální rychlostní zkoušky popsaná v těchto předpisech, specifikovaná v ZU soutěže a uvedena v itineráři.

2.23 TÝM
Tým je složen ze soutěžícího, posádky a podpůrného personálu.

2.24 JÍZDNÍ VÝKAZ
Karta určená pro potvrzení a zápis časů v různých kontrolách zřízených na trati rally.

2.25 TECHNICKÁ ZÓNA
Zóna, která může být umístěna mezi dvěma časovými kontrolami sloužící pro kontroly technickými komisaři.

2.26 VÝJIMKA (WAIVER)
Změna nebo nedodržení části předpisů. FIA může udělit výjimku pouze ve zvláštním případě. Výjimkou se nemůže měnit obecný význam předpisů.
Pro rally mistrovství ČR (s výjimkou ME a EP) uděluje výjimku AS AČR.

2.27 ŽLUTÁ KARTA
Rally komise může dát žlutou kartu pořadateli akce / ASN, pokud je zjištěn vážný nedostatek bezpečnosti na dané rally. Rally komise se může rozhodnout nezahrnout tuto rally, která obdržela žlutou kartu, do kalendáře na následující rok.

2.28 MODRÁ KARTA
Rally komise může dát modrou kartu pořadateli akce / ASN, pokud je zjištěno závažné nedodržení předpisů (harmonogram, organizační struktura apod.) na dané rally. Rally komise následně vypracuje seznam nápravných opatření, které musí daný pořadatel / ASN akceptovat, aby byla rally zařazena do kalendáře na následující rok.
2.29 INFORMAČNÍ NÓTA
Písemná informace od organizátorů, jejíž přečtení musí soutěžící potvrdit podpisem.

MISTROVSTVÍ A BODY

3. POŽADAVKY MISTROVSTVÍ

3.1 MISTROVSKÉ BODY

Pro hodnocení mistrovství ČR a RSS platí ustanovení NSŘ – F. Automobilové rally, pro MČR-RHA potom NSŘ – K Historická vozidla.

3.1.1 Přidělování bodů – *neplatí pro mistrovství ČR a RSS*
Pro každý mistrovský titul se budou v každé rally udělovat body, které se budou počítat do celkové klasifikace podle následující stupnice:

1. místo	30 bodů
2. místo	24 bodů
3. místo	21 bodů
4. místo	19 bodů
5. místo	17 bodů
6. místo	15 bodů
7. místo	13 bodů
8. místo	11 bodů
9. místo	9 bodů
10. místo	7 bodů
11. místo	5 bodů
12. místo	4 body
13. místo	3 body
14. místo	2 body
15. místo	1 bod

3.1.2 Přidělování nižšího počtu bodů – *neplatí pro mistrovství ČR a RSS*
Jestliže se některá rally započítaná do mistrovství nebo RSS nemůže odjet v plném rozsahu, přidělí se body na základě vydané klasifikace takto:
- plný počet bodů, pokud se ujede 75 % a více plánované délky RZ,
- polovina bodů se přidělí, pokud se ujede 50 až 75 % plánované délky RZ.
- třetina bodů se přidělí, pokud se ujede 25 až 50 % plánované délky RZ.
- žádné body se nepřidělí v případě, že se ujede méně než 25 % plánované délky RZ.

Toto je použitelné pro mistrovství i pro bonusové body.
Každé desetinné číslo bude zaokrouhlováno nahoru nebo dolů na celé číslo.
Ve výjimečných případech může FIA uplatnit jiný systém v případě redukci bodů.
3.1.3 Aby bylo možné získat body do mistrovství jezdců, musí osoba uvedená v přihlášce jako jezdec řídit vůz na rychlostních zkouškách, s výjimkou případu vyšší moci, ke kterému dojde v průběhu soutěže a který je oznámen sportovním komisařům a je jimi uznán.

3.2 POČET VÝSLEDKŮ PRO KONEČNOU KLASIFIKACI MISTROVSTVÍ – *neplatí pro mistrovství ČR a RSS*
3.2.1. Tato klasifikace se stanoví s přihlédnutím ke kritériím, požadovaným pro každý region. Jezdec a spolujezdec, kteří dosáhnou celkově nejvyšší počet bodů, budou prohlášeni za mistra příslušného regionu.

3.2.2 Bez ohledu na kritéria požadovaná pro každé mistrovství se při konečné klasifikaci berou v úvahu všechny výsledky, pokud se mistrovství skutečně skládá ze čtyř a méně podniků.
3.2.3 Mistrovské tituly budou uděleny, pokud skutečně proběhne alespoň 50 % naplánovaných rally v původním kalendáři, minimálně však tři rally.

Články 4. – 7. platí pouze pro WRC

8. ROVNOST BODŮ V MISTROVSTVÍ

8.1 JEZDCI A SPOLUJEZDCI – *neplatí pro mistrovství ČR a RSS*
Pro stanovení konečné a/nebo předběžné klasifikace mistrovství se rozhodne mezi jezdci a spolujezdci, kteří získali přesně stejný celkový počet bodů takto:
8.1.1 Podle vyššího počtu prvních míst, pak druhých míst, pak třetích míst, atd., dosažených v absolutní klasifikaci všech rally, které sloužily pro stanovení jejich celkového počtu bodů.
8.1.2 Podle vyššího počtu nejvyšších dosažených míst v absolutní klasifikaci všech rally, kterých se každý z jezdců nebo spolujezdců se stejným počtem bodů zúčastnil, tzn., že jedno 7. místo bude hodnoceno lépe než jakýkoliv počet 8. míst, jedno 8. místo bude hodnoceno lépe než jakýkoliv počet 9. míst, atd.
8.1.3 Jestliže toto i nadále nestačí k rozhodnutí, rozhodne o vítězi a pořadí mezi dalšími jezdci a spolujezdci se stejným počtem bodů sama FIA na základě dalších kritérií, která uzná za vhodné.
8.2 VÝROBCI (je-li vypsáno) – *neplatí pro mistrovství ČR a RSS*
Pravidlo pro rozhodnutí mezi výrobci, kteří získali přesně stejný celkový počet bodů, bude následující:
8.2.1 Podle vyššího počtu nejvyšších dosažených míst ve všech rally, které sloužily ke stanovení celkového počtu bodů pro každého výrobce, přitom se pro každého výrobce bere v úvahu jen jeho nejvyšší umístění v rally.
8.2.2 Podle počtu 9. míst, 10. míst, atd., kdy jedno 9. místo je hodnoceno lépe než jakýkoliv počet 10. míst, atd.
8.2.3 V případě nadále trvající rovnosti bodů rozhodne o vítězi samotná FIA na základě dalších kritérií, která uzná za vhodné.

9. KRITÉRIA PRO PRIORITNÍ JEZDCE

9.1 FIA PRIORITNÍ JEZDCI
- Jezdci, kteří měli prioritu P1 v MS FIA v jednom ze tří předešlých let.
- Jezdci, kteří vyhráli WRC2, nebo WRC3 v předcházejících třech letech.
- Jezdci, kteří vyhráli Regionální mistrovství v rally FIA v předcházejících třech letech.
- Jezdci, kteří vyhráli Evropskou Trofej v rally FIA předešlý rok.

9.2 PŘEŘAZENÍ PRIORITNÍCH JEZDCŮ
Sportovní komisaři mohou v počátečním startovním pořadí přeřadit jezdce s prioritou FIA *(ASN)* přihlášeného s vozem, který dle mínění sportovních komisařů neopravňuje jezdce k získání výhod na základě jeho priority.
9.3 PRIORITNÍ JEZDCI ASN
9.3.1 *Seznam prioritních jezdců ASN je uveden v kap. F NSŘ.*
9.3.2 *Prioritní jezdci budou zařazeni na čelní místa ve startovní listině a mají právo využívat výhody uvedené v SPR a v NSŘ.*

10. CHARAKTERISTIKY RALLY

10.1 DOBA TRVÁNÍ

10.1.1 Povrch rychlostních zkoušek musí zůstat stejný během rally. SSS může mít rozdílný povrch. Nicméně, pro využití více než 10 % asfaltových částí na šotolinové rally, nebo naopak, musí být žádost o výjimku zaslána na FIA *(AS AČR)*.

10.1.2 Doba trvání rally může být různá v jednotlivých mistrovstvích. Příslušná doba trvání je upřesněna ve variantách jednotlivých mistrovství a dodatečných ustanoveních.

- V těchto ustanoveních nemusí být stanovena minimální či maximální délka RZ, ale ideální je maximum 80 km RZ mezi návštěvami servisní zóny či vzdálené servisní zóny.

10.1.3 Jedna RZ smí být použita na rally maximálně 2x, s výjimkou super RZ. Každá část RZ použitá více než dvakrát musí získat souhlas FIA *(Komise rally)*.

***10.1.4** Pro mistrovství ČR a RSS je doba trvání uvedena v kap. F a K NSŘ.*

10.2 PROGRAM RALLY

Vyjma dodržení následujících kritérií se pořadatelům doporučuje, aby si vytvořili vlastní charakteristiku rally a mohou si tedy navrhnout vlastní program a časový plán.

10.2.1 Časový rozvrh rally by měl být sestaven v tomto pořadí:

- Seznamovací jízdy
- Administrativní přejímka (může také proběhnout před zahájením SJ)
- Technická přejímka
- Volný trénink/kvalifikační RZ (pokud je plánován)
- Shakedown (pokud je organizován)
- Slavnostní start (pokud je organizován)
- Rally
- Předání cen

10.2.3 Soutěžní část může probíhat po 2 nebo 3 dny, včetně startovní nebo cílové sekce.

10.2.3 Rally by měla končit v sobotu, nebo lépe v neděli.

10.2.4 Předání cen se bude konat během 1 hodiny po příjezdu prvního vozu do závěrečného servisu.

10.2.5 Program seznamovacích jízd se uskuteční v průběhu 2 dnů. Pořadatelé však mohou FIA předložit odůvodnění změny.

10.3 DODRŽOVÁNÍ OFICIÁLNÍ TRASY A SPORTOVNÍHO PROGRAMU

10.3.1 S výjimkou případu vyšší moci musí ředitel rally zajistit dodržování trati.

10.3.2 Žádné námitky provedené před nebo v průběhu rally nebudou vzaty v úvahu bez schválení bezpečnostním delegátem FIA *(ASN)*.

ČINOVNÍCI SOUTĚŽE

11. ČINOVNÍCI A DELEGÁTI

11.1 SPORTOVNÍ KOMISAŘI

Sbor sportovních komisařů (sportovní komisaři) musí mít vždy tři členy. Předseda a jeden člen musí být jmenováni FIA a musí být jiné národnosti než z pořádající země. Třetího člena jmenuje ASN země pořádající rally.

Mezi sportovními komisaři a ředitelem rally musí být neustálé komunikační spojení. V průběhu rally musí být nejméně jeden ze sportovních komisařů v blízkosti sídla ředitelství rally.

Pro rally mistrovství ČR (s výjimkou ME a EP) deleguje AS AČR vždy tři sportovní komisaře, z nichž jednoho jmenuje hlavním sportovním komisařem. Pro volné podniky platí schválená ZU.

11.2 DELEGÁTI FIA *(ASN)*
FIA může jmenovat tyto delegáty a každý z nich vypracuje zprávu o jeho / její odpovědnosti na rally:

11.2.1 Sportovní delegát FIA
Sportovní delegát FIA bude v kontaktu s ředitelem rally a všemi ostatními FIA činovníky a delegáty. Sportovní delegát FIA může také zastávat funkci Pozorovatele FIA.

11.2.2 Technický delegát FIA
Technický delegát FIA bude v kontaktu s ředitelem rally a bude hlavním technickým komisařem, který bude odpovídat za všechny technické záležitosti.
Podle ustanovení NSŘ není technický delegát AS AČR jmenován. Jeho funkci přebírá hlavní technický komisař.

11.2.3 Bezpečnostní delegát FIA
Bezpečnostní delegát FIA je výhradně odpovědný za sledování bezpečností veřejnosti a médií. Bezpečnostní delegát může odložit start rychlostní zkoušky o maximálně 30 minut, pokud se domnívá, že bezpečnostní podmínky nejsou uspokojivé.
AS AČR může jmenovat bezpečnostního delegáta ASN, který je pověřen kontrolou bezpečnosti při rally. Rozsah jeho činnosti je uveden v NSŘ. Pro rok 2023 jsou bezpečnostní delegáti AS AČR jmenováni.

11.2.4 Média delegát FIA *(ASN)*
Média delegát FIA *(ASN)* má na starosti všechny záležitosti médií, včetně tiskové konference před a po rally. *Pro rok 2023 jsou jmenováni dva mediální delegáti AČR.*
Jejich činnost při podnicích rally je následující:
- *kontrola akreditací médií na jednotlivé podniky*
- *konzultovat stanovení rozsahu potřebných opatření směřujících k bezproblémovému průběhu činnosti zástupců médií*
- *spolupráce na prezentaci rally v rámci tiskových konferencí atd.*
- *spolupráce na tvorbě Bezpečnostního plánu ve smyslu bezpečnosti pohybu pracovníků médií, rozmístění media zón atd.*
- *kontrola předem zpracovaných plánů pohybu TV štábů,*
- *účast na školení a případném přezkoušení pracovníků médií.*
- *kontrola médií v průběhu rally*
- *okamžité, popřípadě dodatečné, řešení případného porušení akreditačních podmínek*
- *vypracovat hodnotící zprávu po ukončení podniku.*

***11.2.5* Lékařský delegát FIA**
Lékařský delegát FIA bude v kontaktu s hlavním lékařem rally týkající se všech lékařských aspektů včetně školení před rally.

11.2.6 Pozorovatelé FIA
Pozorovatel či pozorovatelé FIA budou kontrolovat celý průběh rally a předloží na FIA příslušnou zprávu o rally**.**
Ve zvláštních případech může AS AČR jmenovat pozorovatele ASN, který při rally může vykonávat současně i funkci bezpečnostního delegáta. Rozsah jeho činnosti je uveden v NSŘ.

11.2.7 Stálý sekretář sportovních komisařů
AS AČR může jmenovat stálého sekretáře sportovních komisařů, který při rally vede veškerou administrativu SSK včetně předepsané dokumentace. Rozsah jeho činnosti je uveden v NSŘ.

11.3 ČINOVNÍK PRO STYK SE SOUTĚŽÍCÍMI
Hlavní povinností těchto osob je poskytovat soutěžícím/posádkám informace nebo vysvětlení ve spojitosti s předpisy a průběhem rally.

Na každé soutěži musí být alespoň jeden ČSS, který je pro soutěžící/posádky snadno identifikovatelný a jeho přítomnost odpovídá rozvrhu ČSS.
Činovník pro styk se soutěžícími musí mít licenci ASN a na pozvání HSK se může zúčastnit zasedání sportovních komisařů.

11.4 HLAVNÍ ČINOVNÍCI RALLY

***11.4.1 Organizační výbor** – viz NSŘ, kap. B a příloha č. III SPR Bezpečnost, Bezpečnostní manuál pro rally*

***11.4.2 Ředitel rally** – viz NSŘ, kap. B a příloha č. III SPR Bezpečnost, Bezpečnostní manuál pro rally*

***11.4.3 Hlavní činovník pro bezpečnost rally** – viz NSŘ, kap. B a příloha č. III SPR Bezpečnost, Bezpečnostní manuál pro rally*

11.5 HLAVNÍ ČINOVNÍCI RZ

***11.5.1 Vedoucí RZ** viz příloha č. III SPR Bezpečnost, Bezpečnostní manuál pro rally*

***11.5.2 Vedoucí bezpečnosti RZ** viz příloha č. III SPR Bezpečnost, Bezpečnostní manuál pro rally*

***11.5.3 Zástupce vedoucího RZ** viz příloha č. III SPR Bezpečnost, Bezpečnostní manuál pro rally*

***11.5.4 Pořadatel** viz příloha č. III SPR Bezpečnost, Bezpečnostní manuál pro rally*

POVOLENÉ VOZY

12. VOZY POVOLENÉ V RALLY REGIONÁLNÍCH MISTROVSTVÍ FIA

Pro mistrovství ČR a RSS platí ustanovení NSŘ.

12.1 TŘÍDY VOZŮ (viz tabulka)

Divize 1

Třída	Skupina	
RC2	Rally2	Příloha J, čl. 261 2023
	Rally2 Kit (VR4K)	Příloha J, čl. 260E 2023
	NR4 nad 2000 ccm (nyní N nad 2000 ccm)	Příloha J, čl. 254 2019
	S2000-Rally: 2.0 Atmosférické	Příloha J, čl. 254A 2013
RGT	Vozy RGT	Příloha J, čl. 256 2019 Příloha J, čl. 256 2023
RC3	Rally3 (atmo nad 1390 ccm do 2000 ccm) homologované po 1. 1. 2021 Rally3 (turbo nad 927 ccm do 1620 ccm) homologované po 1. 1. 2021	Příloha J, čl. 260 2023
RC4 I	R2C (atmo nad 1600 ccm do 2000 ccm) R2C (turbo nad 1067 ccm do 1333 ccm)	Příloha J, čl. 260 2018
	R3C (atmo nad 1600 ccm do 2000 ccm) R3C (turbo nad 1067 ccm do 1333 ccm)	Příloha J, čl. 260 2019
	R3T (turbo do 1620 ccm / jmenovitý)	Příloha J, čl. 260D 2019
	Rally4 (Ra4C) (atmo nad 1600 ccm do 2000 ccm) Rally4 (Ra4C) (turbo nad 1067 ccm do 1333 ccm)	Příloha J, Rally4, čl. 260 2023
	A do 2000 ccm	Příloha J, čl. 255 2019

RC4 II	R2B (atmo nad 1390 ccm do 1600 ccm) R2B (turbo nad 927 ccm do 1067 ccm)	Příloha J, čl. 260 2018
	Rally 3 (Ra3B) (atmo nad 1390 ccm do 1600 ccm) Rally 3 (Ra3B) (turbo nad 927 ccm do 1067 ccm)	Příloha J čl. 260 2023
	Rally 4 (Ra4B) (atmo nad 1390 ccm do 1600 ccm) Rally 4 (Ra4B) (turbo nad 927 ccm do 1067 ccm)	Příloha J čl. 260 2023
	N do 2000 ccm	Příloha J, čl. 254 2019
	A do 1600 ccm	Příloha J, čl. 255 2019
RC5	Rally5 (atmosférické motory do 1600 ccm a turbomotory do 1333 ccm)	Příloha J, Rally5, čl. 260 2023
	Rally5 (atmosférické motory do 1600 ccm a turbomotory do 1067 ccm)	Příloha J, R1, čl. 260 2018
	N do 1600 ccm	Příloha J, čl. 254 2019
	A do 1400 ccm	Příloha J, čl. 255 2019

Divize 2

RN6	A do 1400 ccm	Příloha J, čl. 255 2019 + NTP
	N do 1600 ccm	Příloha J, čl. 254 2019 + NTP
RN7	A do 1600 ccm (pohár)	Příloha J, čl. 255 2019 + NTP
	N do 2000 ccm	Příloha J, čl. 254 2019 + NTP
	A do 1400 ccm Kit car	Příloha J, čl. 255 2019 + NTP
RN8	A do 1600 ccm Kit car	Příloha J, čl. 255 2019 + NTP
	A do 2000 ccm včetně Kit Car	Příloha J, čl. 255 2019 + NTP
	A a N s přeplňovaným motorem Diesel do 2000 ccm / jmenovitý R3D (turbo do 2000 ccm jmenovitý)	Příloha J, čl. 254 a 255 2019 + Příloha J, čl. 260D 2019 + NTP
RN9	A nad 2000 ccm	Příloha J, čl. 255 + NTP 2023
	S2000-Rally: 2.0 Atmosférické	Příloha J, čl. 254A 2013
	WRC	Příloha J dle článků pro WRC do konce 2016
	Open N-CZ	NTP 2023
	Porsche GT	NTP 2023
	N nad 2000 ccm	Příloha J, čl. 254 + NTP 2023
	R4	Příloha J, čl. 254 2019
	S2000-Rally: 1,6 turbo s restriktorem 30 mm (RRC)	Příloha J, čl. 254A 2013
RN10	V1 a V2 do 2000 ccm	NTP 2023

* NTP = Národní Technický Předpis

12.1.1 *Vypsané třídy a skupiny pro MČR jsou uvedeny v článku 1.2.3 v kapitole F NSŘ AS AČR. Pro RSS jsou uvedeny ve čl. 2.2.3 kap. F. Pro MČR HA jsou vozidla uvedena v čl. 3.2 a 3.3 kap. K.*

12.2 DALŠÍ UJEDNÁNÍ

- Vozy homologované jako Kit Car a Super 1600 nejsou povoleny
- Jezdci přihlášení s vozy Rally2 v souladu s 2023 Přílohou J, čl. 261, bude umožněno použití staré části po uplatnění žolíka (kromě spolehlivých a bezpečnostních žolíků)

- Jezdci přihlášení s vozy Super 2000-Rally v souladu s 2013 Přílohou J článkem 255A mohou použít propadlá errata bez jakýchkoliv penalizací.
- Technický průkaz FIA je povinný pro S2000, Rally2 a vozy RGT (volitelně pro vozy přihlášené ve FIA Evropská Trofej).
- Vozy RGT musí mít platný technický průkaz FIA RGT v souladu s 2019 Přílohou J, čl. 256.

12.3 NÁRODNÍ / REGIONÁLNÍ VOZY

Pro pořadatelem přijatá vozidla homologovaná ASN platí:

12.3.1 Mohou použít část nebo celou trať jako v Mistrovství.

12.3.2 Rally Evropské trofeje (ERT), Asie-Pacifiku a Středního východu

Národní vozy, jak jsou definovány ve Zvláštních ustanoveních, se mohou objevit na seznamu přihlášených a v klasifikaci daného mistrovství. Musí být aplikovány výhradně tyto Sportovní předpisy FIA a pro celou soutěž bude jmenován pouze jeden panel sportovních komisařů.

12.3.3 Rally ERC (ME), Afriky, CODASUR a NACAM

Jedná se vždy o dvě různé soutěže s různými zvláštními ustanoveními a přihlašovacími formuláři. Národní vozy nesmí být nikdy uvedeny ve společném seznamu přihlášených, klasifikaci (oficiální nebo neoficiální) a/nebo společných výsledcích rychlostních zkoušek během rally nebo po ní. Národní vozy pojedou samostatnou soutěž, za posledními vozy přihlášenými do šampionátu

12.3.4 Přípustná odchylka od článku 12.3.2 do článku 12.3.3

Vozům s národní homologací umožní FIA účast a bodování v soutěžích mistrovství FIA Afriky, Asie-Pacifiku, Středního východu, NACAM a CODASUR. Tato vozidla musí však splňovat bezpečnostní požadavky stanovené v příloze J čl. 253.

12.4 NÁRODNÍ PŘEDPISY PRO VOZY V ČR

12.4.1 *Všechna vozidla musí při všech rally v ČR odpovídat zákonu 56/2001 Sb. s příslušnými výjimkami pro sportovní vozidla.*

12.4.2 *Hlučnost vozidel*

Všechna soutěžní vozidla musí být vybavena řádným stabilním tlumičem výfuku. Hladina vnějšího hluku nesmí překročit 96 dB (A) + 2 dB (A) na chybu měření pro skupinu N i A s povolenou tolerancí +2 dB (A) na chybu měření. Měření se provádí při 3500 ot./min. u benzinových motorů a 2500 ot./min. u dieselových motorů podle kapitoly E NSŘ.

Měření hluku bude prováděno při technické přejímce a případně i v průběhu rally podle předpisu EHK 49.02.

Při technické kontrole je možné provádět značení výfuků. Soutěžící je povinen případnou výměnu označeného výfukového systému neprodleně oznámit technickým komisařům.

Překročení limitu hladiny hluku při přejímce se trestá odmítnutím startu. Překročení limitu při měření hluku v průběhu rally bude oznámeno sportovním komisařům.

12.4.3 *Katalyzátory*

Všechna soutěžní vozidla musí být povinně vybavena katalyzátory, které splňují tato kritéria:

- *40% snížení obsahu CO ve výfukových plynech v katalyzátoru*
- *maximálně 2 % CO ve výfukových plynech na konci výfuku vozidla.*

Měření se provádí při normální pracovní teplotě motoru a při vyšších konstantních volnoběžných otáčkách motoru mezi 3.000 a 6.000 ot./min. podle kapitoly E NSŘ.

Při technické kontrole je možné provádět značení katalyzátorů. Soutěžící je povinen případnou výměnu označeného katalyzátoru neprodleně oznámit TK.

Za chybějící, neúplný nebo neúčinný katalyzátor při přejímce bude posádce odmítnut

start. Vozidlo s chybějícím nebo neúplným katalyzátorem v průběhu rally bude oznámeno sportovním komisařům.

- *pro HA a vozidla SA a V vyrobená do 31. 12. 1994 není použití katalyzátoru povinné. Emisní limity pro tato vozidla jsou předepsány v příslušných kapitolách NSŘ.*

12.4.4 *Pneumatiky*

V průběhu celé rally lze použít pouze pneumatiky s lisovaným dezénem, které jsou schváleny pro veřejný provoz a opatřeny homologací E nebo odpovídají předpisům FIA pro rally uvedeným v příloze č. V těchto SPR.

Nedodržení tohoto předpisu bude oznámeno sportovním komisařům.

12.4.5 *Osvětlení vozidel*

Jízda s rozsvícenými přídavnými světlomety bez homologace E ve spojovacích úsecích je zakázána. Dodržování tohoto zákazu bude kontrolováno rozhodčími faktu a jeho porušení bude oznámeno sportovním komisařům.

12.4.6 Použití tónovaných okenních fólií

Použití kouřové nebo postříbřené fólie na bočních oknech, na zadním okně a na skle otevírací střechy se řídí čl. 253.11 Přílohy J, MSŘ FIA.

PNEUMATIKY A KOLA

13. VŠEOBECNĚ

13.1 PRO VŠECHNY TYPY VOZŮ A VŠECHNY SOUTĚŽÍCÍ

13.1.1 Shodnost

Všechny pneumatiky musí být v souladu s tímto článkem a s přílohou V.

13.1.2 Lisované pneumatiky

Všechny vozy musí být vybaveny lisovanými pneumatikami. Ruční řezání nebo modifikace daného dezénu není povolena, pokud není povoleno v regionálních předpisech daného mistrovství.

Na rychlostních zkouškách mohou být použity jen označené pneumatiky.

Při MČR a RSS 2023 je povoleno použití pneu dle FIA 2012, 2013, 2014, 2015, 2019, 2020, 2022 a 2023. Ruční řezání pneu je povoleno.

Předhlášení 2024: Při MČR 2024 může být povinné použití jen aktuálních povolených pneumatik FIA.

13.1.3 Ošetření pneumatik

Každá chemická a / nebo mechanická úprava pneumatik je zakázána.

Každé zařízení pro ohřev pneumatik jednou namontovaných na ráfku je zakázáno.

Nenamontované i namontované pneumatiky na ráfku je povoleno udržovat v prostoru s teplotou do 35° C.

13.1.4 Čárový kód (Barcode)

Každá pneumatika musí mít:

- Dvě identická lisovaná čísla čárového kódu (jedno na každé straně pneumatiky / každý čárový kód musí mít rozdílnou barvu dle definice FIA) dodaná 2023 FIA schváleným dodavatelem čárových kódů.
- Jedno lisované číslo čárového kódu dodané 2023 FIA schváleným dodavatelem čárových kódů.

Tyto čárové kódy budou použity pro kontrolu, že stejné pneumatiky zůstanou použity u konkrétního vozu mezi povolenými výměnami pneumatik, a že soutěžící nepřekročí maximální množství povolených pneumatik. Čárový kód pneumatiky musí být vždy viditelný zvenku vozu.

Při MČR a RSS nebude kontrola pomocí čárového kódu použita.

13.1.5 Množství pneumatik
Všichni soutěžící mohou používat pouze maximální množství pneumatik, které je povoleno v daném mistrovství a ZU dané rally.
Platí jen pro WRC a ERC.
13.1.6 Zařízení pro udržení plného výkonu pneumatik
Použití jakéhokoliv zařízení na udržení plného výkonu pneumatiky s vnitřním tlakem, který se rovná, nebo je nižší než atmosférický tlak, je zakázáno. Vnitřek pneumatiky (prostor mezi ráfkem a vnitřní části pneumatiky) musí být vyplněn jen vzduchem.
13.1.7 Ráfky
Žádné zařízení určené pro upnutí pneumatiky na ráfek není dovoleno.
13.1.8 Montáž pneumatik
Maximální tlak pro montáž pneumatik na ráfek je 8 barů při 20 °C, tento tlak musí umožnit držet pneumatiku na vnějších stěnách ráfku.
13.1.9 Asfaltové pneumatiky (suché nebo mokré)
Po celou dobu rally nesmí být hloubka dezénu asfaltových pneumatik namontovaných na vozidle menší než 1,6 mm na nejméně třech čtvrtinách dezénu. Výrobce pneumatik musí zajistit viditelné kontrolní značky. Pneumatiky na asfalt musí být v souladu s přílohou V a musí být homologovány FIA. Pneumatiky homologované před 1. 5. 2013 nejsou povoleny.
Jezdci mohou používat pneumatiky s předchozí homologací tak dlouho, dokud je dezén v souladu s přílohou V. (viz seznam zveřejněný na internetových stránkách FIA).
13.1.10 Asfaltové pneumatiky s hroty pro sníh
Jestliže je povoleno použít během rally pneumatiky s hroty, musí být předpisy a metoda kontroly hrotů uvedeny v ZU.
V ČR nejsou pneumatiky s hroty povoleny.
13.1.11 Šotolinové pneumatiky
Viz Příloha J.
13.1.12 Šotolinové pneumatiky s hroty pro sníh
Jestliže je povoleno použít během rally pneumatiky s hroty, musí být předpisy a metoda kontroly hrotů uvedeny v ZU.
V ČR nejsou pneumatiky s hroty povoleny.
13.1.13 Typy pneumatik k použití
Je povoleno použít libovolnou značku pneumatik.
13.2 - 13.6 – platí pouze pro WRC
13.7 KONTROLA
Kdykoliv během rally lze kontrolovat správnost pneumatik. Každá pneumatika, která nevyhovuje, bude nahlášena sportovním komisařům
13.8 ZÓNY PRO ZNAČENÍ / KONTROLU PNEUMATIK
Značení kol / pneumatik / čtení čárového kódu může být zřízeno na výjezdu ze servisní zóny nebo ze vzdálené servisní zóny a před startem shakedownu. Jeden člen týmu každé posádky může mít přístup do této zóny jen za účelem pomoci se značením pneumatik a s výjimkou shakedownu. V případě používání čárového kódu musí být vždy viditelný z vnější strany pneumatiky.
Posádka musí zastavit svůj vůz a čekat na instrukce technických komisařů nebo / a pořadatelů. Nejsou-li technici nebo pořadatelé přítomni, posádka může opustit zónu bez zastavení. Zóna kontroly značení pneumatik může být zřízena u vjezdů do servisních parkovišť a vzdálených servisních zón.
13.9 TRAŤOVÉ ÚSEKY
Neregistrovaný vzorek pneumatiky může být použit v traťových úsecích (ne na rychlostních zkouškách).

13.10 SEŘÍZENÍ TLAKU V PNEUMATIKÁCH
Seřízení tlaku v pneumatikách je povoleno:
- jestliže se start do RZ pro kteréhokoliv soutěžícího zpozdí o více než 13 minut
- v přeskupení trvajícím pro kteréhokoliv soutěžícího víc než 10 minut, jestliže po něm následuje rychlostní zkouška nebo super RZ
- ~~po zóně na zahřívání pneumatik před startem rychlostní zkoušky.~~

13.11 SNÍMAČE TLAKU V PNEUMATIKÁCH A TEPLOTNÍ SENZORY
Senzory pro měření vnitřního tlaku a teploty vzduchu v pneumatikách, když je vůz v pohybu, jsou povoleny a důrazně se doporučují.
Pokud se tyto senzory používají, musí existovat alespoň jedna výstražná kontrolka, která informuje posádku o pravděpodobné poruše.
Čidla pro měření kostry pneumatiky, směsi pneumatik nebo teploty ráfku jsou zakázány.

13.12 NÁHRADNÍ KOLA
Vozy mohou převážet maximálně dvě náhradní kola a musí mít minimálně jedno náhradní kolo, pokud je stanoveno v příloze J pro příslušnou skupinu.
Jakékoliv kompletní kolo namontované na autě nebo vložené dovnitř při servisu musí dojet do další servisní zóny nebo do zóny s povolenou výměnou pneumatik. Žádné kompletní kolo nemůže být naloženo do auta nebo vyňato z auta jinde, než v servisní zóně nebo v zóně s povolenou výměnou pneumatik.

13.13 DODAVATEL PNEUMATIK NA STOP RZ
Přítomnost zástupců dodavatelů pneumatik schválených FIA na stanovišti stop RZ je povolená. V tomto bodě se provádí vizuální kontroly a kontroly teploty a získávají údaje o firemních produktech.
Pokud dodavatel pneumatik uvedený v Seznamu způsobilých asfaltových pneumatik je zároveň soutěžícím nebo významným podporovatelem soutěžícího, musí být jeho zástupci jedoucí na stanoviště stop odlišní od členů týmu soutěžícího (uvedených na seznamu v souladu s čl. 9.15.3 MSŘ.
Při rally v ČR není měření teploty pneumatik v prostoru 100 m za označením „STOP“ považováno za cizí pomoc, pokud je prováděno autorizovanými zástupci pneumatikářských společností, kteří se zaregistrují u ředitelství rally.

13.14 DOSTUPNOST PNEUMATIK
Všechny pneumatiky používané v Regionálním rally mistrovství musí být běžně dostupné v obchodní síti.

Článek 14. platí pouze pro WRC

15. MNOŽSTVÍ PNEUMATIK
Platí jen pro WRC a ERC.

MECHANICKÉ KOMPONENTY

16. MECHANICKÉ KOMPONENTY
Pro rally v ČR platí v tomto rozsahu:
- dvoudenní rally: podle tohoto předpisu
- ostatní rally: jen omezení pro turbokompresory

16.1 VÝMĚNA MOTORU
16.1.1 Dojde-li k selhání motoru mezi přejímkou a první časovou kontrolou, je povoleno motor vyměnit, ředitel rally však udělí penalizaci 5 minut.
16.1.2 Kromě výše uvedeného případu se musí použít stejný motorový blok a karoserie od technické přejímky až do cíle rally.

16.2 TURBOKOMPRESORY
16.2.1 Turbodmychadlo na výfukové plyny a kompresor se dále nazývají “kompresor”.

16.2.2 Platné předpisy, týkající se vzduchového restriktoru a značení zůstávají v platnosti (článek 254-6.1 a 255-5.1.8.3 Přílohy J).
16.2.3 Kompresor namontovaný ve voze a jeden náhradní kompresor budou zkontrolovány a zaplombovány, s plombou se stejným číslem, během technické kontroly před rally.
16.2.4 Kompresory se označí startovním číslem vozu a mohou být použity výhradně na tomto voze.
16.2.5 Všechny použité kompresory musí zůstat zaplombovány od přejímky před startem až do konce rally, aby je techničtí komisaři mohli zkontrolovat.
16.2.6 Výše uvedená pravidla jsou také povinná pro všechny vozy, jejichž kompresory nejsou vybaveny vzduchovým restriktorem. V tomto případě se kompresory jen označí, aby mohl být určen jejich počet.
16.2.7 Pop-off ventil homologovaný pro vozy Rally2 (viz FIA technický list č. 43) musí být zkontrolován a zaplombován (článek 261, příloha J) na technické přejímce před začátkem rally. Musí zůstat zaplombován až do konce rallye, s výjimkou případů, které schválí technický delegát FIA.

16.3 TRANSMISE

16.3.1 V každé rally mohou prioritní jezdci FIA na každém voze použít jednu náhradní převodovku a jednu sadu náhradních diferenciálů (přední a/nebo střední a/nebo zadní).
16.3.2 Tyto náhradní díly a díly, montované ve voze, budou označeny/zaplombovány při počáteční technické přejímce. Použití tohoto předpisu pro jiné přihlášené vozy záleží na úvaze pořadatelů a souhlasu FIA.
16.3.3 Značení a plombování musí umožnit soutěžícímu výměnu spojky a s ní spojených příslušenství.
16.3.4 Všechny součásti budou označeny plombami se stejným číslem.
16.3.5 Veškeré značení/plombování proběhne v souladu se specifikací, zveřejněnou FIA pro jednotlivé modely vozidel.
16.3.6 Převodovky a diferenciály mohou být vyměněny v kterékoliv servisní zóně s tím, že techničtí komisaři byli o tomto úmyslu předem informováni.
16.3.7 Jestliže plomby a značení demontovaných převodovek/diferenciálů zůstanou neporušené, díly se mohou na stejném voze znovu použít.
16.3.8 Značení / plomby musí zůstat neporušené od přejímky před startem až do konce rally. Techničtí komisaři mohou kontrolovat toto značení/plomby kdykoliv a v cíli rally mohou tyto díly demontovat, aby ověřili jejich shodu.

Článek 17. platí pouze pro WRC

18. DODATEČNÉ POŽADAVKY NA VOZIDLA

18.1 PALUBNÍ (ON-BOARD) KAMERY

18.1.1 Pokud to vyžaduje pořadatel nebo promotér mistrovství (pokud existuje), musí být soutěžní vůz vybaven palubní kamerou nebo jiným záznamovým zařízením. To bude namontováno pořadatelem nebo promotérem mistrovství podle čl. 253-2 Přílohy J a schváleno technickým komisařem.
18.1.2 Soutěžící vozidla, která mají na palubě kameru, musejí mít předem uzavřenou dohodu s pořadatelem nebo promotérem mistrovství (je-li nějaký). Povolené kamery budou identifikovány nálepkou a musí být ve vozidle namontovány již v době přejímky.
18.1.3 Soutěžící, který si přeje použít kameru, musí aspoň jeden týden před začátkem seznamovacích jízd oznámit pořadateli nebo promotérovi mistrovství (je-li nějaký) následující údaje: jméno soutěžícího, startovní číslo vozu, adresu soutěžícího, použití stopáže a značku s názvem modelu použitého zařízení.

Pro instalaci kamer při MČR a RSS platí pravidla uveřejněná v Technické informaci č. 10/2016. Nahlášení použití kamery musí být provedeno nejpozději na technické přejímce před rally. Jestliže techničtí komisaři objeví při kontrole v průběhu rally nenahlášenou kameru, musí být tato okamžitě odmontována.

18.1.4 S předchozím souhlasem soutěžícího může ředitel soutěže povolit oficiální televizní společnosti vstup do nočního uzavřeného parkoviště za účelem údržby palubních kamer pod podmínkou, že je bude doprovázet technický komisař.

18.1.5 Jakýkoli zásah do systému (systémů) během rallye bude mít za následek nahlášení soutěžícího sportovním komisařům.

18.2 SLEDOVACÍ SYSTÉM

V rally Regionálního mistrovství FIA musí být všechna vozidla vybavena bezpečnostním sledovacím systémem. Je povinné použití sledovacího systému pocházejícího z Technického seznamu FIA č. 98: Systémy sledování závodních vozů.

Instalace bude kontrolována při technické přejímce. Pokyny pro předávání a vracení zařízení vydá každý pořadatel. Jakýkoliv zásah soutěžícího do systému v průběhu rally bude nahlášen sportovním komisařům.

Při všech rally v ČR jsou všichni pořadatelé a soutěžící povinni používat monitorovací systém ONI SYSTÉM (kromě podniku ERC a WRC). Podrobnosti jsou uvedeny v Příloze č. X a v ZU.

18.3 HLADINA HLUKU V RYCHLOSTNÍCH ZKOUŠKÁCH

Z bezpečnostních důvodů a jen na rychlostních zkouškách se doporučuje možný obtok tlumiče výfuku s tím, že výstup výfukových plynů vyhovuje Příloze J, a že u vozů s katalyzátorem samotné plyny procházejí tímto katalyzátorem. Ve veřejném provozu musí hladina hluku ve všech případech vyhovovat Příloze J.

STANDARDNÍ DOKUMENTY A LHŮTY

19. STANDARDNÍ DOKUMENTY FIA

19.1 VŠEOBECNĚ

Provedení a procedura dokumentů podle Přílohy II musí být následující:

- zvláštní ustanovení (elektronický a/nebo tištěný formát)
- prováděcí ustanovení – bulletiny (elektronický a/nebo tištěný formát)
- průvodce rally - Rally Guide 1 a/nebo 2 (elektronický formát)
- trať rally - časový harmonogram (elektronický a/nebo tištěný formát)
- itinerář (tištěný formát)
- jízdní výkaz (tištěný formát)
- přihláška (elektronický a/nebo tištěný formát)
- seznam přihlášek (elektronický formát)
- startovní listiny a výsledky rally (elektronický a/nebo tištěný formát)
- bezpečnostní plán pro média (elektronický a/nebo tištěný formát) – volitelné

Oficiální dokumenty, jako jsou předběžná a konečná klasifikace a výsledky, prováděcí ustanovení a rozhodnutí, musí být zveřejněny na digitální a/nebo fyzické oficiální informační tabuli spolu s časem zveřejnění.

Elektronická informační tabule (vývěska) na internetových stránkách pořadatele má stejnou váhu jako oficiální informační tabule. Nicméně, oficiální dokumenty jako jsou předběžná a konečná klasifikace, výsledky, prováděcí ustanovení a rozhodnutí musí být zveřejněny na obvyklé oficiální informační tabuli společně s časem publikování.

Dokumenty, které jsou zveřejněny elektronicky a byly již publikovány na stránkách pořadatele, nemohou být opraveny, aniž by byli informováni všichni soutěžící a činovníci a byly zvýrazněny změny.

Žádné dokumenty, které před vydáním vyžadovaly schválení FIA, nemohou být změněny bez souhlasu FIA.
Dokumentace při mistrovství ČR musí odpovídat předepsané standardní dokumentaci FIA až na průvodce rally, který není povinný.

19.2 ITINERÁŘ

Všechny posádky obdrží itinerář obsahující podrobný popis povinné tratě. Tato trať a jízda ve směru a sledu nákresů musí být dodržena. Všechny posádky obdrží itinerář obsahující podrobný popis povinné trati rally. Itinerář definuje povinnou trať rally šipkovým itinerářem podle definované trasy. Kromě toho mohou organizátoři na rychlostních zkouškách postavit zábrany nebo jiné překážky, kde se domnívají, že by se posádky odklonily od trati rally a to už od seznamovacích jízd. Všichni soutěžící musí být informováni o provedených úpravách před startem dané rychlostní zkoušky. Každá odchylka od předepsané tratě bude oznámena sportovním komisařům.

19.3 JÍZDNÍ VÝKAZ

19.3.1 Každá posádka je odpovědná**:**
- za svůj jízdní výkaz
- za předložení jízdního výkazu v kontrolách a za přesnost zaznamenání
- za každý zápis v jízdním výkazu.

19.3.2 Jedině příslušný časoměřič je oprávněn provést ručně nebo orazítkováním záznam do jízdního výkazu, s výjimkou částí označených jako “pro použití jezdcem”.

19.3.3 Chybějící záznam nebo podpis z kterékoliv kontroly, chybějící potvrzení času v časové kontrole, nebo nepředání jízdního výkazu v některé kontrole nebo neodevzdání v cíli znamená, že daná posádka bude považována za odstoupenou v dané kontrole. Tato informace bude oznámena ředitelem rally na konci sekce.

19.3.4 Všechny rozdíly v časech zapsaných do jízdního výkazu posádky a v těch, které jsou uvedeny v oficiálních dokumentech rally, přezkoumá ředitel rally.

20. VYDÁNÍ POVOLENÍ FIA *(AS AČR)*

Viz Příloha IX – Organizační požadavky

POJIŠTĚNÍ

21. POJISTNÉ KRYTÍ

21.1 POPIS POJISTNÉHO KRYTÍ

Zvláštní ustanovení musí přesně popisovat pojistné krytí uzavřené organizátory. Musí se vztahovat na soutěžící, promotéra (pokud je), činovníky FIA *(AS AČR)* a pořadatele (popis rizik a krytých částek). Pojistná částka by měla být vyjádřena v USD nebo eurech *(pro rally v ČR v Kč).*

21.2 POJIŠTĚNÍ ZÁKONNÉ ODPOVĚDNOSTI

21.2.1 Pojistná částka obsažená v přihlašovacím vkladu musí zaručovat přiměřené krytí civilní odpovědnosti vůči třetím stranám (pojištění zákonné odpovědnosti).

21.2.2 Pojištění zákonné odpovědnosti musí existovat navíc a nezávisle na osobním pojištění uzavřeném soutěžícím nebo jinou osobou či právnickou osobou účastnící se rally.

21.2.3 Pojistné krytí musí minimálně platit v průběhu testovací zkoušky (shakedownu), volného tréninku a kvalifikační RZ a potom pro posádky jedoucí po trati rally od začátku 1. etapy až do konce rally nebo do chvíle trvalého odstoupení nebo vyloučení z rally. Vozy, které odstoupí a znovu odstartují do příští etapy, nebudou považovány za trvale odstoupené z rally.

21.3 VYLOUČENÍ Z POJISTNÉHO KRYTÍ

Servisní vozidla a vozy použité pro účely seznamovacích jízd i vozidla označená zvláštními tabulkami, které vydal pořadatel, nejsou kryta pojištěním rally.

21.4 DODATEK PRO ČR

21.4.1 *Pro rally pořádané v ČR platí ustanovení NSŘ. Ve zvláštních ustanoveních musí být uvedena pojišťovna a číslo pojistné smlouvy o pojištění odpovědnosti za hmotnou škodu. Pořadatelé, na které se nevztahuje pojistka AČR, doloží při zaslání zvláštních ustanovení ke schválení na AS AČR kopii pojistné smlouvy v rozsahu čl. 2.5.2. kap. A. Obecná část NSŘ.*

21.4.2 *Pojištění odpovědnosti soutěžících za škody způsobené při rally zajistí pořadatel pro všechny účastníky s výjimkou těch, kteří u administrativní přejímky prokáží, že mají uzavřeno dlouhodobé pojištění na škody způsobené třetím subjektům na uzavřené trati (RZ). Pojistné, které musí být uvedeno v ZU, vybírá pořadatel.*

Pořadatel *rovněž zajistí pojištění odpovědnosti za škody na trati uzavřených RZ nejméně pro 5 pořadatelských vozidel.*

21.4.3 *Všechny posádky musí na administrativní přejímce předložit mezinárodní zelenou kartu státu původu platnou pro Českou republiku, bez níž nemůže být vozidlo převzato.*

21.4.4 *Všichni jezdci i spolujezdci musí povinně předložit při administrativní přejímce svoji platnou kartu zdravotní pojišťovny (VZP, OZP, či jiné zdravotní pojišťovny, u které jsou pojištěni).*

Všichni jezdci i spolujezdci, držitelé licencí jiných ASN, se na vyžádání pořadatele při administrativní přejímce prokáží dokladem o svém osobním úrazovém pojištění (číslo pojistky, adresa pojišťovny, pojistná částka a měna). Pojištění zahraničních posádek musí zahrnovat i krytí nákladů na případné léčení v ČR.

21.4.5 *Posádka je povinna nejpozději do ukončení rally oznámit pořadateli škodu způsobenou jejím vozidlem na trati rally. Nedodržení této povinnosti znamená předvolání soutěžícího i příslušné posádky k disciplinární komisi.*

PŘIHLÁŠKY

22. PŘIHLAŠOVACÍ POSTUP

22.1 PODÁNÍ PŘIHLÁŠEK

Držitel licence FIA (ASN), který se chce zúčastnit rally, musí zaslat přihlašovací vklad a kompletní přihlášku na sekretariát před uzávěrkou přihlášek, jež je uvedena ve ZU. Elektronická přihláška (Internet) může být přijata a potvrzena osobně podpisem soutěžícího nejpozději při administrativní přejímce. Přihláška musí být doprovázena kopií platné licence soutěžícího.

Datum uzávěrky přihlášek může být nejpozději 11 dní před startem rally.

Podrobnosti o spolujezdci mohou být dodány později, pokud je to uvedeno v ZU. Pro rally v ČR je to až do začátku doby pro administrativní přejímku.

22.2 DODATKY PŘIHLÁŠEK

Soutěžící může až do technické přejímky libovolně nahradit vůz uvedený v přihlášce jiným vozem stejné třídy.

22.3 SOUHLAS ASN

Zahraniční soutěžící, jezdci a spolujezdci, musí mít souhlas své ASN v souladu s článkem 3.9.4 mezinárodních sportovních řádů.

22.4 ZMĚNA SOUTĚŽÍCÍHO A/NEBO ČLENA (ů) POSÁDKY

Změna soutěžícího je povolena až do uzávěrky přihlášek. Žádost o tuto změnu může podat pouze soutěžící, který je na rally přihlášený.

Po uzávěrce přihlášek může být změněn jeden člen posádky se souhlasem:

- pořadatelů před začátkem administrativní přejímky
- sportovních komisařů po zahájení těchto kontrol až do zveřejnění seznamu posádek s povoleným startem *(startovní listiny)*

Jen FIA *(AS AČR)* může povolit změnu obou členů posádky a soutěžícího po uzavření přihlášek.

22.5 ZÁVAZNOST PRO SOUTĚŽÍCÍ A ČLENY POSÁDEK

Podpisem přihlášky se soutěžící a posádka podrobuje sportovní pravomoci uvedené v MSŘ a jejich přílohách, v těchto předpisech a v ZU rally.

23. DATUM UZÁVĚRKY PŘIHLÁŠEK

23.1 RESPEKTOVÁNÍ DATUMU UZÁVĚRKY PŘIHLÁŠEK

Datum uzávěrky přihlášek pro přihlášení v jednotlivých rally musí být respektován, bez ohledu na termíny registrace v daném mistrovství.

23.2 DATUM UZÁVĚRKY PŘIHLÁŠEK

Standardní datum uzávěrky přihlášek musí být nejpozději 2 týdny *(11 dnů před startem rally)* před startem rally. *AS AČR může výjimečně povolit pozdější přihlášku. Seznam přihlášek i startovní pořadí posádek se musí zveřejnit na internetových stránkách pořadatele a zaslat na AS AČR nejméně 8 dnů před startem rally.*

24. PŘIHLAŠOVACÍ VKLADY

24.1 PŘIJETÍ PŘIHLÁŠKY

Přihláška bude přijata jen tehdy, bude-li doprovázena celým vkladem *(kopie dokladu o zaplacení). Pozdější úhrada je možná jen po dohodě s pořadatelem a vždy znamená zvýšení vkladu o 25 %.*

24.2 VRÁCENÍ VKLADU

Přihlašovací vklad bude vrácen v plné výši:

- zájemcům o start, jejichž přihláška nebyla přijata
- v případě, že se rally nekoná
- *posádkám, které svou přihlášku odvolaly před uzávěrkou přihlášek*

24.3 ČÁSTEČNÉ VRÁCENÍ VKLADU

Zvláštní ustanovení mohou uvádět podmínky pro částečné vrácení vkladu.

Přihlášeným posádkám, které svou neúčast řádně omluví před zahájením seznamovacích jízd, bude vráceno minimálně 80 % vkladu. Posádkám omluveným před začátkem doby pro administrativní přejímku bude vráceno 50 % vkladu.

Přihlášeným posádkám, které se bez řádné omluvy na rally nedostaví, vklad propadne.

24.4 DODATEK PRO ČR

24.4.1 *Vklad nesmí překročit limit, který je uveden v NSŘ. Pořadatel však může vklad uvedený v ZU snížit při platbě před termínem.*

24.4.2 *Pořadatel může ve výjimečných případech přijmout přihlášku i před zaplacením vkladu. Úhrada vkladu po uzávěrce přihlášek je však možná jen po dohodě s pořadatelem a vždy znamená zvýšení vkladu o 25 %. V takovém případě je soutěžící povinen vklad zaplatit nejpozději do administrativní přejímky podniku.*

24.4.3 *V případě omluvy z účasti je soutěžící povinen zaplatit část vkladu ve výši dle pravidel pro vracení zaplaceného vkladu. Nezaplacení vkladu nebo jeho části je disciplinárním přestupkem, který může být postižen dle Disciplinárního řádu AS AČR.*

24.4.4 *Vrácení vkladu (nebo jeho části) musí být provedeno nejpozději do jednoho měsíce po skončení rally. V případě, že soutěžící nebude mít vrácen vklad ve stanovené lhůtě na svém účtu, musí zaplatit pořadatel soutěžícímu o 25 % více, než byla původně určená částka*

25. TŘÍDY

25.1 ZMĚNA PŘIHLÁŠENÉ TŘÍDY

Jestliže vůz v době technické přejímky neodpovídá přihlášené skupině a/nebo třídě, může být převeden do správné skupiny a/nebo třídy rozhodnutím sportovních komisařů na základě doporučení technického delegáta FIA nebo hlavního technického komisaře.

Článek 26. platí pouze pro WRC

OZNAČENÍ VOZŮ

27. STARTOVNÍ ČÍSLA

27.1 VŠEOBECNĚ

27.1.1 Pořadatel dodá každé posádce identifikační čísla, která si musí ještě před technickou přejímkou připevnit na předepsaná místa svého vozu.

27.1.2 Každá reklama uvnitř této identifikace je povinná a soutěžící ji nemohou odmítnout. Není povolena žádná úprava těchto panelů.

27.2 PANELY NA PŘEDNÍCH DVEŘÍCH

27.2.1 Dva dveřní panely, které mají šířku 67 cm a výšku 17 cm včetně bílého okraje 1 cm. Oba tyto panely musí obsahovat černý matný podklad pro startovní číslo, které bude vždy v přední části panelu. Číslice budou žluté fluorescenční (PMS 803) o výšce 14 cm a tloušťce čáry 2 cm. Zbytek panelu je vyhrazen pro povinnou reklamu pořadatele.

27.2.2 Každý panel musí být umístěn vodorovně u přední hrany obou předních dveří s číslem vpředu. Horní část panelu bude 7 až 10 cm pod dolním okrajem okna.

27.2.3 Do vzdálenosti 10 cm od panelu nesmí být umístěn žádný jiný nápis než barevné schéma vozu.

Při MČR-RHA platí pro velikost a podobu dveřních panelů NSŘ, část K a článek 3.7.5.

27.3 ZADNÍ OKNO

Jeden štítek na zadní okno nanejvýš 30 cm široký a 10 cm vysoký bude umístěn v dolní části zadního okna uprostřed. Přilehlé místo 15 x 15 cm bude obsahovat fluorescenční oranžové (PMS 804) a 14 cm vysoké startovní číslo s průhledným podkladem. Toto číslo může být reflexní a musí být viditelné zezadu v úrovni očí.

Při rally v ČR bude startovní číslo umístěno v pravém horním rohu zadního okna. Zadní štítek není povinný při MČR-RHA, RSS a při volných podnicích. Pokud je tento štítek pořadatelem dodán, je soutěžící povinen ho do uvedeného prostoru umístit.

27.4 BOČNÍ OKNA

Dvě čísla, po jednom na každém zadním bočním okně, budou 20 cm vysoká s tloušťkou čáry 25 mm, v barvě fluorescenční oranžové (PMS 804) a mohou být reflexní. Tato čísla musí být umístěna v horní části zadních bočních oken spolu se jmény jezdce a spolujezdce.

27.5 STŘEŠNÍ PANEL

27.5.1 Jeden střešní panel, 50 cm široký a 52 cm vysoký bude umístěn na střeše s horní částí směřující k předku vozu. Matové černé startovní číslo 5 cm široké a 28 cm vysoké bude zobrazené na matovém bílém podkladě 50 cm širokém a 38 cm vysokém.

Střešní panel není povinný při MČR, MČR-RHA, RSS a při volných podnicích.

27.5.2 Každá povinná reklama pořadatele se musí vejít do oblasti se stejnou šířkou (50 cm) a s výškou 14 cm (nebo 2 x 7 cm) umístěnou nad a/nebo pod číslem.

27.5.3 Záleží na rozhodnutí pořadatelů, jestli dodají střešní panely soutěžícím.

27.6 PŘEDNÍ TABULKA

Jedna tabulka, kterou lze umístit do obdélníku o šířce 43 cm a výšce 21,5 cm, bude obsahovat alespoň startovní číslo a název rally.

Přední tabulka není povinná při MČR-RHA, RSS a při volných podnicích. Pokud je tato tabulka pořadatelem dodána, je soutěžící povinen ji do uvedeného prostoru umístit.

28. JMÉNA JEZDCE A SPOLUJEZDCE

28.1 ZADNÍ BOČNÍ OKNA

Počáteční písmeno (iniciály) jména a celé příjmení jezdce a spolujezdce musí být spolu se státními vlajkami zemí, jejichž ASN jim vydala licence, napsáno na zadním bočním okně na obou stranách vozu vedle startovního čísla takto:

- bílé písmo „Helvetica“
- iniciály jmen a první písmena příjmení obou musí být velká a zbývající písmena jsou malá
- písmo je 6 cm vysoké s tloušťkou čáry 1 cm.

Jméno jezdce musí být na obou stranách vozu uvedeno nahoře.

Pro umístění jmenovek při MČR-RHA platí NSŘ – K historické automobily

28.2 DVEŘNÍ PANELY / STARTOVNÍ ČÍSLA / JMÉNA JEZDCŮ

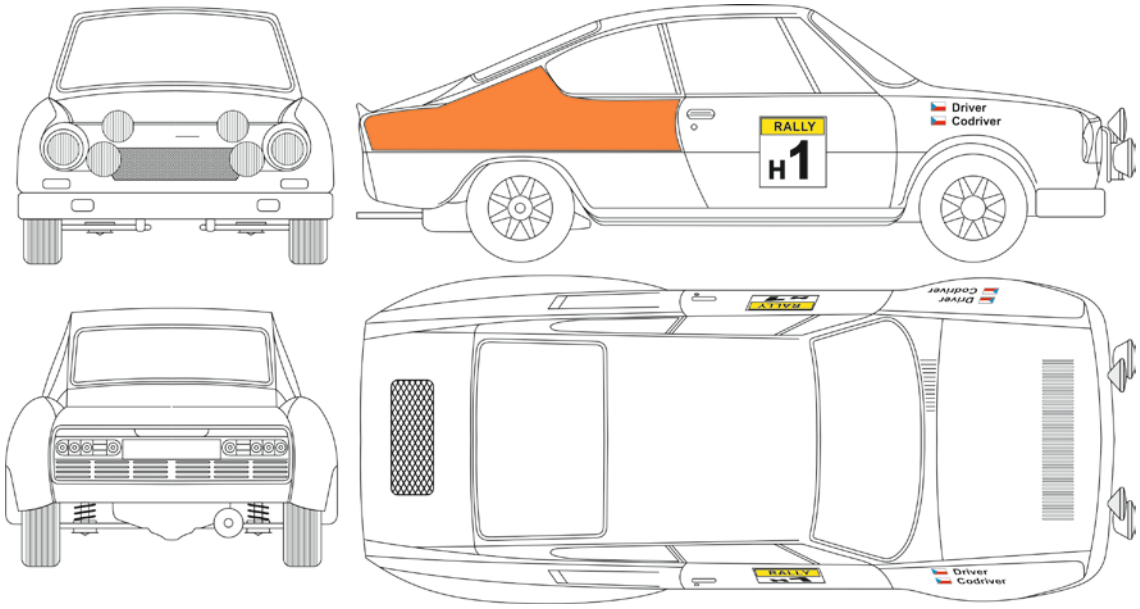

- *na obou stranách zadní části vozu (zadní dveře nebo blatník nebo zadní sloupek) musí být umístěny nálepky „**ONI systém**“ o rozměrech 25 x 5,6 cm a **„SONAX“**, o rozměrech 25 x 9 cm. Platí pro MČR i RSS.*

28.3 CHYBĚJÍCÍ OZNAČENÍ

28.3.1 *Bude-li kdykoliv v průběhu rally zjištěno, že na vozidle chybí:*

- *jedno startovní číslo nebo přední tabulka, bude posádka potrestána ředitelem rally peněžitou pokutou ve výši 3.000 Kč.*
- *obě startovní čísla na předních dveřích, bude posádka oznámena sportovním komisařům.*

28.3.2 *Bude-li kdykoliv v průběhu rally zjištěno, že na vozidle chybí nebo je úmyslně pozměněna či přemístěna některá část reklamy dodané pořadatelem, bude posádka potrestána ředitelem rally, který jí udělí peněžitou pokutu ve výši poměrné části vkladu, minimálně však ve výši 20 % vkladu.*

28.3.3 *Každý soutěžící, který nedodrží předpis pro jmenovky, bude potrestán ředitelem rally peněžitou pokutou ve výši 1000 Kč.*

29. REKLAMA

29.1 Soutěžícím je dovoleno umístit na své vozy jakoukoliv reklamu pod podmínkou, že:
- je povolena národními zákony a předpisy FIA
- není urážející nebo pohoršující
- nemá politický nebo náboženský charakter
- respektuje pravidla o startovních číslech
- nebrání posádce ve výhledu z oken.
- je v souladu s ustanovením článku 10.6.2 Mezinárodních sportovních řádů.

29.2 Jméno výrobce automobilů nesmí být spojeno s názvem soutěže nebo se objevit v povinných reklamách pořadatele.

29.3 Text každé povinné reklamy pořadatele musí být jasně uveden v ZU nebo v oficiálních prováděcích ustanoveních před uzávěrkou přihlášek.

29.4 VOLITELNÁ REKLAMA POŘADATELE

29.4.1 Pořadatel může od soutěžících požadovat, aby umístili do určeného prostoru volitelnou reklamu pořadatele. Pokud soutěžící takovou reklamu odmítne, nesmí to znamenat zvýšení vkladu více než na dvojnásobek vkladu s volitelnou reklamou. V každém případě je toto zvýšení omezeno na 2.000 € *(50.000 Kč)*.

29.4.2 Prostor pro volitelnou reklamu musí být stanoven pořadatelem. Volitelnou reklamu, která se týká značky automobilu, pneumatik, pohonných hmot nebo maziv může soutěžící odmítnout, aniž by musel zaplatit zvýšený vklad.
29.4.3 Soutěžící, kteří přijmou volitelnou reklamu pořadatele, musí pro ni vyhradit místo uvedené v ZU**,** ovšem ne větší než dvojnásobek plochy povinné reklamy. Není povolena žádná úprava této reklamy.
Při rally v ČR (kromě ME) je to obdélníkové místo délky 67 cm a výšky 20 cm na obou předních dveřích pod panely startovních čísel.
29.4.4 Volitelná reklama pořadatele musí být jasně specifikována ve zvláštních ustanoveních. Je-li volitelná reklama zveřejněna v prováděcích ustanoveních (bulletinu), a měl-li by tak vzniknout konflikt s reklamou soutěžícího, může soutěžící tuto volitelnou reklamu odmítnout bez placení jakéhokoliv zvláštního poplatku.

29.5 IDENTIFIKACE A REKLAMA MISTROVSTVÍ

29.5.1 Promotér mistrovství (pokud existuje) může mít další požadavky na reklamu. Následující oblasti jsou vyhrazeny pro promotéra mistrovství (pokud existuje) pro použití identifikace a reklamy mistrovství pomocí sad nálepek:
- Prostor (15 cm vysoký a po celé šířce čelního skla), pod stávající 15 cm vysokým pruhem rezervovaným pro soutěžící v horní části čelního skla, za podmínky, že je v souladu s vnitrostátními právními předpisy země dané rally.
- Prostor 6 cm vysoký a 67 cm široký bezprostředně pod panelem na předních dveří popsaným v článku 27.2.1.
- Prostor až 10 cm vysoký a 20 cm široký na palubní desce automobilu a v pohledu palubní kamery promotéra šampionátu.

29.5.2 Jakákoli reklama v rámci identifikace mistrovství musí být v souladu s články 29.1 a 29.2.

ADMINISTRATIVNÍ A TECHNICKÁ PŘEJÍMKA

30. ADMINISTRATIVNÍ PŘEJÍMKA

30.1 ČASY PŘEJÍMKY

Jezdci a spolujezdci *(nebo pověřený zástupce)*, kteří se účastní rally, musí být na administrativní přejímce v čase zveřejněném v harmonogramu ve zvláštních ustanoveních. Výše pokuty za nedodržení času bude stanovena ve zvláštních ustanoveních.
Jezdci a spolujezdci, kteří se zúčastní rally, mají možnost prokázat svou přítomnost při vydávání itineráře kontrolou licencí.

30.2 POTŘEBNÉ DOKUMENTY

Během administrativní přejímky budou kontrolovány následující originály a platné dokumenty:
- licence soutěžícího
- licence jezdce a spolujezdce
- platný řidičský průkaz jezdce a spolujezdce
- pas nebo občanský průkaz jezdce a spolujezdce
- povolení ASN, u všech zahraničních soutěžících a/nebo jezdců
- správnost údajů v přihlášce
- doklady od soutěžního automobilu

Jakékoliv další dokumenty, které chce pořadatel zkontrolovat (např. osvědčení o pojištění vozidla apod.), musí být uvedeny ve zvláštních ustanoveních.

31. TECHNICKÉ KONTROLY PŘED STARTEM SOUTĚŽNÍ ČÁSTI RALLY

31.1 VŠEOBECNĚ

31.1.1 Vozidlo může být k přejímce přistaveno zástupcem týmu *(soutěžícího),* pokud není ve zvláštních ustanoveních jiné upřesnění.

31.1.2 Při přejímce musí soutěžící předložit všechny součásti oblečení, které hodlá použít, včetně přileb a zádržného systému hlavy schváleného FIA. Bude kontrolována shoda s kapitolou III Přílohy L MSŘ *a s technickými předpisy NSŘ.*

31.1.3 Je-li to stanoveno v příslušných regionálních předpisech, musí mít vozidlo demontovaný ochranný kryt motoru před příjezdem pro účely plombování, a přitom musí mít kryt s sebou pro účely vážení.

31.1.4 Posádka musí k vozidlu předložit kompletní originální homologační list FIA, *PSV a vyplněnou Technickou kartu.*

31.1.5 Techničtí komisaři mohou požadovat, aby byl označen podvozek a blok motoru.

31.1.6 Pouze ty části, které byly zaplombovány při technické přejímce před rally mohou být použité při rally. Tyto komponenty musí zůstat v zaplombovaném stavu.

31.1.7 Jestliže vůz po technické přejímce nevyhovuje technickým a/nebo bezpečnostním předpisům, vozidlo musí být opět podrobeno dodatečné technické přejímce, a to v čase a místě tomu určeném zvláštními ustanoveními. Pokud i nadále vozidlo nebude vyhovovat, mohou sportovní komisaři, na návrh hlavního technického komisaře, rozhodnout o odmítnutí startu tohoto vozidla.

31.2 HARMONOGRAM

Časový harmonogram technické přejímky, která zahrnuje „plombování“ dílů a kontrolní vážení vozů musí být uveden v ZU nebo prováděcích ustanoveních.

31.3 DODATEK PRO ČR

31.3.1 *Pořadatel určí každé posádce přesný čas technické přejímky. K administrativní přejímce se posádky dostaví podle programu uvedeného v ZU (obvykle 30 minut před technickou přejímkou). Ve výjimečných případech může ředitel soutěžícímu povolit změnu stanoveného času.*

31.3.2 *Sledováním času příjezdu k technické přejímce pořadatel pověří oficiálního časoměřiče. Dřívější příjezd může být umožněn jen v případě, že je prostor technické kontroly volný. Při zpoždění do 30 minut udělí ředitel rally peněžitou pokutu 1.000 Kč za každých dokončených 5 minut zpoždění. Při větším zpoždění rozhodnou sportovní komisaři.*

31.3.3 *Po zkontrolování příjezdu (ještě před stanovištěm technické kontroly) budou provedeny úkony spojené s povinnou instalací sledovacího systému (viz příloha X). Každé soutěžní vozidlo musí být vybaveno funkčním držákem sledovací jednotky včetně dvou antén, ovládacích prvků a příslušenství. Správce zařízení v době přejímky zkontroluje montáž držáku, osadí ho sledovací jednotkou a monitorovací systém otestuje.*

Soutěžním vozům, které nebudou vybaveny monitorovacím zařízením (pokud to vozidlo technicky umožňuje), nebude povolen start.

32. KONTROLY BĚHEM RALLY

32.1 DALŠÍ KONTROLY

Další kontroly bezpečnostních prvků a vozu, včetně oblečení *a ostatní předepsané výbavy jezdců,* mohou být provedeny kdykoliv v průběhu rally, včetně shakedownu, volného tréninku nebo kvalifikační zkoušky. Záleží na uvážení a pokynu hlavního technického delegáta FIA se souhlasem sportovních komisařů.

32.2 ODPOVĚDNOST SOUTĚŽÍCÍHO

32.2.1 Soutěžící je odpovědný za technickou shodnost svého vozu po celou dobu trvání rally a měl by být schopen poskytnout jakýkoli související dokument k vozu.

32.2.2 Jestliže se použijí identifikační značky, bude soutěžící odpovídat za to, že zůstanou nedotčené od přejímky před startem až do konce rally nebo dokud nebude povoleno těmito předpisy tyto značky odstraňovat. Pokud dojde k jejich ztrátě, bude to oznámeno sportovním komisařům.
32.2.3 Soutěžící také odpovídá za to, že každý díl vozu, který byl demontován během kontroly, bude znovu správně nainstalován.
32.2.4 Každý odhalený podvod, zvláště falšování originálních identifikačních značek, bude ohlášen sportovním komisařům.
32.2.5 *U vozů, které nedokončily rally pro havárii (nehodu), je soutěžící povinen umožnit prohlídku a zdokumentování stavu vozidla technickým komisařům delegovaným na rally. Bez zápisu o nehodě (u lehčích havárií), resp. bez protokolu a fotodokumentace (u havárií těžších) vypracovaného TK nesmí vůz pod trestem nahlášení DK AČR opustit místo rally. Kopie těchto zápisů a protokolů budou součástí zprávy HTK pro AS AČR.*

33. ZÁVĚREČNÉ KONTROLY
33.1 UZAVŘENÉ PARKOVIŠTĚ V CÍLI RALLY
33.1.1 Po skončení formalit v cíli se musí vozy odevzdat do uzavřeného parkoviště, kde musí zůstat až do jeho otevření na pokyn sportovních komisařů.
V UP na konci rally je soutěžící povinen převzít své vozidlo do 30 minut po oficiálním otevření UP. Po této době končí jakákoliv odpovědnost pořadatele za vozidlo.
33.1.2 Předběžná klasifikace by se měla zveřejnit v době stanovené ve zvláštních ustanoveních (nebo v PÚ), co nejdříve po poslední časové kontrole, a to i v případě, že ještě není dokončena závěrečná technická kontrola.
33.2 VÝBĚR VOZŮ
Technická kontrola vozu po rally včetně jeho demontáže může být provedena z rozhodnutí sportovních komisařů nebo na základě protestu, nebo také na doporučení ředitele rally a/nebo technického delegáta FIA (hlavního technického komisaře) sportovním komisařům.
33.3 HOMOLOGAČNÍ LIST
Pro závěrečnou kontrolu musí být k dispozici úplný originální homologační list FIA a ostatní nezbytná osvědčení. Pro regionální vozy musí být k dispozici originální dokumenty ASN.

ZPŮSOB JÍZDY
34. CHOVÁNÍ
34.1 OBECNÁ PRAVIDLA
34.1.1 Posádky se musí vždy chovat sportovním způsobem**.**
34.1.2 Pokud jsou vozy v oblasti dle pravidel uzavřeného parkoviště, mohou být přesouvány (tlačeny) pouze posádkou a činovníky, ve všech ostatních případech může tlačit (ručně) vůz kdokoliv. Použití jiné než vlastní síly nebo tlačení (ručně) či použití jiného způsobu pohybu vozu je zakázáno, pokud není těmito předpisy povoleno jinak.
Výjimečně mohou být na rychlostních zkouškách vyproštěny nebo tlačeny vozy tak, aby se mohly vrátit zpět na silnici nebo aby cesta byla průjezdná.
34.1.3 „Předváděcí jízda“ (smyková kolečka) se mohou provádět jen tehdy, když je to povoleno v ZU.
Na rally v ČR zapsaných v kalendáři AS AČR je „předváděcí jízda“ (např. smyková kolečka) ZAKÁZÁNA!
34.1.4 Posádky musí vždy jet jen ve směru RZ (s výjimkou pouhého otočení se).
34.1.5 V traťovém úseku na veřejné komunikaci a na startu RZ musí jet soutěžní vozidlo jen na čtyřech volně se otáčejících kolech s pneumatikami.

Každé vozidlo, které není v souladu s tímto článkem, bude považováno za odstoupené dle článku 54. Sportovní komisaři mohou uložit dodatečný trest.
34.1.6 Jakákoliv jízda během rally se silně poškozeným čelním sklem, které významně brání ve výhledu posádce, je zakázaná. Této posádce může být zakázáno pokračovat v soutěži dle rozhodnutí sportovních komisařů. Posádka se může po opravě vrátit do závodu dle článku 54.
Jakákoliv jízda bez správně usazeného čelního skla je povolena pouze v případě, pokud jsou oba členové posádky vybaveni ochrannými brýlemi dle specifikace EN 1938 nebo používají-li celoobličejovou soutěžní helmu se zavřeným zorníkem.
Avšak v kterémkoliv z výše uvedených případů může policie vozidlo zastavit a zabránit posádce v pokračování v jízdě dle národních dopravních předpisů.

34.2 BĚHEM SEZNAMOVACÍCH JÍZD A/NEBO NA TRAŤOVÝCH ÚSECÍCH SHAKEDOWNU

34.2.1 Zdůrazňuje se, že seznamovací jízdy nejsou trénink. Musí se přísně dodržovat všechny dopravní předpisy země, ve které se rally jede, a musí se dbát na bezpečnost a práva ostatních účastníků provozu, obojí během seznamovacích jízd a shakedownu.
34.2.2 Překročení povolené rychlosti během seznamovacích jízd, shakedownu a na traťových úsecích (přejezdech) musí vést k pokutě udělené ředitelem rally takto:
Za 1 km/h přes limit rychlosti:
- všichni jezdci € 25

V ČR při rally zařazených v kalendáři AS AČR (mimo ME a ET) je stanovena pokuta ve výši 250 Kč za každý 1 km/h. (překročení rychlosti s tolerancí 10 %)
34.2.3 Ostatní dopravní přestupky při seznamovacích jízdách budou pokutovány sportovními komisaři v souladu s článkem 34.3.4.
34.2.4 Výši těchto pokut nezmění ani pokuta od policie.
34.2.5 Za druhý přestupek při seznamovacích jízdách v téže rally bude pokuta dvojnásobná.

34.3 NADMĚRNÁ RYCHLOST PŘI RALLY A DOPRAVNÍ PŘEDPISY

34.3.1 Po celou dobu trvání rally musí oba členové posádky dodržovat dopravní předpisy dané země.
34.3.2 Zjistí-li policie nebo činovníci rally, že posádka porušila dopravní předpisy, musí ji o tom uvědomit stejným způsobem jako normálního účastníka silničního provozu.
34.3.3 Rozhodne-li se policie nezastavovat provinilého jezdce, může požádat pořadatele, aby použil penalizace uvedené v ZU pod podmínkou, že:
- oznámení o přestupku je doručeno písemně a oficiální cestou před vyvěšením předběžné klasifikace
- protokol bude bez jakýchkoliv pochyb obsahovat dostatečné podrobnosti pro přesné zjištění totožnosti provinilého jezdce, jakož i přesné určení místa a času přestupku
- fakta nelze vykládat různými způsoby

34.3.4 Penalizace za porušení předpisů během rally:
a) První přestupek:
  - Rychlost: Pokuta 250 Kč/km za překročení povolené rychlosti udělená ředitelem soutěže.
  - Při jiném přestupku než je překročení rychlosti: pokutu mohou uložit sportovní komisaři

b) Druhý přestupek:
  - Rychlost: Pokuta 500 Kč/km za překročení povolené rychlost udělená ředitelem soutěže
  - Při jiném přestupku než je překročení rychlosti: pokutu mohou uložit sportovní komisaři

c) Třetí přestupek:
   - Časová penalizace 5 minut uložená ředitelem soutěže
d) Čtvrtý přestupek:
   - Vyloučení rozhodnuté sportovními komisaři

Každé takové porušení předpisů bude ředitelem soutěže oznámeno dotyčné posádce.
34.4 Sankce uvedené v čl. 34.2 a 34.3 nebrání sportovním komisařům v udělení dalších trestů, pokud to považují za nutné.

SEZNAMOVACÍ JÍZDY

35. SEZNAMOVACÍ JÍZDY

35.1 VOZIDLA PRO SEZNAMOVACÍ JÍZDY

35.1.1 Obecné požadavky:

- vůz musí být jednobarevný, bez reklam, polepů, atd. (*označení prodejce či půjčovny bude tolerováno)*
- je povolena ochrana podvozku (vyhovující předpisům skupiny N)
-¨ jsou povoleny dva pomocné světlomety homologované pro silniční provoz
- posádka může použít „jednoduchý" komunikační systém (bez přileb)
- do vozidla může být instalováno navigační zařízení
- *všechna vozidla s registrační značkou ČR musí odpovídat zákonu 56/2001 Sb.*

Mohou být použita vozidla odpovídající následujícím specifikacím:

35.1.2 Standardní vozy

Zcela neupravené standardní vozy jaké jsou nabízeny na prodej veřejnosti.

35.1.3 Produkční vozy

- motor musí být sériově vyráběný (vyhovující předpisům skupiny N)
- převodovka musí být sériově vyráběná (vyhovující předpisům skupiny N)
- výfuk musí být sériově vyráběný s maximální hladinou hluku v povoleném limitu pořadatelské země
- zavěšení musí vyhovovat předpisům skupiny N
- je povolena montáž ocelového bezpečnostního rámu vyhovujícího článkům 253-8.1 až 8.3 Přílohy J
- jsou povoleny anatomické sedačky ve stejné barvě, jako je interiér vozu
- ráfky jsou libovolné, musí však vyhovovat předpisům Přílohy J pro skupinu N

35.2 PNEUMATIKY PRO SEZNAMOVACÍ VOZY

Pro seznamovací jízdy mohou být použity tyto pneumatiky:
a) sériově vyráběné pneumatiky pro asfalt homologované pro silniční provoz
b) libovolné pneumatiky pro šotolinu, pokud není jinak uvedeno v ZU *(při mistrovství ČR a RSS to jsou sériové pneumatiky M+S pro šotolinu homologované pro silniční provoz).*

35.3 OMEZENÍ SEZNAMOVACÍCH JÍZD

Pokud po zveřejnění ZU soutěže jezdec nebo jeho spolujezdec, nebo jiný člen týmu, který má v úmyslu zúčastnit se rally, chce jet po komunikaci, která je využita jako RZ na této rally, může tak učinit jen po získání písemného souhlasu pořadatele. Toto neplatí pro osobu žijící v této oblasti. Nedodržení uvedeného pravidla bude mít za následek nahlášení jezdce sportovním komisařům.

35.4 PRŮBĚH SEZNAMOVACÍCH JÍZD

35.4.1 Program

Seznamovací jízdy se musí konat v souladu s programem, který stanoví pořadatel. Účast v seznamovacích jízdách není povinná.

35.4.2 Dodržování programu SJ
Po zveřejnění ZU se může osoba spojená s přihlášenou posádkou pohybovat po trati RZ nebo přes ni (s výjimkou chůze) pouze s výslovným souhlasem ředitele rally. To platí až do doby, kdy je rychlostní zkouška ukončena v rámci rally a opět otevřena pro běžný provoz. Zároveň musí být respektovány ustanovení v článku 35.3.
Seznamovací jízda po super speciální rychlostní zkoušce, pokud je součástí soutěžní části rally, nemusí být zařazena v časovém harmonogramu seznamovacích jízd.
35.4.3 Počet průjezdů
Každý jezdec může projet každou RZ, případně její část, maximálně dvakrát *(platí pro ME a EP, ostatní rally třikrát).* Rychlostní zkoušky, které se při rally jedou dvakrát, jsou považovány za jednu rychlostní zkoušku. V průběhu seznamovacích jízd budou pořadatelé kontrol na startu a na stanovišti Stop každé RZ zaznamenávat počet průjezdů. Posádky mohou vjet a vyjet z RZ jen přes stanoviště kontroly na startu a v cíli. Další kontroly mohou být prováděny i uvnitř RZ. *Při podnicích v ČR jsou používány pro seznamovací jízdy monitorovací jednotky se záznamem rychlosti jízdy. Zřízení kontrol na startu a na stanovišti Stop není povinné. Pořadateli se doporučuje vhodným způsobem provádět kontrolu funkčnosti – zapojení jednotek během seznamovacích jízd.*
35.4.4 Rychlost při seznamovacích jízdách
Pořadatel může určit povolenou rychlost v rychlostních zkouškách. Tyto limity musí být uvedeny ve zvláštních ustanoveních a rychlost může být kdykoliv při seznamovacích jízdách kontrolována. Pro sledování rychlosti během seznamovacích jízd je povinné ~~se doporučuje~~, aby byl každý seznamovací vůz vybaven jednotkou pro sledování rychlosti nebo systémem pro sledování událostí z technického seznamu FIA č. 98: Systémy pro sledování vozů při rally. Použití sledovacího systému pocházejícího z Technického seznamu FIA č. 98 je povinné. Jakýkoli zásah do systému (systémů) během seznamovacích jízd bude mít za následek nahlášení soutěžícího sportovním komisařům. *Pokud pořadatel určí jinou povolenou rychlost v rychlostních zkouškách, než která je stanovena pravidly silničního provozu, provede označení úseků s touto změnou v itineráři.*
Při všech rally v ČR jsou všichni pořadatelé a soutěžící povinni používat monitorovací systém ONI SYSTÉM na seznamovací jízdy (kromě podniku ERC a WRC).
35.4.5 Shakedown
Program seznamovacích jízd nemusí povinně obsahovat shakedown. *Při MČR musí program seznamovacích jízd obsahovat i shakedown.*
35.4.6 Počet osob
Při každém průjezdu RZ smí být ve vozidle jen posádka.
35.5 DODATEK PRO ČR
35.5.1 *Při rally v ČR jsou při seznamovacích jízdách povoleny* ***tři průjezdy*** *stejnou RZ s výjimkou ME a ET****,*** *kde FIA povoluje* ***pouze 2 průjezdy. Jízda v protisměru RZ je zakázána*** *až na výjimky, které jsou uvedeny ve zvláštních ustanoveních.*
35.5.2 *Před zahájením seznamovacích jízd je každá posádka povinna oznámit pořadateli registrační značku vozidla, se kterým bude seznamovací jízdy provádět. Na toto vozidlo pořadatel vydá identifikační označení se startovním číslem posádky. Označení musí být při všech seznamovacích jízdách nalepeno v pravém horním rohu předního skla a na obou zadních oknech seznamovacího vozidla. Toto označení musí být po skončení doby určené pro seznamovací jízdy z vozidla odstraněno. Seznamovací vozidla musí být pojištěna tak, jak to vyžaduje zákon a pořadatel nenese v tomto případě žádnou odpovědnost.*
Případnou změnu ohlášeného vozidla musí posádka předem oznámit pořadateli.

35.5.3 *Kromě kontrol podle čl. 35.4.3 a v souladu s čl. 34.2 je pořadatel dále povinen provádět namátkové* ***kontroly dodržování všech předpisů pro seznamovací jízdy****. Činovníky pověřené kontrolou seznamovacích jízd ředitel jmenuje jako rozhodčí faktu. Systém kontrol může být doplněn GPS sledováním, přičemž na oficiální vývěsce musí být uvedena a jmenována osoba (y), zodpovědné za stálé sledování GPS v době SJ. Záznamy ze SJ musí být uschovány pro kontrolu.*

35.5.4 *Od zahájení seznamovacích jízd musí být soutěžícím k dispozici činovník ředitelství, jehož povinností je přijímat v určené době a na určeném místě připomínky posádek k rychlostním zkouškám a k uspořádání trati, které předá k vyřešení řediteli rally. O všech závažných připomínkách a provedených opatřeních informuje ředitel sportovní komisaře při prvním zasedání.*

35.5.5 *Pro období před soutěží platí čl. 2.15. Všem posádkám, které realizovaly seznamovací jízdy před uzávěrkou přihlášek, organizační výbor odmítne přihlášku. Všem posádkám, které realizovaly seznamovací jízdy po uzávěrce přihlášek mimo oficiální dobu seznamovacích jízd, ředitel rally odmítne start a nebude jim vrácen vklad.*

35.5.6 *V období 2 měsíců před začátkem rally je na trati RZ zakázána jakákoliv jízda soutěžního nebo jiného vozidla týmu (kromě seznamovacího vozu v době seznamovacích jízd). Za porušení tohoto pravidla nese plnou zodpovědnost soutěžící, kterému ředitel rally odmítne start.*

35.5.7 *Formální a* ***méně závažná porušení předpisů pro seznamovací jízdy*** *nebo překročení povolené rychlosti zjištěné rozhodčím faktu bude* ***rozhodnutím ředitele rally potrestáno*** *peněžitou pokutou v souladu s čl. 34.3.4.*

35.5.8 Závažná porušení pravidel pro seznamovací jízdy *oznámí ředitel sportovním komisařům, kteří* ***rozhodnou o pokutě, časové penalizaci nebo o odmítnutí startu****.*

35.5.9 *Všechna rozhodnutí ředitele a/nebo sportovních komisařů o sankcích za porušení pravidel o seznamovacích jízdách musí být zveřejněna na oficiální vývěsce.*

35.6 PRŮZKUMNÁ VOZIDLA

35.6.1 *Pořadatel MČR umožní týmům použití průzkumných vozidel. Pořadatel připraví časový harmonogram tak, aby průzkumná vozidla mohla trať rychlostních zkoušek projet před každou sekcí jednotlivých etap (s výjimkou situací způsobených vyšší mocí).*

35.6.2 *Pravidla pro registraci vozidel a posádek průzkumných vozidel a jejich organizaci uvede pořadatel v ZU (neplatí pro podniky ME, EP a RSS). Organizace průjezdů průzkumných vozidel uzavřenou RZ uvede pořadatel v bezpečnostním plánu. Posádka průzkumného vozidla nahlásí pořadateli jméno posádky, typ a značku vozidla, registrační značku a telefonní číslo, na kterém bude posádka průzkumného vozu po celou dobu soutěže k zastižení.*

35.6.3 *Pořadatel vydá pro každé průzkumné vozidlo 1 x itinerář, 1 x označení umožňující vjezd na uzavřenou RZ a do servisní zóny, 2 x označení pro posádku, sledovací systém pro seznamovací jízdy, harmonogram vjezdů do jednotlivých RZ a určení míst na traťových úsecích pro předání informací mezi průzkumným vozidlem a posádkou.*

35.6.4 *Poplatek za možnost využít průzkumné vozidlo, jenž je pořadatelem zpoplatněno, nesmí přesáhnout částku 2 000 Kč bez DPH.*

35.6.5 *Posádky průzkumných vozidel se řídí ZU, pokyny dispečinku rally a vedoucích jednotlivých RZ. Jakékoli porušení pravidel pro průzkumná vozidla bude oznámeno SSK.*

35.6.6 *Maximální povolená rychlost průzkumných vozidel na uzavřených tratích RZ je 80 km/hod.*

SHAKEDOWN

36. SHAKEDOWN

36.1 VŠEOBECNĚ

Shakedown může být uspořádán jako mediální a reklamní příležitost a zároveň proto, aby soutěžícím umožnil vyzkoušet si své vozy. Záleží na pořadateli, zda shakedown zahrne do programu rally.

36.2 PRŮBĚH SHAKEDOWNU

36.2.1 Shakedown musí být uspořádán tak, jako by se jednalo o rychlostní zkoušku v průběhu rally a musí být použita všechna potřebná bezpečnostní opatření. Shakedown by měl svým charakterem odpovídat celé rally.

36.2.2 Pro shakedown může být použita Super RZ, část RZ nebo část trati rally*, ale za podmínky, že bude v opačném směru než při rally.*

36.2.3 Shakedown je považován za součást seznamovacích jízd, včetně využití čl. 34.2

36.2.4 Povrch shakedownu by měl být stejný jako povrch většiny rychlostních zkoušek.

36.3 ZBAVENÍ ODPOVĚDNOSTI

Každá osoba, která je v průběhu shakedownu na jeho trati v soutěžním voze a není přihlášená do rally, musí podepsat prohlášení, že takto činí na vlastní nebezpečí a zbavuje pořadatele odpovědnosti.

36.4 TECHNICKÉ POŽADAVKY

Před shakedownem musí vozy projít technickou přejímkou. U těchto vozů musí být v souladu s těmito předpisy zapečetěn blok motoru *(neplatí pro podniky MČR, MČR HA a RSS)*, transmise a mechanické části.

36.5 PORUCHA BĚHEM SHAKEDOWNU

Soutěžící, jehož vůz pro poruchu odpadl při shakedownu, se přesto musí dostavit ke slavnostnímu startu.

36.6 VYBAVENÍ POSÁDKY

Všechny osoby ve voze v průběhu shakedownu musí být vybaveny homologovanými přilbami, veškerým potřebným bezpečnostním oděvem a vybavením v souladu s přílohou L kapitolou III – výbava jezdců a mít řádně upnuty bezpečnostní pasy. *Pro použití nehořlavého oblečení a zádržného systému hlavy platí stejná pravidla jako na RZ při rally (platí i pro osoby podle čl. 36.3). Každý přestupek bude penalizován.*

36.7 SERVIS BĚHEM SHAKEDOWNU

Servis se může provádět pouze v hlavní servisní zóně, pokud v ZU rally není dovoleno jinak.

36.8 DODATEK PRO ČR

Při rally MČR musí být shakedown uspořádán povinně. Soutěžící, kteří se na shakedown přihlásí, uhradí pořadateli poplatek 2.000 Kč za každé vozidlo.

37. VOLNÝ TRÉNINK / KVALIFIKAČNÍ RZ

Platí pouze ve vybraných šampionátech. Detaily jsou uvedeny v jejich předpisech.

STARTY A NOVÉ STARTY (RE-STARTS)

Článek 38. platí pouze pro WRC

39. SLAVNOSTNÍ START

Je možné uspořádat slavnostní start pro zlepšení propagace rally a mediálního zájmu o rally. Startovní intervaly a startovní pořadí slavnostního startu záleží na úvaze organizátora. Časový plán startu a místo slavnostního startu ~~se~~ musí být uvedeny v ZU.

Jestliže se nějaká posádka nemůže zúčastnit se svým vozem slavnostního startu, bude jí povoleno odstartovat do zbytku rally 1. etapy v jejím přiděleném čase s tím, že o tom budou sportovní komisaři informováni a že proběhne nutná technická kontrola vozu.

Dotyčná posádka oblečená do kombinéz však musí být přítomna na slavnostním startu ve svém řádném startovním čase.

40. START RALLY

40.1 OBLAST STARTU

Před startem soutěžní části rally může organizátor shromáždit soutěžní vozy v oblasti startu, do které mohou být vozy přistaveny před startovním časem za podmínek uvedených v ZU. Za pozdní příjezd do oblasti startu budou stanoveny výhradně peněžité pokuty specifikované v ZU. V oblasti startu není povolen žádný servis.

40.2 MAXIMÁLNÍ ZPOŽDĚNÍ NA STARTU

Posádce, která se zpozdí na startu sekce o více než 15 minut, nebude povolen start do této sekce.

41. STARTOVNÍ POŘADÍ A INTERVALY

41.1 POŽADAVEK NA DODRŽENÍ STARTOVNÍHO POŘADÍ

Startovní pořadí zůstane nezměněno až do ujetí nejméně 10 % celkové délky rychlostních zkoušek.

41.2 PŘEŘAZENÍ JEZDCŮ

Ředitel rally může kvůli bezpečnosti a s vědomím sportovních komisařů přeřadit jezdce na startu nebo změnit časové intervaly mezi vozy.

41.3 STARTOVNÍ POŘADÍ 1. ETAPY

Startovní pořadí 1. etapy je následující:

- Prioritní jezdci FIA
- Všichni další soutěžící podle startovní listiny, ponecháno na úvaze pořadatele

- *Při mistrovství ČR (kromě ME a EP) se do rally startuje v pořadí:*
  a) prioritní jezdci (FIA, ASN)
  b) jezdci MČR
  c) jezdci MČR HA
  d) ostatní klasifikace
- *Při RSS se do rally startuje v pořadí:*
  a) prioritní jezdci (FIA, ASN)
  b) jezdci Poháru 2+ a RSS včetně jezdců PM seřazeni podle výkonnosti
  c) jezdci MČR HA a RSS HA
  d) ostatní klasifikace

Pořadatel RSS může po uvážení v případě vhodnosti kompletní pole RSS HA přesunout na začátek startovního pole.

41.4 STARTOVNÍ POŘADÍ PRO DALŠÍ ETAPY

Startovní pořadí do dalších etap se stanoví na základě klasifikace v cíli poslední RZ předešlé etapy s výjimkou Super RZ, pokud je poslední zkouškou předešlé etapy. Za účelem navyšování počtu živých TV přenosů může promotér mistrovství požadovat na konci etapy změnu startovního pořadí vozů.

41.5 STARTOVNÍ INTERVAL

Všechna vozidla startují v jednominutových intervalech, pokud není v předpisech pro dané mistrovství nebo ve zvláštních ustanoveních rally stanoveno jinak.

KONTROLY

42. KONTROLY – OBECNÉ POŽADAVKY

42.1 ZNAČENÍ KONTROL

Všechny kontroly, tj. časové, průjezdní, starty, cíle a stop rychlostních zkoušek, zóny přeskupení, tankovací zóny, zóny pro označování pneumatik a media zóny se označují

jednotnými panely schválenými FIA, jejichž vzhled a vzdálenosti jsou uvedeny v Příloze I a jsou zahrnuty v itineráři.

42.2 OCHRANNÉ BARIÉRY

Oblast nejméně 5 m před a 5 m za stanovištěm kontroly musí být po obou stranách vozovky chráněna zábranami, aby byl zajištěn správný průběh činnosti kontroly.

42.3 DOBA ZASTAVENÍ V KONTROLE

Doba zastavení v kontrolní oblasti je omezena na dobu nutnou pro vykonání kontrolních operací.

42.4 PŘIPRAVENOST K PRÁCI

42.4.1 Kontroly musí být připraveny fungovat nejméně 30 minut před ideálním časem průjezdu prvního soutěžního vozu.

Stanoviště kontroly však musí být v pohotovosti jednu hodinu před ideálním časem průjezdu prvního soutěžního vozu.

42.4.2 Pokud ředitel rally nerozhodne jinak, ukončí činnost 15 minut po ideálním čase poslední soutěžní posádky zvětšeném o dobu stanovenou pro odstoupení.

42.5 SLED KONTROL A SMĚR JÍZDY

42.5.1 Posádka musí mít v každé kontrole potvrzen průjezd ve správném sledu a ve správném směru trati rally.

42.5.2 Je zakázáno znovu vjíždět do kontrolní oblasti.

42.6 POKYNY POŘADATELŮ

42.6.1 Posádky jsou povinny dodržovat pokyny vedoucího kontroly. Neuposlechnutí bude oznámeno sportovním komisařům.

V případě absence vedoucího kontroly na dané ČK jsou přestupky posádek zapsány časoměřičem do kontrolní listiny a nahlášeny hlavnímu časoměřiči, který je předá řediteli rally k posouzení a následnému předání sportovním komisařům.

42.6.2 Všichni činovníci v kontrolách musí být identifikovatelní. V každé kontrole musí mít vedoucí kontroly oblečenou výrazně odlišnou vestu *(a mít vybavení dle přílohy III).*

42.7 MEDIÁLNÍ ZÓNA (JE-LI POUŽITA)

Ohraničená mediální zóna musí být zřízena před žlutým panelem časové kontroly před všemi servisními zónami, vzdálenými servisními zónami, zónami pro výměnu pneumatik (s výjimkou oblastí dle článku 57.2.1), ve všech přeskupeních (kromě nočního přeskupení, jestliže je před ním plánován servis) a uvnitř záchytného parkoviště před slavnostním startem a cílem. Přístup do mediálních zón je omezen pouze na osoby s povolením vstupu. Organizátor rally musí plánovat trať rally a harmonogram rally tak, že posádkám bude umožněno minimálně 15 minutové setrvání. Mediální zóny musí být vyznačeny v itineráři.

42.8 MÍSTA PRO VÝMĚNU ZÁZNAMOVÝCH MÉDIÍ Z PALUBNÍCH KAMER

Pořadatelé mohou na trati stanovit body pro výměnu záznamových médií z palubních kamer (OBC). Tato místa, která jsou určena výhradně pro výměnu záznamových médií, úpravy a údržbu kamer, musí být oznámena v prováděcích ustanoveních vydaných ředitelem rally.

Výměna video dat a údržba kamer může být za přítomnosti člena týmu provedena také v mediální zóně, v přeskupení nebo v uzavřeném parkovišti a na výjezdu ze vzdálené tankovací zóny se souhlasem ředitele rally. Pokud je nutné, aby tyto činnosti byly provedeny jen za přítomnosti člena soutěžního týmu, musí o to zástupce týmu požádat ředitele rally před startem rally.

Všechny tyto práce budou provedeny pod dohledem komisaře nebo činovníka rally.

(Při mimořádné události, velké havárii, kolizi s divákem či civilním účastníkem silničního provozu je posádka povinna záznamové médium na vyžádání předat pro účely šetření zástupci pořadatele nebo AS AČR).

43. PRŮJEZDNÍ KONTROLY

V těchto kontrolách označených znaky uvedenými v Příloze č. I musí časoměřiči stanoviště posádce jízdní výkaz pouze orazítkovat a/nebo podepsat ihned po jeho předložení, ale bez záznamu času průjezdu.

44. ČASOVÉ KONTROLY

44.1 ČINNOST

V těchto kontrolách časoměřiči vyznačí do jízdního výkazu čas, kdy jim byl výkaz předán posádkou. Naměřený čas bude zaznamenán v celých minutách.

44.2 KONTROLNÍ POSTUP

44.2.1 Kontrolní postup začíná ve chvíli, kdy vůz míjí panel na vjezdu do oblasti časové kontroly.

44.2.2 Mezi panelem na vjezdu do oblasti kontroly a stanovištěm kontroly nesmí posádka ze žádných důvodů zastavit, ani nesmí jet nepřiměřeně pomalu.

44.2.3 Měření a zaznamenání času do jízdního výkazu může být provedeno jedině tehdy, jsou-li oba členové posádky i s vozidlem v oblasti kontroly a v těsné blízkosti stolku kontroly.

44.2.4 Zaznamenaný čas přesně odpovídá okamžiku, kdy jeden z členů posádky předá jízdní výkaz časoměřiči.

44.2.5 Tento skutečný čas, ve kterém byl jízdní výkaz předložen posádkou, vyznačí časoměřič ručně nebo razítkovacími hodinami do jízdního výkazu a nic jiného.

44.2.6 Ideální čas v kontrole se stanoví připočtením předepsané jízdní doby, k času startu RZ nebo k času odjezdu z předcházející časové kontroly. Jízdní doba i časy se vyjadřují v celých minutách.

44.2.7 Za kontrolní čas odpovídá samotná posádka, která se může řídit oficiálními hodinami na kontrolním stolku. Časoměřiči nemohou podávat žádné informace o ideálním kontrolním čase.

44.2.8 Posádka nepodléhá žádné penalizaci za předčasný příjezd, vjede-li vozidlo do oblasti kontroly v ideální kontrolní minutě nebo v minutě předcházející.

44.2.9 Posádka nepodléhá žádné penalizaci za zpoždění, jestliže předání jízdního výkazu časoměřiči proběhlo v ideální kontrolní minutě.

44.2.10 Každý rozdíl mezi skutečným a ideálním časem bude penalizován takto:

a) za pozdní příjezd: 10 sekund za každou minutu nebo zlomek minuty

b) za předčasný příjezd: 1 minuta za každou minutu nebo zlomek minuty

44.2.11 Předčasný příjezd může pořadatel posádkám povolit za předpokladu, že to uvede ve zvláštních ustanoveních nebo později v prováděcích ustanoveních.

Není-li v ZU stanoveno jinak, je při mistrovství ČR předčasný příjezd bez jakékoliv penalizace povolen do cíle rally. V ostatních případech musí být předčasný příjezd povolen v ZU nebo v prováděcích ustanoveních.

44.2.12 Bude-li zjištěno, že posádka nedodržuje uvedená pravidla pro postup záznamu času, musí časoměřič zapsat skutečnost do kontrolní listiny a ihned zaslat zprávu o tomto přestupku hlavnímu časoměřiči, který ji předá řediteli rally.

44.2.13 Posádce, která byla penalizována za předčasný příjezd, může být na základě rozhodnutí ředitele rally neutralizován čas potřebný pro odjezd posádky v původně správném čase.

44.3 ČASOVÁ KONTROLA PŘED RZ

Jestliže za ČK následuje start do rychlostní zkoušky, platí tento postup:

44.3.1 V časové kontrole na konci traťového úseku zaznamená časoměřič do jízdního výkazu posádky jak skutečný čas příjezdu, tak i předpokládaný čas startu do RZ. Musí zde být zachován 3 minutový interval, během kterého se může posádka připravit na start do RZ a přijet na startovní čáru.

44.3.2 Dostaví-li se dvě nebo více posádek do časové kontroly před startem do RZ ve stejné minutě, budou jejich předpokládané časy startu do RZ stanoveny podle vzájemného pořadí jejich časů příjezdu do předešlé ČK. Jsou-li jejich časy příjezdu do předešlé ČK rovněž totožné, budou brány v úvahu jejich časy příjezdu do předposlední ČK a tak dále. *Při mistrovství ČR a při RSS budou předpokládané časy startu do RZ stanoveny podle pořadí příjezdu vozidel do ČK před startem RZ.*
44.3.3 Po zapsání času v ČK odjede soutěžní vůz přímo na start RZ, kde bude posádka odstartována způsobem stanoveným v těchto předpisech.
44.3.4 V případě, že se vyskytne rozdíl mezi předpokládaným časem startu do RZ a časem skutečného startu, je závazný čas startu do RZ, pokud sportovní komisaři nerozhodnou jinak.
44.3.5 Čas startu do RZ bude startovním časem pro výpočet ideálního času do další časové kontroly.

44.4 ZÓNA NA ZAHŘÍVÁNÍ PNEUMATIK (TYRE WARMING ZONE / TWZ)

44.4.1 Zařazení zóny na zahřívání pneumatik mezi časovou kontrolu a start rychlostní zkoušky je pro pořadatele volitelný.
Aby bylo možné zřídit TWZ, musí být silnice zabezpečena jako rychlostní zkouška, kromě záchranných vozů, které zůstanou umístěny za startem rychlostní zkoušky.
44.4.2 K zařazení zóny na zahřívání pneumatik musí být vzdálenost mezi časovou kontrolou a následným startem RZ minimálně 500 m. TWZ musí být vyznačena v itineráři.
44.4.3 TWZ začíná po časové kontrole návěstím „TWZ začátek“ a končí návěstím „TWZ konec“. Jezdci musí umět v případě nebezpečí kdykoliv zastavit vůz. Záměrné zastavování v TWZ nebo jízda v protisměru je striktně zakázána. Minimálně 100 m před startem do RZ bude umístěno návěstí „TWZ konec“. Ke startu RZ musí jet následně posádky rychlostí chůze.
44.4.4 Postup startu do RZ je stanoven v čl. 48. 3 minutové okno může být rozšířeno s ohledem na délku TWZ, aby posádka mohla zahřát pneumatiky a připravit se na start RZ.
44.4.5 Před jízdou v TWZ musí být posádka ustrojena tak, jak je stanoveno v čl. 53.1.
44.4.6 Všechny předpisy neupravené tímto článkem zůstávají nezměněny a platné.
44.4.7 Organizátoři mohou tato pravidla doplnit v ZÚ, které však výše uvedené předpisy nesmí měnit.

45. MAXIMÁLNÍ POVOLENÉ ZPOŽDĚNÍ

45.1 MAXIMÁLNÍ POVOLENÉ ZPOŽDĚNÍ

Každé zpoždění přesahující 15 minut proti jednotlivé předepsané jízdní době nebo celkové zpoždění na konci každé sekce a/nebo etapy delší než 30 minut, bude pro dotyčného soutěžícího posuzováno jako odstoupení v dané kontrole a bude udělena penalizace podle čl. 44.2.10 za 30 minut zpoždění. Posádka však může, pokud to je možné, znovu nastoupit na start podle dispozic stanovených pro dané mistrovství. Pro stanovení doby pro odstoupení se bere v úvahu skutečný čas, a ne časová penalizace (10 sekund za 1 minutu).

45.2 PŘEDČASNÝ PŘÍJEZD

Předčasný příjezd proti ideálnímu času nemůže v žádném případě snížit maximální povolené zpoždění.

45.3 OZNÁMENÍ PŘEKROČENÍ MAXIMÁLNÍHO POVOLENÉHO ZPOŽDĚNÍ

Informace o odstoupení za překročení maximálního povoleného zpoždění (dle článku 45.1) může být oznámena jen na konci sekce.

46. KONTROLY PŘESKUPENÍ
46.1 POSTUP V PŘESKUPENÍ
46.1.1 Po příjezdu do kontrol přeskupení dostanou posádky instrukce o svém startovním čase. Pak musí svůj vůz odstavit podle pokynů pořadatelů.
46.1.2 Všechny posádky musí být k dispozici (cca 5 minut) v zóně pro autogramy organizované v blízkosti ČK a přístupné pro diváky.
46.2 VÝJEZD Z PŘESKUPENÍ
Vozidla z přeskupení startují ve stejném pořadí, v jakém do něj dorazila, s výjimkou nočního přeskupení a začátku Power stage (pokud je organizována). Ředitel soutěže nicméně může, z jakéhokoliv důvodu a s vědomím sportovních komisařů, nařídit změnu startovního pořadí jakéhokoliv vozu.
46.3 DODATEK PRO ČR
46.3.1 *Přeskupení (včetně sociálního zázemí) má být umístěno v těsné blízkosti servisní zóny. Při nepříznivém počasí v UP mohou posádky se souhlasem ředitele zůstat ve vozidlech.*
46.3.2 *Je-li do přeskupení v průběhu etapy výjimečně povolen předčasný příjezd, pak vozy z přeskupení odstartují v pořadí popsaném ve zvláštních ustanoveních.*

RYCHLOSTNÍ ZKOUŠKY
47. VŠEOBECNĚ
47.1 MĚŘENÍ ČASU
V rychlostních zkouškách se čas měří s přesností na desetiny sekundy.
Volný trénink a ostrý průjezd kvalifikační zkouškou se měří s přesností na tisíciny sekundy. Všechny časové penalizace udělené během RZ budou přidány k času z RZ. *(platí pro WRC a ERC).*

48. START RYCHLOSTNÍ ZKOUŠKY
48.1 MÍSTO STARTU
Rychlostní zkoušky začínají pevným startem s vozidlem na startovní čáře.
48.2 STARTOVNÍ POSTUP
48.2.1 Elektronický startovní systém, který musí posádka ze startovní čáry jasně vidět, může být zobrazen jako digitální odpočítávající hodiny a/nebo jako sekvenční světelná signalizace. V každém případě musí být způsob startu popsán v ZU.
48.2.2 Start musí být vyznačen startovní čarou (stejně tak na šotolině i sněhu) a startovní fotobuňka musí být umístěna 50 cm za startovní čarou.
48.2.3 Po zapsání startovního času do jízdního výkazu, by měl být posádce jízdní výkaz vrácen co nejdříve.
48.2.4 Jakmile soutěžní vůz dorazí do prostoru startu, časoměřič (startér) jej navede a ustaví v minutě před startovním časem pomocí startovní tyče přesně na startovní čáru (přední část vozu musí být za startovní čárou). V minutě před startem, ale ne dříve, než vůz zastaví na startovní čáře, časoměřič opustí toto místo (oddělá startovní tyč) a zároveň ukáže posádce startovní hodiny s odpočtem. Jakákoliv změna polohy vozidla a pohyb do času startu vozidla není povolen a bude ohlášen sportovním komisařům.
48.2.5 *Při rally v ČR bude start do RZ prováděn pomocí elektronických digitálních (případně ručičkových) startovacích hodin umístěných na startu RZ v zorném poli jezdce a spojených s fotobuňkou pro zjištění předčasných startů. Fotobuňka je umístěna 50 cm za startovní čárou ve výšce 0,5 m (±5 cm).*
Vozidlo musí být při startu postaveno tak, aby jeho přední část byla na úrovni startovní čáry.

48.2.5.1 Start s použitím elektronických digitálních hodin

Bude použita světelná signalizace s digitálním odpočítáváním času:

***39** sekund - rozsvítí se červené světlo*
***30** sekund - startér ukáže na startovací hodiny*
***10** sekund - problikne červené světlo*
***START** - rozsvítí se zelené světlo*
- po dvaceti sekundách zhasne zelené a rozsvítí se červené světlo a bude uplatněn čl. 48.4.3 (odstoupení a odstavení)

48.2.5.2 Start s použitím elektronických ručičkových hodin

Činnost startéra (časoměřiče):

***30** sekund - ukáže na startovacích hodinách*
***15** sekund - ukáže ruční tabulkou „15“*
***10** sekund - ukáže ruční tabulkou „10“*
***5** sekund - ukáže na startovací hodiny, jejichž sekundová ručička postupně odměří posledních 5 sekund jednu po druhé*
***START** - ihned po uplynutí posledních 5 sekund*
- po dvaceti sekundách bude uplatněn čl. 48.4.3 (odstoupení a odstavení)

48.2.5.3 Start s použitím semaforu (okruhová a polookruhová RZ)

Proběhne-li start v předpokládaném časovém intervalu startu (cca 1 minuta), ukáže časoměřič 5 vteřin před rozsvícením zeleného světla posádce tabulku s číslem 5.
V případě potřeby delšího časového intervalu než lze předpokládat, ukáže časoměřič posádce nejdříve tabulku STOP a následně pak 5 vteřin před rozsvícením zeleného světla tabulku s číslem 5.
Posádka nesmí odstartovat na červené světlo semaforu.
Detailní popis startu bude součástí ZU.

48.3 RUČNÍ STARTOVNÍ POSTUP

Tam, kde se musí použít ruční startovní postup, startér po předání jízdního výkazu zpět posádce odpočítá nahlas: 30” – 15” – 10” a posledních 5 sekund po jedné. Po uplynutí posledních 5 sekund je dán signál ke startu.
Tento postup bude použit při poruše elektronického startovacího zařízení. Startér tuto skutečnost oznámí posádce a ručním postupem (s případným použitím tabulek „15“ a „10“) ji odstartuje.

48.4 ZPOŽDĚNÝ START VINOU POSÁDKY

48.4.1 V případě, že se start opozdí vinou posádky, zapíše časoměřič do jízdního výkazu nový čas startu a penalizace pak bude 1 minuta za minutu nebo zlomek minuty zpoždění.
48.4.2 Každá posádka, která odmítne odstartovat do rychlostní zkoušky v určeném čase a pořadí, bude oznámena sportovním komisařům, ať se rychlostní zkouška koná nebo ne.
48.4.3 Každý vůz, který není schopen odjet ze startovní čáry do 20 sekund po signálu startu, bude považován jako odstoupený a *na pokyn časoměřiče* musí být odstaven (odtlačen) činovníky RZ na bezpečné místo.
Tomuto vozu bude nicméně umožněno znovu odstartovat do další etapy dle článku 54 těchto předpisů.

48.5 ZPOŽDĚNÍ RYCHLOSTNÍ ZKOUŠKY

Jestliže se průběh RZ zpozdí o více než 20 minut, musí být diváci před průjezdem dalšího soutěžícího vozu upozorněni, že se rychlostní zkouška obnovuje. Jinak musí být rychlostní zkouška zrušena.

48.6 CHYBNÝ START

Chybný start, zejména start provedený dříve, než byl dán povel ke startu, se trestá takto:

1. přestupek:	10 sekund
2. přestupek:	1 minuta
3. přestupek:	3 minuty
Další přestupky:	podle rozhodnutí sportovních komisařů

Tato penalizace nebrání sportovním komisařům v udělení vyššího trestu, uznají-li to za nutné. Pro výpočet času musí být použit skutečný čas startu.

48.7 STARTOVNÍ INTERVALY

V průběhu sekce může ředitel rally startovní interval pro jedno nebo více vozidel z bezpečnostních důvodů dočasně změnit.

49. CÍL RYCHLOSTNÍCH ZKOUŠEK

49.1 CÍLOVÁ ČÁRA

Rychlostní zkoušky končí letmým cílem, kde je také umístěno zařízení (fotobuňka), které zaznamená přesný čas. Letmý cíl se nachází před stanovištěm „Stop“ ve vzdálenosti minimálně 200 m. Tato část tratě by měla být bez odbočení, bez ostrých a nebezpečných zatáček a jiných nebezpečí jako jsou brány a podobně. Zastavení mezi žlutým návěstním znakem a znakem Stop je zakázáno a bude oznámeno sportovním komisařům. Čas se měří na cílové čáře s použitím elektronických paprsků a toto měření je zálohováno stopkami. V cíli RZ musí být časoměřiči na úrovni cílové čáry, která je označena znakem se šachovnicovým praporkem na červeném podkladě*, a to na obou stranách cílové čáry.*

49.2 STANOVIŠTĚ STOP

Posádka musí zastavit na stanovišti Stop označeném červeným znakem “STOP”, kde jí bude do jejího jízdního výkazu zapsán cílový čas (hodina, minuta, sekunda, desetina sekundy. Jestliže časoměřiči v letmém cíli nemohou okamžitě sdělit přesný čas průjezdu cílem časoměřičům v kontrole STOP, bude posádce jízdní výkaz pouze potvrzen a zápis času bude proveden v příští neutralizaci nebo v přeskupení.

Při příjezdu na stanoviště STOP posádka oznámí časoměřičům:

- jízdu pod červenou vlajkou

- poskytnutí pomoci jiné posádce

- ostatní informace bezpečnostního charakteru (včetně chování diváků).

Článek 50. platí pouze pro WRC a ERC

51. SUPER RYCHLOSTNÍ ZKOUŠKY

51.1 CHARAKTERISTIKA SUPER RZ

51.1.1 Jestliže startuje najednou více vozů než jeden, musí být tvar trati v místech startu stejný. Pro každý vůz se musí použít stejný startovní postup. Je povoleno posunout startovní čáru, ze které vozy startují tak, aby délka rychlostní zkoušky byla z různých startovních míst stejná.

51.1.2 Zařazení Super RZ do trati rally je libovolné.

51.2 PRŮBĚH SUPER RZ

Specifické předpisy pro průběh, startovní pořadí a časové intervaly Super RZ závisí zcela na úvaze organizátora. Nicméně, tyto informace musí být uvedeny v ZU rally.

51.3 BEZPEČNOST

51.3.1 Musí být zaveden systém červených vlajek vyvěšených pořadateli, nebo červená světla, která signalizují závodníkům, aby zastavili nebo zpomalili. Je třeba dodržet postup popsaný v čl. 53.5.

51.3.2 Soutěžní vozy, které nemohou řádně dokončit Super RZ, mohou být z bezpečnostních důvodů do jejího cíle a/nebo na jiné bezpečné místo dopraveny pořadateli.

51.4 DODATEK PRO ČR

51.4.1 *Okruhové a polookruhové rychlostní zkoušky se považují za Super RZ.*

51.5 OKRUHOVÉ RYCHLOSTNÍ ZKOUŠKY

51.5.1 *V těchto rychlostních zkouškách se stejná trať nebo její část projíždí několikrát za sebou, to znamená, že mají více kol. Jejich zařazení do rally je podmíněno souhlasem Komise rally vydaným nejpozději při schvalování ZU.*

51.5.2 *Pro každou okruhovou RZ je pořadatel povinen zpracovat samostatný bezpečnostní plán a OPŘ, v němž budou uvedena místa pro diváky a média s odpovídajícím bezpečnostním zajištěním. Návrh těchto dokumentů a zápis o konzultaci se zástupcem jezdců a hlavním časoměřičem musí pořadatel předložit spolu s návrhem ZÚ.*

51.5.3 *Uspořádání vjezdu, startu, cíle a výjezdu i stanoviště STOP musí být provedeno tak, aby nevznikala možnost střetu vozidel. Způsob jízdy a činnosti na okruhové RZ musí být upřesněn ve zvláštních ustanoveních rally včetně případných penalizací. Na výjezdu z okruhové části RZ musí být umístěn rozhodčí faktu. Časoměřiči měří všechny průjezdy jednotlivými koly okruhových RZ (neplatí pro zkoušky polokruhové).*

51.5.4 *Posádka, která neodjede plný počet kol, obdrží za každé nedokončené kolo penalizaci uvedenou v ZU. Posádce, která ujede více kol než je předepsaný počet, bude započítán skutečný čas za všechna odjetá kola. Překročení maximálního povoleného počtu kol uvedeného v ZU bude oznámeno sportovním komisařům.*

51.5.5 *Posádky, kterým byla vyvěšena červená vlajka, pokračují sníženou rychlostí až k výjezdu z okruhu a potom, bez ohledu na počet ujetých kol, ihned odjedou ke stanovišti STOP. Ředitel jim přidělí náhradní čas v souladu s čl. 52 SPR.*

51.5.6 *Nedodržení předpisů pro okruhovou RZ nebo prokazatelné zkrácení trati bude oznámeno sportovním komisařům.*

52. PŘERUŠENÍ RYCHLOSTNÍ ZKOUŠKY

Je-li rychlostní zkouška z nějakého důvodu přerušena nebo zrušena, bude každé dotčené posádce přidělen čas ředitelem rally, který bude považován za nejspravedlivější. Příslušné oznámení bude publikováno ředitelem rally. Avšak žádná posádka, která zcela či částečně způsobila zastavení RZ, nemůže z tohoto opatření získat žádnou časovou výhodu.

52.1 POSTUP PŘI PŘERUŠENÍ RZ

52.1.1 *Po zastavení rychlostní zkoušky bude v ČK před startem zaznamenán do jízdního výkazu jak čas příjezdu, tak i předpokládaný čas startu do RZ, který je o 3 minuty větší. Není-li zajištěn volný příjezd vozidla ke stanovišti ČK, může se ke stolku časoměřiče s jízdním výkazem dostavit jeden člen posádky. Pro záznam času je rozhodující okamžik předložení jízdního výkazu časoměřiči. Doba čekání před startem RZ je neutralizována a pro vozidla i posádky platí režim UP (posádky však nemusí opustit vozidlo a řídí se pokyny příslušných činovníků). Časoměřič na startu RZ zapíše do kontrolní listiny poznámku o zastavení RZ a s časovými údaji uvede i všechny výjezdy zásahových a kontrolních vozidel.*

52.1.2 *Při definitivním zrušení rychlostní zkoušky (pro všechny posádky nebo jen pro zbývající část startovního pole) přebírá stanoviště startu funkci odjezdové časové kontroly. Vedoucí RZ nebo jeho zástupce předá časoměřiči vlastnoručně podepsaný formulář oznámení o zrušení RZ (informační nótu). Časoměřič toto oznámení předloží pro informaci a k podpisu všem posádkám při jejich příjezdu na stanoviště startu. Po zapsání času do jízdního výkazu a do kontrolní listiny odbavuje vozidla*

v jednominutových intervalech. Měření času v cíli RZ se ruší. Na stanovišti STOP musí všechna vozidla zastavit a předložit časoměřiči jízdní výkaz k potvrzení průjezdu. Všechna označení na RZ zůstávají nezměněna.

52.1.3 *Není-li trať zrušené RZ bezpečně průjezdná, musí být na pokyn vedoucího RZ použita objízdná trasa uvedená v itineráři včetně předepsané jízdní doby, kterou zaznamená do jízdního výkazu časoměřič. Postup je obdobný jako v čl. 52.1.2.*

52.1.4 *Je-li nutné použít objízdnou trasu s otáčením soutěžních vozidel v oblasti před startem RZ nebo už před ČK, může vedoucí RZ rozhodnout o přesunu odjezdového stanoviště nebo i ČK na jiné předem vybrané místo a informovat o tom časoměřiče i posádky.*

53. BEZPEČNOST SOUTĚŽÍCÍCH

53.1 VYBAVENÍ POSÁDEK

Během jízdy na trati RZ až do kontroly stop musí posádka použít homologované ochranné přilby a veškeré požadované bezpečnostní oblečení a vybavení *(včetně zádržného systému hlavy tam, kde je předepsaný)* v souladu s „Přílohou L, Kapitola III – Vybavení jezdců“ a mít své bezpečnostní pásy správně upevněny. Jakékoli porušení bude potrestáno sportovními komisaři.

Při výjimečně nepříznivém počasí mohou sportovní komisaři povolit spolujezdcům použít jinou pevnou obuv.

53.2 VYBAVENÍ VOZŮ

53.2.1 V případě, že organizátor poskytuje GPS sledovací systém, musí být systém snadno přístupný pro jezdce a spolujezdce, když sedí se zapnutými pásy.

53.2.2 ZNAKY SOS/OK

Každé soutěžní vozidlo musí vézt červené znamení SOS a na jeho druhé straně zelené znamení OK o minimálních rozměrech 42 cm x 29.7 cm (A3). Znamení musí být umístěno v autě a musí být snadno dostupné pro oba jezdce.

Soutěžící má povinnost vybavit své vozidlo signalizačním terčem s informačními znaky SOS s červenými písmeny a OK se zelenými písmeny o výsledné velikosti A3.

53.2.3 Každý soutěžní vůz musí vézt červený reflexní trojúhelník.

53.3 NEHODA NA RYCHLOSTNÍ ZKOUŠCE

53.3.1 Při nehodě, která vyžaduje lékařské ošetření, musí být následující aplikováno:

- co nejdříve aktivovat spínač SOS na GPS sledovacím systému
- *okamžitě telefonicky informovat dispečink rally o nehodě*
- musí být, je-li to možné, okamžitě signalizováno červeným symbolem “SOS” následujícím vozům i vrtulníku
- bez prodlení musí být na trati RZ viditelně umístěn červený reflexní trojúhelník, nejméně 50 metrů za vozidlo, aby varoval následující jezdce. Trojúhelník musí být umístěn na stejnou stranu cesty, jako je odstoupený vůz i když vůz stojí mimo trať.
- *nechat alespoň jeden mobilní telefon neobsazený pro další instrukce dispečinku*

Posádka, která poruší tento předpis, může být penalizována na základě rozhodnutí sportovních komisařů.

53.3.2 Každá posádka, které je signalizována žádost o pomoc červeným symbolem “SOS”, nebo která uvidí havarované vozidlo, jehož posádka je uvnitř a neukazuje červený symbol “SOS” *(neumístila červený trojúhelník)*, musí bezpodmínečně zastavit a poskytnout pomoc. Všechna další vozidla musí rovněž zastavit. Druhé vozidlo, které v místě havárie zastaví, pokračuje dál, aby informovalo příští radiobod. Následující vozidla uvolní cestu pro zásahové vozy. Všechny posádky, které při tomto postupu zastavily, obdrží náhradní čas v souladu s čl. 52.

53.3.3 Při nehodě, která nevyžaduje okamžitou lékařskou pomoc, nebo zastavení vozidla z jakéhokoli jiného důvodu a to ať už dočasně nebo trvale, musí posádky postupovat následovně:
- aktivovat spínač OK na GPS sledovacím systému co nejdříve, nejdéle do jedné minuty (je-li takové zařízení používáno)
- *okamžitě telefonicky informovat dispečink rally o důvodu zastavení, pokud nejde o plánované zastavení.*
- musí být zřetelně signalizováno zeleným symbolem “OK” následujícím vozům i vrtulníku.
- opustí-li posádka vozidlo, musí symbol „OK“ umístit tak, aby byl jasně viditelný pro ostatní posádky
- Červený trojúhelník musí člen posádky umístit na viditelném místě, na stejné straně silnice jako vůz, a to nejméně 50 metrů před místem, kde se vůz nachází, aby varoval řidiče jedoucí za ním, a to i když je vůz mimo silnici.
- *nechat alespoň jeden mobilní telefon neobsazený pro další instrukce dispečinku*

53.3.4 Pokud je na displeji bezpečnostní konzole zobrazen symbol SOS/OK nebo výstraha, pak je tento signál ekvivalentní vyvěšení fyzické tabule SOS/OK nebo červeného reflexního trojúhelníku.

53.3.5 Pokud není z jakéhokoli důvodu možné zobrazit tabulku OK/SOS v některé z výše uvedených situací, může být nahrazena zjevným a jasně srozumitelným znakovým jazykem, který posádka ukáže mimo vůz:
- ruka a palec nahoru na znamení "OK"
- zkříženými pažemi nad hlavou na znamení "SOS".

53.3.6 Každá posádka, která mohla tato pravidla dodržet, ale neučinila tak, bude oznámena řediteli rally.

53.3.7 Itinerář musí obsahovat stránku s popisem postupu v případě nehody.

53.3.8 Každá posádka, která z rally odstoupí, musí, s výjimkou případů vyšší moci, své odstoupení oznámit pořadatelům co nejdříve. Posádka, která toto své odstoupení neohlásí, může být potrestána podle rozhodnutí sportovních komisařů.

Vhodný způsob je oznámení telefonicky (na číslo bezpečnostního telefonu - viz itinerář) přímo na dispečink rally i s důvodem odstoupení. V případě obsazené telefonní linky, zkouší toto opakovaně. Oznámení se týká odstoupení i mimo RZ ve spojovacím úseku, a také po poslední RZ etapy či rally.

53.4 NEHODA NA RZ S OSOBOU, KTERÁ NENÍ ČLENEM POSÁDKY

Jestliže je posádka účastníkem nehody, při které byla zraněna nějaká osoba z veřejnosti, musí dotyčný jezdec nebo spolujezdec zůstat na místě a musí být dodržen

postup stanovený v článku 53.3.1 *a zastavit další vozidlo, které to ohlásí v příštím radiobodu uvedeném v itineráři a označeném na trati.*
Všechny posádky, které při tomto postupu zastavily, obdrží náhradní čas v souladu s čl. 52.

53.5 POUŽITÍ ČERVENÝCH VLAJEK

53.5.1 Elektronická červená vlajka (je-li použita)
Ve všech soutěžních vozech budou použity elektronické červené vlajky. Po aktivaci z řídicího střediska rallye se obrazovka nouzové konzole zbarví červeně a zobrazí se zpráva "RED FLAG". Posádky musí elektronickou červenou vlajku okamžitě potvrdit stisknutím tlačítka "OK" a dále budou postupovat podle čl. 53.5.3. *Elektronická červená vlajka bude použita ve všech soutěžních vozech dle přílohy X standardních propozic rally.*

53.5.2 Červené vlajky v radiobodech
Červená vlajka se zobrazí posádkám pouze na základě pokynu od ředitele rally. Vlajky mohou být vyvěšeny pouze v radiobodech zaznačených v itineráři traťovým komisařem, který má vestu se symbolem radiobodu. Vlajky se vyvěšují ve všech radiobodech, které předcházejí nehodě. Červená vlajka musí být k dispozici v každém radiobodě (umístěném v intervalech přibližně 5 km).
Žádná jiná vlajka, než Červená vlajka nemůže být vyvěšena na RZ.

53.5.3 Význam červené vlajky
Každý jezdec, který projíždí kolem vyvěšené červené vlajky a/nebo obdrží elektronickou červenou vlajku, podle toho, co nastane dříve, musí **okamžitě** snížit rychlost a jet touto sníženou rychlostí až do cíle RZ a řídit se pokyny pořadatelů nebo posádek bezpečnostních vozů.
Nerespektování tohoto pravidla povede k penalizaci ponechané na úvaze sportovních komisařů.

53.5.4 Posádka, které byla ukázána červená vlajka, dostane pro tuto RZ náhradní čas v souladu s postupy popsanými v článku 52.

53.5.5 Pokud je používán jiný signalizační systém (např. blikající světla) na RZ, musí být ve zvláštních ustanoveních dané rally tento systém popsán.

53.5.6 Je-li RZ přerušena nebo zastavena a posádky přesto musí projet přes danou RZ, musí být na startu pro tyto posádky zobrazena červená vlajka, která je tímto bude informovat o tom, jak musí danou RZ absolvovat. ***Platí pro mistrovství FIA.***

53.5.7 Symboly radiobodů při seznamovacích jízdách
Během seznamovacích jízd musí být v místě každého radiobodu zobrazena značka se symbolem radiobodu. Tato označení můžou být menší než ta, která jsou použita v závodě, ale musí být jasně viditelná pro posádky, aby si bylo možné zaznamenat daná místa.

53.6 RETARDÉRY
Pro použití retardérů na RZ platí ustanovení čl. 9.2.7 kap. F NSŘ.
53.6.1 *Standardní uměle vytvořené retardéry pro snížení okamžité vysoké rychlosti v rovných úsecích RZ musí odpovídat jednotnému vzoru podle čl. 53.6.5 a musí být umístěny přímo na vozovce a výrazně označeny.*
53.6.2 *Nestandardní retardéry jiného tvaru, které využívají rozšířených částí vozovky (odbočky, parkoviště apod.) nebo vyžadují objezd přírodních nebo stavebních objektů, slouží ke zvýšení bezpečnosti, ke zpomalení na rizikových místech RZ apod., mohou být zařazeny jen v případě, že se v nich výrazně nemění povrch.*
Dále je možno použít pro snížení vysoké rychlosti, např. při nájezdech do nebezpečných míst, do obcí a podobně, na přímých úsecích, tam kde je šířka vozovky menší než 5 m

(nelze tedy použít standardní retardér dle čl. 40.6.5), dvouprvkový nebo tříprvkový nestandardní retardér. Pro jejich použití platí:
- průjezdný profil (vzdálenost od okraje vozovky) minimálně 2,5 m
- osová vzdálenost jednotlivých prvků se upraví dle šířky vozovky (užší vozovka menší vzdálenost):
u dvouprvkového retardéru na 6 až 8 m
u tříprvkového retardéru na 6 až 8 m
- nájezd zvolit tak, aby vozidlo v retardéru bylo bezpečně směřováno
- pro minimální výšku prvků, viditelnost či osvětlení platí ustanovení článku 53.6.5.
***53.6.3** Pro vymezení správného průjezdu retardérem jsou předepsány těžké balíky slámy (minimální průměr 1,2 metru). Pořadatel musí u každého retardéru zajistit službu pro trvalou kontrolu správného průjezdu, navrácení posunutých částí a nahlášení penalizace za posunutí, rozražení či neprojetí (vynechání) retardéru. Pro zachování funkce retardéru v průběhu rally je důležité poškozený prvek nahradit například: sešroubovaným sloupcem z pneu, sudem nebo dopravní značkou Z4, při dodržení minimální výšky.*
V případě, že v době seznamovacích jízd nastane odchylka mezi nákresem v itineráři a vyznačením retardéru na trati RZ, platí vyznačení na trati RZ.
***53.6.4** Každé nesprávné projetí kterýmkoliv retardérem musí být zaznamenáno rozhodčím faktu do kontrolní listiny a co nejdříve oznámeno řediteli, který okamžitě posádku penalizuje. Sporné případy rozhodnou sportovní komisaři.*
Penalizace:
- převrácení nebo posunutí alespoň jedné části mimo základnu
nebo posunutí více částí retardéru 30 sekund
Posunutí části retardéru je myšlen stav, kdy se balík posune ze své obmalované základny (kruhu). Převrácení balíku je považováno za posunutí mimo základnu.
53.6.5 Popis standardního retardéru – viz nákres
- nájezd do standardního retardéru vždy zleva
- výška retardéru min. 80 cm
- dostatečná viditelnost retardéru
- tvar a průjezdní profil jsou vždy orientovány podle podélné osy retardéru
- „průjezdní profil“ (vzdálenost od okraje vozovky) 2,5 m a nesmí být zmenšen
*- pokud šířka vozovky je menší než **5 m** musí se použít nestandardní retardér*
*- vzdálenost mezi středy (osová vzdálenost) jednotlivých prvků (balíky apod.) je **9 metrů!***
53.7 OPATŘENÍ PROTI „KATOVÁNÍ“
***53.7.1** Na RZ mohou být použity zábrany proti zkracování a poškozování trati jízdou po nezpevněné části normální vozovky. Tato zařízení musí být na trati RZ umístěna nebo vyznačena již v průběhu seznamovacích jízd a pokud by to majitel komunikace nepovolil, musí být přesně identifikována v itineráři.*
***53.7.2** Pro vymezení jízdy mohou být použity jakékoliv dobře viditelné a neodrazitelné pevné zábrany (zaražené kůly, těžké balíky, velké pneumatiky zakotvené v zemi, betonové jehlany, balvany apod.) **s minimální výškou 40 cm**. Kvůli snadné pohyblivosti nejsou povoleny vymezovací soudky (ani naplněné).*

Nákres standardního retardéru k čl. 53.6.5

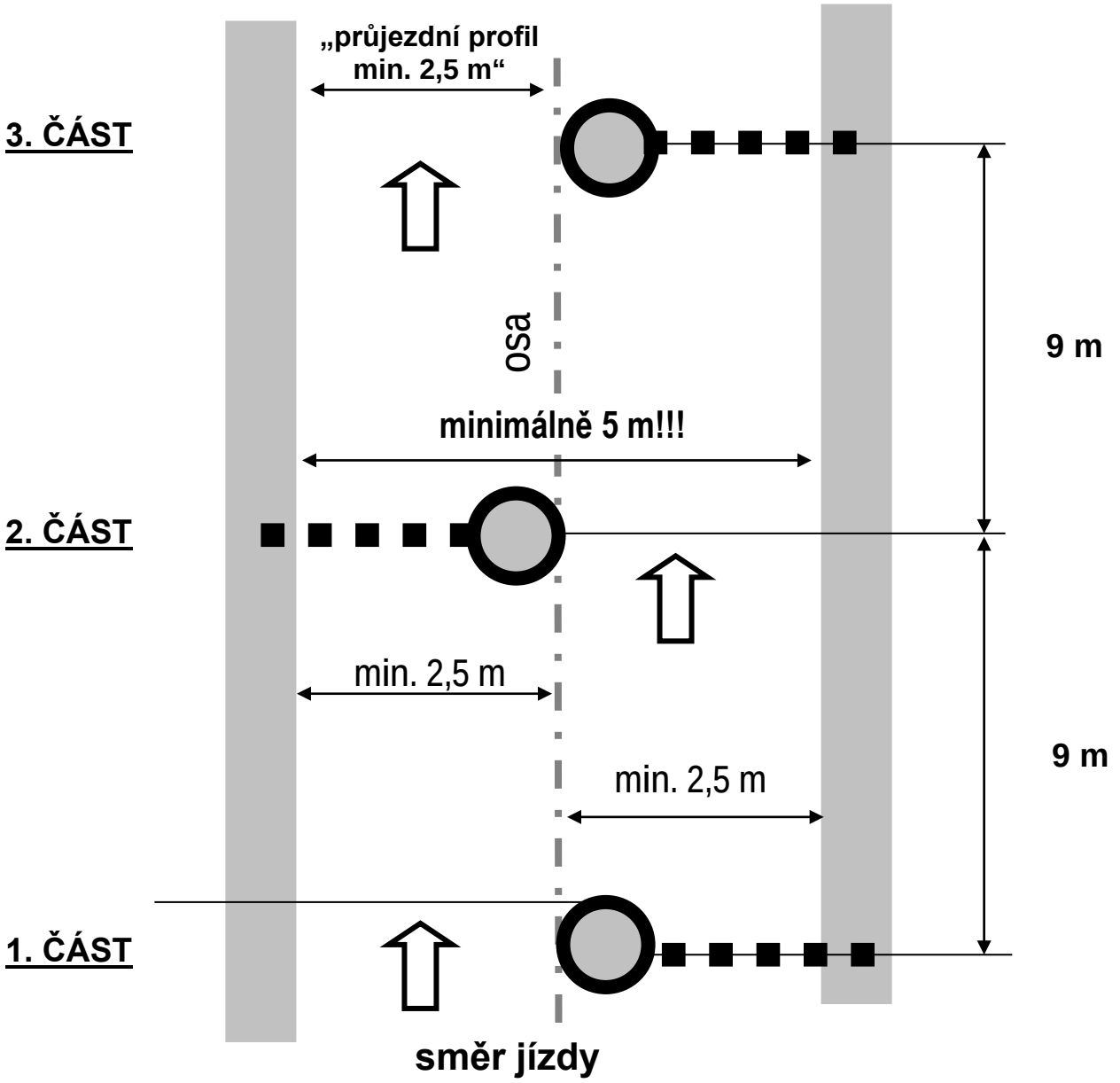

Příklad posunutí prvku ze základny v retardéru.

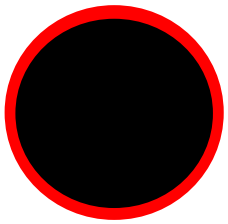	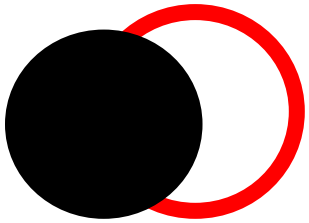	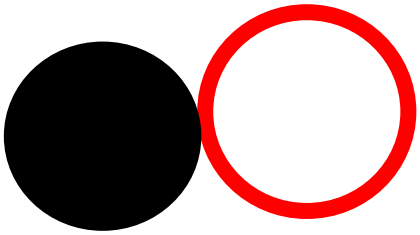
Balík v základně (žádná penalizace)	Balík posunut, ale stále v základně (žádná penalizace) Posunutí dvou prvků (30 sekund penalizace)	Balík posunut mimo základnu (30 sekund penalizace)

54. NOVÝ START PO ODSTOUPENÍ (RE-START)

54.1 OBECNĚ

54.1.1 Pokud není v ZU rally uvedeno jinak, bude posádka, která nedokončí sekci, po které následuje noční uzavřené parkoviště, zařazena do startovní listiny další etapy k opětovnému startu. V opačném případě posádka potvrdí odstoupení vyplněním formuláře na konci itineráře (Žádost o odstoupení) a předá jej řediteli rally, a to v co nejkratším čase, nejlépe před vydáním startovní listiny pro následující ranní sekci (etapu).

54.1.2 Potom, kdy byl ředitel rally informován o odstoupení, posádka musí odevzdat jízdní výkaz. V případě odstoupení na rychlostní zkoušce nebo ve stanovišti Stop, čas této rychlostní zkoušky nebude zaznamenán a bude aplikován čl. 54.2.

54.1.3 V případě překročení maximálního povoleného zpoždění dle čl. 45 těchto předpisů, soutěžní posádka se může vrátit zpět do soutěže po nočním přeskupení (nočním uzavřeném parkovišti). Časová penalizace bude uložena dle čl. 54.2 od časové kontroly, na které posádka překročila maximální povolené zpoždění.

54.1.4 Každá posádka, která odstoupí ze sekce v poslední den rally, nebude klasifikována.

54.1.5 Každá posádka, která úmyslně odstoupí se záměrem získání výhody, bude ohlášena sportovním komisařům, kteří mohou posádce nepovolit re-start. Sportovní komisaři mohou dát postih soutěžícímu a/nebo posádce v souladu s čl. 11.9. MSŘ

54.1.6 *Posádka, která nedokončila etapu, může znovu pokračovat v rally na startu další etapy, pokud svůj úmysl oznámí řediteli rally do jedné hodiny před vyvěšením startovní listiny následující etapy. Soutěžící musí pořadatelům oznámit důvody odstoupení (nehoda, technický problém apod.) a záměr dát si vůz znovu zkontrolovat.*

To bude platit pro každý vůz, který odstoupil na základě překročení maximálního povoleného zpoždění, nebo který se neohlásil v některé kontrole, ale toto pravidlo nelze použít u posádky, která byla vyloučena za porušení platných předpisů, dopravních předpisů nebo na základě rozhodnutí sportovních komisařů. Soutěžící, který znovu odstartuje, nebude klasifikován v konečné celkové klasifikaci, a proto nebude moci bodovat v daném mistrovství, s výjimkou získání bonusových bodů.

54.1.7 *Všichni soutěžící, kteří byli vyloučeni v průběhu druhé etapy z důvodu porušení platných předpisů, dopravních předpisů nebo na základě rozhodnutí sportovních komisařů jsou vyloučeni z celého podniku a tím nemají nárok na zisk bonusových bodů.*

54.2 PENALIZACE

54.2.1 Každé posádce, která bude pokračovat v rámci nového startu (re-start), bude přidělena penalizace 10 minut za každou nedokončenou rychlostní zkoušku nebo super RZ rally.

54.2.2 Penalizace za nedokončenou rychlostní zkoušku nebo super RZ bude připočtena k nejrychlejšímu času jezdce v dané třídě odstoupené posádky. Penalizace bude udělena i za rychlostní zkoušku, ve které posádka odstoupila.

54.2.3 Pokud posádka odstoupí po poslední rychlostní zkoušce či super RZ před nočním přeskupením, bude posádka považována za odstoupenou na této rychlostní či super RZ. Pokud odstoupivši posádka dosáhla nejrychlejšího času ve své třídě, pro potřeby penalizace bude použit její čas.

55. OPRAVY PŘED RE-STARTEM

55.1 UMÍSTĚNÍ SERVISU A POVOLENÝ ČAS

Jakékoliv soutěžní vozidlo, které nedokončí etapu v souladu s výše uvedenými body, může být opraveno podle uvážení soutěžícího. Nicméně opravené soutěžní vozidlo musí být předáno do nočního přeskupení a uzavřeného parkoviště nejpozději 1 hodinu před plánovaným startem prvního soutěžního vozidla.

55.2 KONTROLA TECHNICKÝMI KOMISAŘI OPRAVENÝCH SOUTĚŽNÍCH VOZŮ

Soutěžní vozidlo po opravě musí mít zachovanou původní karoserii, blok motoru a všechny značené a plombované díly. Soutěžící musí být přítomen s opraveným soutěžním vozidlem v čase a místě určeném organizátory rally ke kontrole.

SERVIS

56. SERVIS – OBECNÉ PODMÍNKY

56.1 PROVÁDĚNÍ SERVISU

56.1.1 Od první ČK dále může být servis soutěžních vozů prováděn jen v servisních parkovištích a na místech zřízených podle článku 60 s výjimkou oprav vozů, které odpadly a hodlají znovu startovat *(v souladu s čl. 54).*

56.1.2 Členové posádky soutěžních vozů mohou vykonávat servisní práce kdekoli vyjma míst, která jsou pro tuto činnost zakázána a jen pomocí prostředků a dílů vezených ve vozidle a bez jakékoliv cizí fyzické pomoci**.**

56.2 TÝMOVÝ PERSONÁL A OMEZENÍ SERVISU

56.2.1 Přítomnost kteréhokoliv člena týmu nebo jakéhokoliv dopravního prostředku patřícího k týmu (včetně helikoptér) v okruhu jednoho kilometru od jejich soutěžního vozu je zakázána s výjimkou:

- servisních parkovišť a vzdálených servisních zón
- když jsou vozy v přeskupení
- tankovacích zón, zón pro výměnu pneumatik
- jednoho člena týmu na vůz v oficiálních mycích oblastech
- když je povoleno v PÚ
- RZ (od žlutého panelu na začátku ČK až k panelu STOP na konci RZ)
- mediálních zón
- míst, kde soutěžní vozy jedou po trati předepsané itinerářem a současně (ve stejném čase) určené pro přejezd týmového personálu, pod podmínkou, že nezastaví na stejném místě ve stejné době.

56.2.2 a) Jsou-li vozy v servisní zóně, vzdálené servisní zóně, zóně pro výměnu pneumatik, přeskupení nebo v mediální zóně, je povoleno předávat posádce nebo od posádky jídlo, nápoje, oblečení a informace (datovou kartu, itinerář, atd.).

b) Pokud se přeskupení nachází poblíž servisní zóny a soutěžní posádka čeká před vstupní časovou kontrolou na konci sekce, členové posádky mohou po svých mediálních povinnostech jít do svého servisního zázemí.

56.2.3 V případě, že vůz není schopen odjet a být řízený vlastní silou z uzavřeného parkoviště do servisní zóny, činovníci / pořadatelé a/nebo týmoví pracovníci mají dovoleno tlačit nebo táhnout vozidlo do svého servisního místa.

57. SERVISNÍ ZÓNA

57.1 OBECNĚ

Během rally musí být zřízena jedna hlavní servisní zóna. Organizátoři však mohou FIA předložit a zdůvodnit návrh na přemístění zóny během rally. Každý soutěžící je zodpovědný za ochranu svého servisního zázemí servisní plachtou.

57.2 PROGRAM SERVISNÍ ZÓNY

Předepsaná doba, po kterou může každý vůz zůstat v servisní zóně, je následující:

57.2.1 15 minut před první RZ každé etapy následující po nočním přeskupení

- technické kontroly mohou být prováděny v rámci uzavřeného parkoviště

57.2.2 30 minut mezi dvěma skupinami rychlostních zkoušek

- může předcházet 3minutová technická zóna, která může být i uvnitř přeskupení.

57.2.3 45 minut na konci každé sekce před nočním přeskupením *(při MČR může být organizován i ráno bez večerního servisu).*
- 10minutové technické kontroly mohou být prováděny v rámci uzavřeného parkoviště.

57.2.4 10 minut před koncem rally.
- 10minutová technická zóna

Pro MČR a RSS není povinné.

57.3 OZNAČENÍ SERVISNÍ ZÓNY

Servisní zóny jsou na trati rally vymezeny časovou kontrolou na vjezdu a časovou kontrolou na výjezdu (vzdálenost 25 m uvedená v příloze se snižuje na 5 m).

57.4 RYCHLOST UVNITŘ SERVISNÍCH ZÓN

Rychlost vozidel v servisních zónách nesmí překročit 30 km/h nebo i nižší rychlost, je-li předepsána ve zvláštních ustanoveních. Porušení tohoto limitu bude penalizováno ředitelem rally a to 25 €/km *při M ČR a RSS 250 Kč/km*

57.5 EXTERNÍ POMOC

Uvnitř servisní zóny je povoleno, aby pořadatelé, činovníci nebo týmoví pracovníci tlačili, převáželi nebo táhli závodní vůz.

57.6 ROZVRŽENÍ SERVISNÍ ZÓNY

57.6.1 Pořadatelé musí v servisní zóně přidělit každému soutěžnímu týmu vymezenou servisní parkovací zónu (s definovanou délkou, šířkou a polohou).

Každé týmové vozidlo musí být zaparkováno uvnitř vymezené plochy týmu a musí být označeno tabulkou Servis nebo Doprovod (Auxiliary).

57.6.2 Každé vozidlo, které není trvale zaparkováno uvnitř přidělené zóny, musí být odstaveno na blízké přilehlé parkovací ploše s pěším přístupem do servisní zóny. Těmto vozidlům bude přiděleno označení tabulkou „Doprovod“ (Auxiliary).

57.6.3 *K zajištění servisního místa proti úniku kapalin musí být používány nepropustné plachty z umělé hmoty o minimálním rozměru 5 x 3 m.*

57.7 OZNAČENÍ VOZIDEL A PERSONÁLU V SERVISNÍ ZÓNĚ

57.7.1 *Pořadatel vydá ke každému soutěžnímu vozu prioritních jezdců označení na vozidla 3 x SERVIS, 1 x DOPROVOD a označení pro personál 6 x MECHANIK.*

57.7.2 *Pořadatel vydá ke každému soutěžnímu vozu dalších jezdců označení na vozidla 2 x SERVIS, 1 x DOPROVOD a označení pro personál 4 x MECHANIK.*

58. VYPOUŠTĚNÍ NÁDRŽÍ A/NEBO TANKOVÁNÍ V SERVISNÍ ZÓNĚ

Pokud je jako součást servisu v servisní zóně nutné vyměnit palivovou nádrž, palivové čerpadlo, palivový filtr, či cokoli jiného na palivovém okruhu, vypustit a/nebo znovu naplnit nádrž, je to povoleno pod podmínkou, že:
- tato práce proběhne s vědomím pořadatele
- soutěžící poskytne hasicí přístroj s obsluhou v pohotovosti
- na voze nebude prováděna, pokud je palivový okruh otevřen nebo při vypouštění a/nebo opětovném plnění, žádná jiná operace
- kolem vozu bude zajištěn vhodný bezpečnostní prostor
- doplní se jen tolik paliva, aby bylo možné dojet do příští tankovací zóny.

59. FLEXI-SERVICE

59.1 OBECNĚ

Flexi servis = 45´ umožňuje přesunutí soutěžních vozů z uzavřeného parkoviště do sousední servisní zóny, se společnými vjezdovými a výjezdovými časovými kontrolami. Veškerá specifikace musí být zveřejněna ve zvláštních ustanoveních rally. Technické kontroly trvající 10 minut musí být zahrnuty do UP před flexi-servisem. Provozní okno flexi-servisního času od příjezdu prvního vozu do servisní zóny je ponecháno na uvážení pořadatele, ale musí být zaznačeno v harmonogramu rally.

59.2 PROVOZ FLEXI SERVISU A ČASOVÝ ROZVRH

59.2.1 Pro užití systému 45minutového flexi servisu, posádky nejprve vjedou v daném čase do uzavřeného parkoviště. Posádky pak mohou vjet do servisní zóny, nebo ponechat svůj vůz v uzavřeném parkovišti.

59.2.2 Pověřený zástupce soutěžícího může převést soutěžní vůz z UP do servisní zóny a zpět jen jednou a musí přitom respektovat všechny formality týkající se předložení jízdního výkazu a příslušných penalizací. *Toto ustanovení neplatí, když mezi servisní zónou a UP je traťový úsek*

59.2.3 V případě, že vůz není schopen odjet a být řízený vlastní silou z uzavřeného parkoviště do flexi servisní zóny, pořadatelé / nebo týmoví pracovníci mají dovoleno tlačit nebo táhnout vozidlo do svého servisního místa.

59.2.4 Soutěžní vůz se může do UP vrátit před uplynutím 45 minut bez penalizace.

59.2.5 Provozní doba flexi-servisu záleží na úvaze organizátorů, musí však být uvedena v harmonogramu rally, viz příloha II, článek 4.5.

60. VZDÁLENÉ SERVISNÍ ZÓNY (VSZ)

60.1 OBECNĚ

Mohou být vytvořeny vzdálené servisní zóny, které musí:

- být vymezeny časovou kontrolou na vjezdu a časovou kontrolou na výjezdu
- nepřesáhnout 15 minut trvání pro žádné vozidlo
- umožňovat výměnu pneumatik dodaných ze servisního vozidla a umožnit servis podle těchto předpisů
- vjezdové ČK může předcházet 3minutová technická zóna
- mít za výjezdovou ČK zřízenu zónu pro značení pneumatik
- povolit vstup jen týmovému personálu podle těchto předpisů, činovníkům rally a médiím s odpovídajícím označením
- pro zvýšení propagační hodnoty se pořadatelům doporučuje umístit VSZ do městských aglomerací.

60.2 POČET TÝMOVÉHO PERSONÁLU

60.2.1 Ve vzdálené servisní zóně mohou na svých vozech pracovat:

- pro jedno auto: posádka a až 4 lidé z týmového personálu; dokud je auto v zóně, zůstane tento týmový personál stejný
- pro soutěžící s prioritními jezdci nebo pro soutěžící s více auty: posádka a až 4 lidé z týmového personálu na 1 auto; tento týmový personál může být vyměněn mezi vozy uvnitř zóny

60.2.2 Vzdálené servisní zóny musí být naplánovány tak, aby stejný týmový personál mohl obsloužit tyto zóny i servisní zónu, pokud použije poskytnuté doporučené trasy. Za práci na autě se nepovažuje doplnění jezdeckých nápojových nádob.

60.2.3 Žádné jiné týmové osoby než ty, které jsou povoleny na základě článku 60.2.1 / 60.2.2 / 60.3.3 nemohou být přítomny v zóně.

60.3 POVOLENÁ VÝBAVA A NÁŘADÍ

60.3.1 Ve vzdálené servisní zóně je povoleno:

- použití zvedáků, podvozkových podstavců, nájezdů, klíčů na kola, momentových klíčů, ručních nástrojů a obyčejné vody
- použití vybavení nebo součástí a nástrojů vezených v soutěžním voze
- použití bateriových nástrojů včetně jakéhokoliv nezbytného osvětlení
- přidání obyčejné vody do vozových systémů, u kterých je možné použít plnící zařízení
- použití zařízení k odvzdušnění brzd a použití zařízení a materiálu k čištění vozu

60.3.2 Musí být používány pokrývky země.

60.3.3 Je dovoleno, aby byl soutěžní vůz propojený kabelem s počítačem, který je umístěný uvnitř vzdálené servisní zóny a ovládaný dodatečnou osobou (další ke čtyřem

dovoleným v týmu). Tato osoba se nemůže dotýkat vozidla ani žádné jiné části patřící k soutěžnímu vozu.

60.3.4 Montáž přídavných světel je ve vzdálených servisních zónách povolena. Přídavná světla, pneumatiky a nezbytné vhodné nástroje se mohou ke vzdáleným servisním zónám přepravovat v servisním vozidle.

60.3.5 Vybavení nebo části vozidla mohou být zanechány ve VSZ a odstraněny po odjezdu vozidla.

60.4 OZNAČENÍ VOZIDLA VSZ

Pořadatel vydá ke každému soutěžnímu vozu jedno vozidlové označení pro dopravu týmového personálu a příslušného vybavení i nástrojů k VSZ.

60.5 ZÓNA NA VÝMĚNU PNEUMATIK (TFA)

V každé zóně na výměnu pneumatik:

- musí být definována časová kontrola na vjezdu a výjezdu
- doba zastávky pro TFA je 15 minut
- žádná jiná práce není povolena v rámci vyznačené zóny než, že samotné posádky a jeden člen týmu mohou měnit kola, a to pouze pomocí vybavení, které vezou ve svém závodním voze. Týmoví pracovníci mohou přinést extra zvedák a prahové podpěry navíc.
- dodatečné pneumatiky, které mají být použity, mohou být dopraveny do zóny v servisním voze a mohou být připraveny členy týmu k montáži na závodní vůz.
- jeden týmový pracovník může být přítomen v zóně, pro výměnu pneu, dle článku 13.8.
- je povinné pro všechny vozy projet zónou pro výměnu pneumatik a zastavit v zóně pro kontrolu značení pneumatik, i když kola nejsou měněna.
- zóna pro značení kol / pneumatik a čtení čárového kódu, ve které musí každý vůz zastavit, bude zřízena na výjezdu z každé zóny pro výměnu pneumatik.
- přeprava pneumatik do TFA bude specifikována v ZU každé rally.

V případě zařazení zóny na výměny pneumatik nemusí být zřízeny ČK, stačí prodloužit jízdní dobu v traťovém úseku o minimálně 10 minut. Tato zóna bude pod dohledem činovníků rally a jakékoliv porušení bude nahlášeno sportovním komisařům.

60.6 VZDÁLENÉ SERVISNÍ ZÓNY PŘI RALLY HISTORICKÝCH AUTOMOBILŮ (VSZ HA)

60.6.1 OBECNĚ

V rámci MČR HA a RSS HA mohou být mezi dvěma rychlostními zkouškami vytvořeny vzdálené servisní zóny při splnění těchto podmínek:

- je jasně vymezena pořadatelem v itineráři, kde je uveden začátek a konec zóny
- je oddělena od silničního provozu nebo je v rámci pozemní komunikace jasně vymezena
- je zahrnuta v přejezdovém čase daného úseku
- je umožněno servisním vozidlům parkování na bezpečném místě
- musí být používány pokrývky země
- musí se použít pneumatiky vezené na nebo v soutěžním voze
- nesmí být prováděno tankování
- není vymezena časovou kontrolou na vjezdu a časovou kontrolou na výjezdu
- na vozidle smí být prováděn servis v neomezeném rozsahu

60.6.2 VSZ HA musí být naplánovány tak, aby stejný týmový personál mohl obsloužit tyto zóny i servisní parkoviště, pokud použije poskytnuté doporučené trasy. Za práci na autě se nepovažuje doplnění jezdeckých nápojových nádob.

60.6.3 Dále platí totožná pravidla dle čl. 60.4

PALIVO – TANKOVÁNÍ

61. TANKOVÁNÍ A POSTUPY

61.1 UMÍSTĚNÍ

61.1.1 Kromě případů spojených s výměnou palivové nádrže může posádka tankovat jen v tankovacích zónách nebo také v komerčních čerpacích stanicích, které jsou uvedeny v itineráři, pokud není uvedeno jinak v ZU.
Tankovací zóny mohou být umístěny:

- na výjezdu ze servisních zón
- na výjezdu ze vzdálených servisních zón
- ve vzdáleném místě trati rally

61.1.2 Každá tankovací zóna musí být vyznačena v harmonogramu rally a v itineráři. Mohou být naplánovány nejvýše dvě stálé tankovací zóny za etapu, jedna musí být za servisní zónou. Pokud je to možné, organizátorům je doporučeno přizpůsobit délku sekcí tak, aby se vyhnuli použití vzdálených tankovacích zón. FIA v tomto ohledu může požádat o změnu a vyjmutí neopodstatněné vzdálené tankovací zóny z itineráře rally.
61.1.3 Začátek / konec tankovací zóny bude označen modrým symbolem kanystru nebo čerpadla s výjimkou komerčních čerpacích stanic.
61.1.4 Přítomnost požárních zařízení a/nebo příslušných požárních opatření musí pořadatel zajistit na všech tankovacích bodech (není nutné na komerčních čerpacích stanicích).
61.1.5 Nejsou-li na trati rally žádné čerpací stanice, může pořadatel zařídit posádkám distribuci jednotné dodávky paliva podle Přílohy J centrálním způsobem. Takové tankovací body musí dodržet všechny bezpečnostní podmínky.

61.2 POSTUP V TANKOVACÍ ZÓNĚ

61.2.1 Uvnitř tankovací zóny je povolena jen činnost přímo související s tankováním soutěžního vozidla.
61.2.2 Ve všech tankovacích zónách platí maximální rychlost 5 km/h.
61.2.3 Osoby v tankovací zóně musí mít na sobě oblečení *a obuv*, které bude poskytovat přiměřenou ochranu proti ohni. Za přiměřenou ochranu proti ohni je považován oděv s dlouhým rukávem a nohavicemi, uzavřená obuv, rukavice a kukla.
61.2.4 Dodavatel paliv nebo pořadatel, který je zodpovědný za chod tankovací zóny, je odpovědný chránit půdu alespoň nepropustnou plachtou (nejvhodnější je plachta, která se skládá ze savé horní části a spodní části nepropustné).
Ve Zvláštních ustanoveních musí být uvedeno, zda je tento požadavek zadán soutěžícímu.
61.2.5 Za tankování zodpovídá jedině soutěžící.
61.2.6 Po celou dobu tankování musí být motor vypnutý.
61.2.7 Je vyžadováno, aby posádka během tankování nebyla ve vozidle.
61.2.8 Dva členové týmu každé posádky mohou vstoupit do tankovací zóny výhradně jen pro poskytnutí pomoci při tankování.
61.2.9 Vozidlo může být tlačeno z tankovací zóny posádkou, 2 týmovými pracovníky a/nebo činovníky bez hrozby penalizace

61.3 POSTUP PŘI TANKOVÁNÍ U KOMERČNÍ ČERPACÍ STANICE

61.3.1 Jezdci mohou načerpat palivo u komerčních čerpacích stanic nebo distribuční místa pořadatele, pokud jsou značeny v itineráři. Palivo musí být čerpáno přímo do nádrže soutěžního auta.
61.3.2 Posádka musí použít výhradně vybavení ze svého vozu a jen čerpací stanice bez cizí (vnější) fyzické pomoci.

61.3.3 Vozy vybavené jen tankovacím zařízením dle FIA a využívající palivo z komerčních čerpacích stanic musí vézt adaptér ve svém voze a ukázat jej při technické přejímce před rally.

62. POUŽITÍ PALIVA
Platí jen pro WRC a ERC

UZAVŘENÉ PARKOVIŠTĚ

63. PRAVIDLA UZAVŘENÉHO PARKOVIŠTĚ

63.1 POUŽITÍ
Vozidla podléhají režimu uzavřeného parkoviště:
63.1.1 od okamžiku vjezdu do parkoviště přeskupení až do výjezdu z něj
63.1.2 od okamžiku vjezdu do oblasti kontroly až do odjezdu z ní
63.1.3 od příjezdu do cíle soutěžní části rally až do souhlasu sportovních komisařů s otevřením UP

63.2 PŘÍSTUP DO UZAVŘENÉHO PARKOVIŠTĚ
63.2.1 Jakmile zaparkují svůj vůz v uzavřeném parkovišti, musí jezdci vypnout motor a posádka musí uzavřené parkoviště opustit. Nikdo, s výjimkou činovníků rally vykonávajících specifické funkce, nemá povolen přístup do uzavřeného parkoviště.
63.2.2 Posádka může vstoupit do uzavřeného parkoviště 10 minut před svým startovním časem.

63.3 TLAČENÍ VOZU V UZAVŘENÉM PARKOVIŠTI
Jen činovníci stanoviště a/nebo členové posádky mohou tlačit nebo táhnout soutěžní vůz uvnitř uzavřeného parkoviště.

63.4 AUTOPLACHTY
Pokrývka vozů nesmí být použita.

63.5 OPRAVY V UZAVŘENÉM PARKOVIŠTI
63.5.1 Považují-li techničtí komisaři rally některé vozidlo za tak poškozené, že by ohrožovalo bezpečnost, může být s povolením hlavního technického komisaře a za přítomnosti technického komisaře opraveno v uzavřeném parkovišti. Jeden člen týmu bude mít povoleno v souladu s Přílohou J opravit nebo vyměnit bezpečnostní prvky homologované FIA, které jsou zahrnuty v technickém listu FIA a jsou namontovány ve vozidle (např. bezpečnostní pás, hasicí zařízení, …).
63.5.2 S předchozím souhlasem ředitele rally a pod dohledem pověřeného pořadatele nebo technického komisaře může posádka a maximálně 3 členové týmu vyměnit okenní sklo (skla).
63.5.3 Překročí-li doba potřebná na opravu původně stanovený startovní čas, bude posádce po opravě přidělen nový startovní čas a bude jí za překročení času udělena penalizace 1 minuta za každou minutu nebo zlomek minuty, ale nesmí překročit maximální povolené zpoždění stanovené příslušným předpisem.

Článek 62.6 platí pouze pro WRC

63.7 UZAVŘENÉ PARKOVIŠTĚ PO SKONČENÍ RALLY
Zařízení sledovacího systému a on-board kamery poskytnuté promotérem nebo pořadatelem mohou být odstraněny v uzavřeném parkovišti pouze se souhlasem technického delegáta FIA / technického komisaře a pod kontrolou pořadatelů.
Na vjezdu do závěrečného UP (po vyhlášení) bude vždy zřízena standardní ČK s licencovaným časoměřičem.

VÝSLEDKY A ADMINISTRATIVNÍ POŽADAVKY PO RALLY

64. VÝSLEDKY RALLY

64.1 STANOVENÍ VÝSLEDKŮ

Výsledky se stanoví jako součet časů dosažených v rychlostních zkouškách a všech časových penalizací získaných v traťových úsecích i všech ostatních penalizací vyjádřených v čase.

64.2 ZVEŘEJNĚNÍ VÝSLEDKŮ

Během rally se zveřejní následující klasifikace:

64.2.1 Neoficiální klasifikace: výsledky vydávané pořadatelem v průběhu rally

64.2.2 Dílčí neoficiální klasifikace**:** výsledky zveřejněné na konci etapy

64.2.3 Předběžná klasifikace: výsledky, zveřejněné pořadatelem na konci rally

64.2.4 Konečná klasifikace: výsledky, schválené sportovními komisaři

64.2.5 V případě, že se zveřejnění Startovní listiny a/nebo výsledků opozdí, nový čas zveřejnění musí být oznámen Informací ředitele rally na (ch) vývěsce (vývěskách).

64.3 ROVNOST BODŮ V MISTROVSKÉ RALLY

64.3.1 V případě rovnosti bodů v etapě bude za vítěze prohlášen ten soutěžící, který dosáhl nejlepšího času v první RZ etapy, která není Super RZ. Pokud to nestačí k rozhodnutí, musí se vzít v úvahu časy druhé, třetí, čtvrté, atd. RZ.

64.3.2 V případě rovnosti bodů bude za vítěze rally prohlášen ten soutěžící, který dosáhl nejlepšího času v první RZ, která není Super RZ. Pokud to nestačí k rozhodnutí, musí se vzít v úvahu časy druhé, třetí, čtvrté, atd. RZ. Tento systém může být uplatněný kdykoli během rally.

~~64.4 FÉROVÁ A NESTRANNÁ PREZENTACE V MÉDIÍCH~~

~~Pořadatel rally musí zajistit, aby prezentace podniku v médiích byla férová a nestranná, a aby nezkreslovala výsledky rally.~~

64.4 PROPAGACE VÝSLEDKŮ

Je zakázáno zveřejnit jakýkoliv druh reklamy propagující výsledek jen jedné etapy rally. Soutěžící se však mohou v médiích odvolávat na “vítěznou” etapu pod podmínkou, že to nepovede k domněnce, že se tento výsledek týká celé rally.

65. PROTESTY A ODVOLÁNÍ

65.1 PODÁNÍ PROTESTU NEBO ODVOLÁNÍ

Všechny protesty a/nebo odvolání musí být podány v souladu s článkem 13 a 15 Mezinárodních sportovních řádů a kde aplikováno také v souladu s FIA rozhodčím a disciplinárním řádem.

65.2 POPLATEK (KAUCE) PŘI PODÁNÍ PROTESTU

65.2.1. Poplatek při podání protestu činí 1000 € (nebo ekvivalent dle aktuálního kurzu v amerických dolarech) a musí být složen na místě a v hotovosti, nebo bankovním převodem. *Pro podniky v ČR (kromě ERC a ERT) je poplatek stanoven v NSŘ a musí být uveden v ZU.*

65.2.2 Pokud je vklad proveden bankovním převodem, musí být k protestu přiložen doklad o zaplacení. Pokud se tak neučiní nebo pokud sportovní komisaři usoudí, že doklad o zaplacení není uspokojivý, protest není přípustný.

65.2.3 Příslušné údaje o bankovním účtu jsou:

Pro podniky ERC a ERT:	Crédit du Nord 50, rue d'Anjou F-75008 PAŘÍŽ Bankovní kód: 30076 Počítadlo kódu: 02020

Číslo účtu: 25368000200 klíč RIB 34
Kód IBAN: FR 76 3007 6020 2025 3680 0020 034
Swift kód: NORDFRPP

Pro podniky MČR a RSS: Komerční banka a.s.
Na Příkopě 33
114 07 Praha
Číslo účtu: 107-8770960207/0100
Kód IBAN: CZ89 0100 0001 0787 7096 0207
Swift kód: KOMBCZPPXXX
Variabilní symbol: 001

Musí být jasně uveden důvod převodu.

65.2.4 Pokud bude protestu vyhověno nebo bude posouzen jako částečně opodstatněný v souladu s článkem 13.10.2 Kodexu, bude depozit vrácen FIA po obdržení rozhodnutí příslušných sportovních komisařů.

65.3 DODATEČNÁ KAUCE

65.3.1 Jestliže protest vyžaduje demontáž a opětovnou montáž přesně definované části vozu, musí být každá dodatečná kauce specifikována a určena sportovními komisaři v souladu s čl. 13.4.3 MSŘ.

Při mistrovství ČR a RSS se tato kauce stanoví podle ustanovení NSŘ a musí být zaplacena v hotovosti. Kauci nelze požadovat na demontáže spojené s technickou kontrolou prováděnou na základě rozhodnutí sportovních komisařů nebo navrženou ředitelem rally.

65.3.2 Rozdělení nákladů

Výdaje, vynaložené na práci a na dopravu vozu, bude hradit protestující, pokud je protest neoprávněný, nebo soutěžící, proti kterému byl protest vznesen, pokud je oprávněný.

Je-li shledán částečně opodstatněným, může být dodatečná část kauce vrácena.

Jestliže je protest neoprávněný a výdaje spojené s protestem (technická kontrola, doprava atd.) jsou vyšší než výše kauce, bude rozdíl hradit protestující. Naopak, jestliže jsou výdaje nižší, bude mu rozdíl vrácen.

65.4 ODVOLÁNÍ

ZU musí obsahovat informace o poplatku za národní odvolání. *Poplatek za národní odvolání AČR každoročně zveřejňuje v NSŘ.*

Poplatek za mezinárodní odvolání FIA každoročně zveřejňuje.

66. PŘEDÁVÁNÍ CEN RALLY

66.1 POSTUP V CÍLI

Soutěžní část rally končí v „cílové časové kontrole IN“.

66.2 PŘEDÁNÍ CEN

Ceny všem soutěžícím / posádkám budou uděleny na pódiu s výjimkou prvního, druhého a třetího v absolutní klasifikaci, pro které se použijí stupně vítězů „olympijského typu”. Jestliže si to pořadatel přeje, může tentýž večer uspořádat oficiální společenskou akci. Je-li očekávána účast posádek, musí to být uvedeno v ZU.

Při podnicích v ČR (kromě ME a ET) nejsou stupně vítězů povinné a ceny prvním třem posádkám mohou být rovněž předány na cílové rampě.

67. KAŽDOROČNÍ SLAVNOSTNÍ VYHLÁŠENÍ FIA (AS AČR)

67.1 POŽADAVKY NA ÚČAST

Všichni jezdci a spolujezdci, kteří vyhráli mistrovství FIA, se musí na pozvání FIA (*AS AČR*) zúčastnit každoročního slavnostního předávání cen FIA.

Všichni jezdci a spolujezdci, kteří obdrželi pozvání na každoroční vyhlášení výsledků AS AČR, jsou povinni zúčastnit se předání cen.

67.2 ABSENCE

S výjimkou případů vyšší moci bude absence pokutována ze strany FIA *(AS AČR).*

TESTOVÁNÍ

68. TESTOVÁNÍ

Platí jen pro WRC a ERC

Tyto Standardní propozice byly schváleny AS AČR pod čj. **016AR18012023.**

FIA EVROPSKÁ TROFEJ

VŠEOBECNÉ ZÁSADY

1. OBECNÉ PODMÍNKY MISTROVSTVÍ
FIA organizuje FIA Evropské Rally Trofeje (dále jen „trofeje“), které jsou majetkem FIA. Následující předpisy platí pro jednu nebo více z následujících konkrétních trofejí:
– FIA Evropská Rally Trofej (ERT) pro jezdce a spolujezdce
– FIA Junior ERT pro jezdce

MISTROVSTVÍ A BODY

3. POŽADAVKY MISTROVSTVÍ
3.1 MISTROVSKÉ BODY
3.1.4 Body definované v čl. 3.1.1. dosažené v celkové klasifikaci třídy každé rally jsou násobeny koeficientem podle počtu soutěžících dané třídy ve startovní listině:
- 3 a méně posádek: koeficient 1
- 4 až 7 posádek: koeficient 2
- 8 a více posádek: koeficient 3

3.2 POČET VÝSLEDKŮ PRO KONEČNOU KLASIFIKACI MISTROVSTVÍ
Do konečné klasifikace FIA ERT a FIA Junior ERT se každému účastníkovi započítá 6 nejlepších výsledků.
3.3 POČET SOUTĚŽÍ
Ve stejné zemi se mohou konat maximálně 2 rally.

4. FIA EVROPSKÁ RALLY TROFEJ PRO JEZDCE A SPOLUJEZDCE
FIA Evropská Rally Trofej pro jezdce a spolujezdce je vyhrazena pro neprioritní jezdce (jezdce nezapsané na seznamu FIA prioritních jezdců) a spolujezdce účastnící se vypsaných rally s použitím způsobilých vozů podle čl. 12.
7. JUNIOR ERT 4-TROFEJ
7.1
FIA Junior ERT Trofej je trofej pro jezdce podle čl. 4 a do 27 let věku k 1. lednu daného roku.
7.2
Body do ERT Junior trofeje budou přidělovány podle čl. 3.1.4.
8. ROVNOST BODŮ V MISTROVSTVÍ
Předpisy RRSR čl. 8 budou platit.
8.1.3 V případě rovnosti výsledků se stane vítězem jezdec s nejlepším výsledkem v kvalifikační rally s největší délkou rychlostních zkoušek.
Pokud toto kritérium nepostačuje, rozhodne FIA na základě počtu startujících v každé třídě.

10. CHARAKTERISTIKY RALLY
10.1 DOBA TRVÁNÍ
10.1.1 Doba trvání rally a program (doporučená a maximální doba trvání)
Doba trvání rally je 72 hodin od zahájení technické přejímky (vč. značení a plombování) do vyvěšení předběžné klasifikace rally. Pokud je organizován Shakedown, může být přidáno 6 hodin. V případě organizování Super rychlostní zkoušky mohou být přidány další 4 hodiny.
10.3 CHARAKTERISTIKA EVROPSKÝCH RALLY TROFEJÍ
Minimální celková délka rychlostních zkoušek na šotolinových rally je 100 km.
Minimální celková délka rychlostních zkoušek na asfaltových rally je 150 km.

POVOLENÉ VOZY

12. VOZY POVOLENÉ V EVROPSKÉ RALLY TROFEJI
12.3 Vozidla s národní homologací se mohou účastnit závodů Evropské Rally Trofeje, pokud se vejdou do národní skupiny/třídy pořadatelské země a příslušná ASN tuto účast povolí, aniž by měla nárok na bodování v Trofeji.

PNEUMATIKY A KOLA

13. PNEUMATIKY A KOLA
13.7 RUČNÍ ŘEZÁNÍ
Ruční řezání pneumatik je povoleno pouze pro závody na asfaltu za následujících podmínek:
- Tato možnost musí být uvedena ve Zvláštních ustanoveních dané rally
- Ruční řezání musí být v souladu se vzory předloženými výrobcem pneumatik FIA.

15. MNOŽSTVÍ PNEUMATIK
15.1 Neexistuje žádné maximální množství pneumatik, pokud není uvedeno ve Zvláštních ustanoveních.

MECHANICKÉ KOMPONENTY

18. DODATEČNÉ POŽADAVKY NA VOZIDLA
18.2 SLEDOVACÍ SYSTÉM
Pro rally započítávané do ERT musí být všechna vozidla vybavena bezpečnostním sledovacím systémem. Je silně doporučeno, aby sledovací systém byl z technického seznamu FIA č. 98: Rally Car Tracking Systems. Použití sledovacího systému pocházejícího z Technického seznamu FIA č. 98: Systémy sledování závodních vozů budou povinné od roku 2024.

SEZNAMOVACÍ JÍZDY

35. SEZNAMOVACÍ JÍZDY
35.4 PRŮBĚH SEZNAMOVACÍCH JÍZD
35.4.3 Počet průjezdů
Počet průjezdů pro každou posádku na každé rychlostní zkoušce může být rozšířen na 3 průjezdy, pokud je uvedeno ve Zvláštních ustanoveních dané rally.

STARTY A NOVÉ STARTY (RE-STARTS)

41. STARTOVNÍ POŘADÍ A INTERVALY
41.3 STARTOVNÍ POŘADÍ 1. ETAPY
Startovní pořadí 1. etapy je následující:
- Prioritní jezdci FIA
- Všichni další soutěžící podle startovní listiny, ponecháno na úvaze pořadatele
- Pokud je organizována kvalifikační zkouška, musí být definována ve Zvláštních ustanoveních.

41.5 STARTOVNÍ INTERVAL
Všechna vozidla startují v jednominutových intervalech, pokud není ve zvláštních ustanoveních rally stanoveno jinak.

PALIVO – TANKOVÁNÍ

62. POUŽITÍ PALIVA

62.2 TECHNICKÉ POŽADAVKY

62.2.1 FIA si vyhrazuje právo kdykoli a bez udání důvodů nahradit palivo FIA jiným palivem odpovídajícím MSŘ (Příloha J).

62.2.2 Všichni soutěžící jsou povinni namontovat palivové spojky specifikované FIA, kromě jezdců používajících vůz, který má standardní nádrž.

62.2.3 FIA nemůže být zodpovědná za jakékoli následky při použití nevyhovujícího paliva.

62.2.4 FIA si vyhrazuje právo kdykoli zkontrolovat palivo kteréhokoli soutěžícího.

62.2.5 Vozy vybavené výhradně palivovými spojkami specifikovanými FIA a používající palivo podle Přílohy J, čl. 259.2 musí vézt adaptér ve voze a ukázat jej na technické přejímce před rally.

PŘÍLOHA č. I – 1

Druh kontroly	OBLAST KONTROLY Průměr znaků asi 70 cm Směr jízdy	Směr jízdy	
	ŽLUTÝ ZNAK Začátek oblasti kontroly	**ČERVENÝ ZNAK** Stanoviště kontroly - zastavit	**BEŽOVÝ ZNAK** Konec oblasti
PRŮJEZDNÍ KONTROLA	25 m min	PK 25 m	
ČASOVÁ KONTROLA	25 m min	ČK 25 m	
ČK - vjezd do SERVISNÍ ZÓNY	5 m	ČK 5 m	
ČK - výjezd ze SERVISNÍ ZÓNY	5 m	ČK 5 m Obvykle následuje TZ a pneu zóna	
ČASOVÁ KONTROLA A START RZ	25 m min	ČK 50-200 m RZ START 25 m	
CÍL RZ	100 m NÁVĚŠTÍ	min 200 m LETMÝ CÍL STOP 25 m STOP	

OSTATNÍ STANDARDNÍ ZNAKY FIA PRO RALLY Průměr znaků asi 70 cm			
	BÍLÝ ZNAK ŽLUTÝ PODKLAD *	**BÍLÝ ZNAK MODRÝ PODKLAD ***	
ZNAČENÍ / KONTROLA PNEUMATIK		Jeden znak pro všechny operace s pneu	
TANKOVACÍ ZÓNA		Jen jeden znak pro tankování	
SERVISNÍ ZÓNA		Jeden znak pro servisní zóny	
MEDIÁLNÍ ZÓNA		Jeden znak pro mediální zóny	
RADIOBOD	100 m NÁVĚŠTÍ	RADIOBOD	
LÉKAŘSKÝ BOD, SANITA	100 m NÁVĚŠTÍ	LÉKAŘSKÝ BOD, SANITA	

Vzdálenosti by měli být, pokud je to možné, zachovány

* Dřívější barvy/symboly těchto znaků mohou být používány, dokud není nutné je nahradit.

PŘÍLOHA č. I - 2

Časová kontrola

Barva návěstí: **ŽLUTÁ**
Barva kontroly: **ČERVENÁ**

Start RZ

Barva kontroly: **ČERVENÁ**

Cíl RZ

Barva návěstí: **ŽLUTÁ**
Barva kontroly: **ČERVENÁ**

Stop RZ

Barva kontroly: **ČERVENÁ**

Průjezdní kontrola

Barva návěstí: **ŽLUTÁ**
Barva kontroly: **ČERVENÁ**

Mediální Zóna

Barva kontroly: **MODRÁ**

Začátek servisní zóny

Barva kontroly: **MODRÁ**

Začátek značení a kontroly pneu

Barva kontroly: **MODRÁ**

Začátek tankovací zóny

Barva kontroly: **MODRÁ**

Radiobod

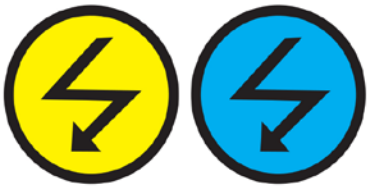

Barva návěstí: **ŽLUTÁ**
Barva kontroly: **BLUE**

Bezpečnostní lékařský bod

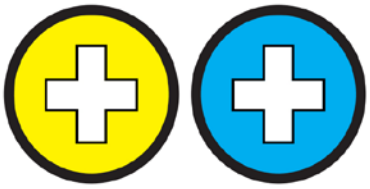

Barva návěstí: **ŽLUTÁ**
Barva kontroly: **BLUE**

Konec oblasti kontroly

Barva kontroly: **BÉŽOVÁ**

PŘÍLOHA č. II - STANDARDNÍ DOKUMENTY

PŘÍLOHA Č. II - 1

ZVLÁŠTNÍ USTANOVENÍ

Pro každou rally musí být vydána zvláštní ustanovení (čl. 20 MSŘ) – *ZU.*
Elektronická verze ZU musí být doručena na FIA v souladu s Regionálními předpisy FIA. Do čtyř týdnů od obdržení návrhu ZU informuje FIA pořadatele o případných úpravách, které je nutné udělat, a vydá povolení (visum) opravňující k jejich zveřejnění.
Při rally v ČR (kromě ME a EP) musí být elektronický návrh ZU ve formátu A4 doručen na AS AČR nejméně 3 měsíce před rally. Do 2 týdnů bude elektronický návrh pořadateli vrácen s připomínkami a po opravách a splnění všech podmínek mu bude vydána schvalovací doložka. Takto schválená ZU budou publikována na stránkách www.autoklub.cz v kalendáři pod jednotlivou disciplínou u předmětné rally.
Zvláštní ustanovení musí být vytisknuta ve formátu A5 a uveřejněna na oficiálních webových stránkách pořadatele v souladu s Regionálními předpisy FIA *a na stránkách www.autoklub.cz nejméně 1 měsíc před startem první etapy rally.*
Tištěné provedení musí být předáno přinejmenším činovníkům rally. Po vydání konečného provedení musí být dvě kopie ZU zaslány na sekretariát FIA *(AS AČR).*

OSNOVA ZVLÁŠTNÍCH USTANOVENÍ

OBSAH:
(uvést jen hlavičky jednotlivých kapitol a číslo stránky)

1. ÚVOD
1.1 Všeobecně
Rally se bude konat podle MSŘ FIA (a jejich příloh), Sportovních předpisů pro Regionální rally mistrovství FIA (Regionálních předpisů FIA), *Standardních propozic AS AČR (SPR)*, podle Národních sportovních řádů odpovídajících předpisům FIA, podle antidopingového kodexu WADA/NADA, antidopingových předpisů FIA a podle těchto zvláštních ustanovení.
Úpravy, dodatky a/nebo změny budou oznámeny jen číslovanými a datovanými bulletiny - *prováděcími ustanoveními PU* (vydanými pořadatelem nebo sportovními komisaři).
Další informace budou uvedeny v Průvodci rally vydaném *... (datum) - je-li vydán.*
Regionální předpisy FIA jsou k dispozici na webových stránkách FIA.
SPR, NSŘ a překlad MSŘ jsou k dispozici na stránkách www.autoklub.cz
1.2 Povrch trati
1.3 Trať
- celková délka RZ
- celková délka rally

2. ORGANIZACE
2.1 Zápočet rally do mistrovství a pohárů FIA, *AS AČR a ostatních*
2.2 Schvalovací čísla FIA a ASN
2.3 Název pořadatele, adresy a podrobnosti o spojení
2.4 Organizační výbor
2.5 Sportovní komisaři
2.6 Pozorovatel a delegáti FIA
2.7 Hlavní činovníci
2.8 Umístění ředitelství a podrobnosti o spojení (telefon, fax, *e-mail*)

2.9 *Umístění tiskového střediska*
2.10 *Umístění uzavřených parkovišť*
2.11 *Umístění servisní zóny*

3. PROGRAM

- uvést v chronologickém pořadí (datum a čas) s udání místa (je-li to nutné)
- vydání zvláštních ustanovení
- uzávěrka přihlášek se sníženým vkladem (je-li)
- uzávěrka přihlášek
- uveřejnění seznamu přijatých přihlášek *(ve startovním pořadí)*
- vydání itineráře, mapy trati a průvodce rally
- uzávěrka pro objednání zvláštních služeb v servisní zóně
- datum uzávěrky registrace pro shakedown (je-li požadována)
- ředitelství rally – otevření / uzavření
- oficiální vývěska(y) – umístění
- prezentace *a* předání itineráře a dokumentů
- administrativní přejímka
- předání sledovacího systému pro seznamovací jízdy *(je-li použit)*
- začátek seznamovacích jízd
- otevření tiskového střediska a akreditace médií
- předání bezpečnostního sledovacího systému rally
- technická přejímka, plombování a značení dílů
- dodatečná technická přejímka
- *představení posádek před rally (je-li)*
- shakedown, časový rozvrh *(je-li)*
- tisková konference před rally
- první zasedání sportovních komisařů
- vyvěšení startovní listiny pro slavnostní start (je-li) a pro 1. etapu
- slavnostní start (je-li)
- start rally, místo a čas
- cíl 1. etapy, místo a čas
- vyvěšení startovní listiny pro další etapu
- start do další etapy
- cílový ceremoniál na rampě / předání cen
- tisková konference po rally
- závěrečná kontrola
- čas vyvěšení předběžné konečné klasifikace
- *čas vyvěšení oficiální konečné klasifikace*

4. PŘIHLÁŠKY

4.1 Datum uzávěrky přihlášek
4.2 Postup při přihlášení
4.3 Počet přijatých soutěžících a třídy
4.4 Přihlašovací vklad / vstupní balíček pro privátní soutěžící
4.5 Způsob úhrady vkladu (včetně podrobností vztahujících se k daním)
4.6 Vrácení vkladů

5. POJIŠTĚNÍ

6. REKLAMA A OZNAČENÍ

7. PNEUMATIKY

7.1 Pneumatiky pro použití při rally

Následující text je určen k tomu, aby popsal použití pneumatik:

Kromě respektování Regionálních předpisů FIA 2023 je pro použití schválen následující počet a typ pneumatik.

Typ pneu	Směs	Priorita jezdce	Maximální počet pneu	Zvlášť pro shakedown	Celkem pro rally

7.2 Pneumatiky pro použití při seznamovacích jízdách (je-li to nutné)

7.3 Tuzemské zákony nebo zvláštní požadavky (jsou-li)

7.4 Povolení řezání pneumatik

8. PALIVO

Je povoleno bezolovnaté palivo s maximálním množstvím olova 0,013 g/l.

9. SEZNAMOVACÍ JÍZDY

9.1 Postup při zápisu

9.2 Zvláštní a/nebo národní omezení – omezení rychlosti v RZ

9.3 Instalace systému pro kontrolu rychlosti

10. ADMINISTRATIVNÍ PŘEJÍMKA

10.1 Dokumenty k předložení:

- licence soutěžícího
- licence jezdce a spolujezdce
- platné řidičské průkazy jezdce a spolujezdce
- pasy nebo průkazy totožnosti jezdce a spolujezdce
- průkaz zdravotní pojišťovny jezdce a spolujezdce
- souhlas ASN u všech zahraničních účastníků a/nebo jezdců
- doplnění všech podrobností v přihlášce
- *technická karta*
- doklad o zákonném pojištění odpovědnosti za vozidlo (zelená karta)
- doklady o registraci vozidla
- *výkaz seznamovacích jízd*

10.2 Místo a časový rozvrh administrativní přejímky

11. TECHNICKÁ PŘEJÍMKA, PLOMBOVÁNÍ A ZNAČENÍ

11.1 Místo a časový rozvrh technické přejímky

11.2 Zástěrky (Příloha J, článek 252.7.7)

11.3 Okenní fólie (Příloha J, článek 253.11)

11.4 Bezpečnostní výbava jezdců

Každý soutěžící musí předložit kompletní oblečení, které hodlá použít, včetně přileb a zádržného systému hlavy FRH (je-li požadován) a vyplněné formuláře bezpečnostní výbavy. Bude kontrolována shoda s kapitolou III Přílohy L MSŘ a s technickými předpisy NSŘ.

11.5 Hladina hluku

11.6 Národní předpisy

Všechny soutěžní vozy musí odpovídat zákonu 56/2001 Sb. s příslušnými výjimkami pro sportovní vozidla.

Dokumenty k předložení:

- homologační list vozidla

- sportovní průkaz soutěžního vozu, (HTP nebo TPHV u HA)

- technická karta

- vyplněné formuláře bezpečnostní výbavy
- všechny další dokumenty stanovené technickými předpisy
11.6.1 Katalyzátory
11.6.2 Osvětlení
11.7 Instalace bezpečnostního sledovacího systému

12. DALŠÍ POSTUPY
12.1 Způsob slavnostního startu a pořadí
12.2 Postup při elektronickém startu
12.3 Cílový ceremoniál (je-li odlišný od předpisů)
12.4 Povolený předčasný příjezd
12.5 Super RZ (je-li) - popis, průběh, pravidla
12.6 Ostatní postupy / aktivity (včetně pořadatelských a promotérských akcí)
12.7 Oficiální čas použitý při rally

13. OZNAČENÍ ČINOVNÍKŮ

14. CENY

15. ZÁVĚREČNÁ KONTROLA A PROTESTY
15.1 Závěrečná kontrola – kdo z týmu má být přítomen a místo kontroly
15.2 Poplatek při protestu
15.3 Poplatek při odvolání

PŘÍLOHY:

Příloha 1	Časový harmonogram
Příloha 2	Program seznamovacích jízd
Příloha 3	Jméno a fotografie činovníka pro styk se soutěžícími a jeho program
Příloha 4	Polepy a umístění doplňkové reklamy
Příloha 5	Výtahy z Přílohy L MSŘ FIA týkající se kombinéz, přileb a ostatních bezpečnostních požadavků
Příloha 6	Jednotný systém sledování GPS
Příloha 7	a další… podle rozhodnutí pořadatelů

PŘÍLOHA č. II - 2

PROVÁDĚCÍ USTANOVENÍ

Prováděcí ustanovení (bulletiny) – PU jsou definována v čl. 2.2 těchto předpisů. Mohou být vydána:

- pořadatelem až do zahájení administrativní přejímky po schválení FIA / *AS AČR* – změny trati a programu seznamovacích jízd může v době, kdy již obdržel schvalovací povolení, výjimečně provést pořadatel - takové úpravy však musí oznámit FIA / *AS AČR*

nebo

- sportovními komisaři v průběhu rally – avšak PU týkající se změny trati může vydat ředitel rally. Nicméně tato změna musí být oznámena sportovním komisařům před vydáním PU.
- Prováděcí ustanovení musí být číslována a datována (datum a čas vyvěšení). Musí být vytisknuta na žlutém papíru a musí být vyvěšena na oficiální vývěsce (-kách) a uveřejněna současně na oficiálních webových stránkách rally

Je doporučeno, pokud je to možné, oznámit soutěžícím vydání PU elektronicky. Pokud je zřízena elektronická nástěnka, je její použití povinné.
Soutěžící (nebo členové posádky) musí potvrdit převzetí PU podpisem, pokud je to v průběhu rally fyzicky možné.

PU mohou být zveřejněna jen po schválení FIA / *AS AČR* nebo po vydání sportovními komisaři.

PŘÍLOHA Č. II - 3

PRŮVODCE RALLY

3.1 Průvodce rally

Má shromáždit všechny potřebné údaje o rally do jednoho dokumentu určeného pro média, činovníky i soutěžící. Je vydán jako elektronický dokument nejméně 3 týdny před startem rally. Tisk Průvodce rally je pro pořadatele nepovinný.
Podrobný obsah je uveden ve Sportovních předpisech Regionálních rally mistrovství a pohárů FIA.

3.2 Průvodce pro diváky

Tento průvodce má být povinně vydán každým pořadatelem jako součást nebo příloha programu a je určen pro informování diváků. Jsou v něm uvedena jednotlivá divácká místa včetně parkovišť, doporučených přístupů, bezpečnostních pokynů a desatera podle Bezpečnostního manuálu AS AČR. Obsahuje časové informace pro diváky a je uveřejněn i na oficiálních webových stránkách pořadatele.

PŘÍLOHA č. II - 4

TRAŤ RALLY – STANDARDNÍ ČASOVÝ HARMONOGRAM

Renties Ypres Rally Belgium 2021

SHAKEDOWN — **Friday, 13 August 2021**

Shakedown

TC	Location	SS dist.	Liaison dist.	Total dist.	Target time	1st car due
	Service OUT - Ypres					
RZ 0	**Refuel** / Distance to next Refuel		3,24			
TC SD	St.Jan		11,15	11,15		07:56
SD	***Shakedown Langemark*** *(P1 & invited drivers)*	***9,81***			*00:05*	***08:01***
	Podium - Ypres		3,07	12,88		

The above timing will be subject to publication of the start list.

Sunrise	06:27	Sunset	21:07

v.2.5.2 *27.07.2021*

SECTIONS 1 & 2 — **Friday, 13 August 2021**

Section 1 / Section 2

TC	Location	SS dist.	Liaison dist.	Total dist.	Target time	1st car due
0	Service OUT					13:00
RZ 1	**Refuel** / Distance to next Refuel	**(67,67)**	3,24 / **(69,77)**	**(137,44)**		
1	Pijpegale	-	15,28	15,28	00:33	13:33
SS 1	***Reninge-Vleteren 1***	***15,00***	-	-	-	***13:36***
2	Franse Beek	-	21,67	36,67	00:46	14:22
SS 2	***Westouter-Boeschepe 1***	***19,60***	-	-	-	***14:25***
3	Dranouter	-	7,79	27,39	00:47	15:12
SS 3	***Kemmelberg 1***	***23,62***	-	-	-	***15:15***
4	Reutel	-	19,11	42,73	00:51	16:06
SS 4	***Zonnebeke 1***	***9,45***	-	-	-	***16:09***
4A	Media, Technical Zone & Regroup IN	-	5,92	15,37	00:25	16:34
4B	Technical Zone/Regrouping OUT - (Flexi) Service IN				00:32	17:06
	(Flexi) Service A - Ypres	**(67,67)**	**(69,77)**	**(137,44)**	**00:33**	
4C	(Flexi) Service OUT					17:39
RZ 2	**Refuel** / Distance to next Refuel	**(67,67)**	3,24 / **(77,74)**	**(145,41)**		
5	Pijpegale	-	15,28	15,28	00:33	18:12
SS 5	***Reninge-Vleteren 2***	***15,00***	-	-	-	***18:15***
6	Franse Beek	-	21,67	36,67	00:46	19:01
SS 6	***Westouter-Boeschepe 2***	***19,60***	-	-	-	***19:04***
7	Dranouter	-	7,79	27,39	00:47	19:51
SS 7	***Kemmelberg 2***	***23,62***	-	-	-	***19:54***
8	Reutel	-	19,11	42,73	00:51	20:45
SS 8	***Zonnebeke 2***	***9,45***	-	-	-	***20:48***
8A	Media & Technical Zone IN	-	5,92	15,37	00:25	21:13
8B	Technical Zone OUT - Flexi Service IN				00:10	(21:23)
	Flexi Service B - Ypres	**(67,67)**	**(69,77)**	**(137,44)**	**00:48**	
8C	Flexi Service OUT *					(22:11)
8D	Parc Fermé IN *	-	5,42	5,42	00:20	(22:31)
	All cars (except restarting crews) must enter Parc Fermé no later than:					**00:45**
	Friday Totals	**135,34**	**144,96**	**280,30**		

* Early arrival is permitted.

Sunrise	06:27	Sunset	21:07

v.2.5.2 *27.07.2021*

Itinerary - Renties Ypres Rally Belgium 2021

SECTIONS 3 & 4 — **Saturday, 14 August 2021**

TC	Location	SS dist.	Liaison dist.	Total dist.	Target time	1st car due
8E	Parc Fermé OUT					08:10
8F	Service IN	-	2,55	2,55	00:10	08:20
	Service C - Ypres	**-**	**(7,97)**	**(7,97)**	**00:18**	
8G	Service OUT					08:38
RZ	**Refuel**		3,24			
3	Distance to next Refuel	(25,86)	(19,34)	(45,2)		
9	Hoge Voete	-	14,50	14,50	00:30	09:08
SS 9	***Hollebeke 1***	***25,86***	-	-	-	***09:11***
RZ	**Refuel**		8,08			
4	Distance to next Refuel	(34,1)	(71,9)	(106,)		
10	Groene Jager	-	12,70	38,56	00:51	10:02
SS 10	***Dikkebus 1 (Live TV)***	***12,49***	-	-	-	***10:08***
11	Sint Jan-ter-Biezen		13,35	25,84	00:50	10:58
SS 11	***Watou 1***	***13,62***				***11:01***
12	Mesen Cathedrale	-	22,06	35,68	00:47	11:48
SS 12	***Mesen-Middelhoek 1***	***7,99***	-	-	-	***11:51***
12A	Media, Technical Zone & Regroup IN	-	28,63	36,62	00:42	12:33
12B	Technical Zone/Regrouping OUT - (Flexi) Service IN				00:32	13:05
	(Flexi) Service D - Ypres	**(59,96)**	**(91,24)**	**(151,2)**	**00:33**	
12C	(Flexi) Service OUT					13:38
RZ	**Refuel**		3,24			
5	Distance to next Refuel	(25,86)	(19,34)	(45,2)		
13	Hoge Voete	-	14,50	14,50	00:30	14:08
SS 13	***Hollebeke 2***	***25,86***	-	-	-	***14:11***
RZ	**Refuel**		8,08			
6	Distance to next Refuel	(34,1)	(78,85)	(112,95)		
14	Groene Jager	-	12,70	38,56	00:51	15:02
SS 14	***Dikkebus 2 (Live TV)***	***12,49***	-	-	-	***15:08***
15	Sint Jan-ter-Biezen	-	13,35	25,84	00:50	15:58
SS 15	***Watou 2***	***13,62***	-	-	-	***16:01***
16	Mesen Cathedrale	-	22,06	35,68	00:47	16:48
SS 16	***Mesen-Middelhoek 2***	***7,99***	-	-	-	***16:51***
16A	Media & Technical Zone IN	-	28,63	36,62	00:42	17:33
16B	Technical Zone OUT - Flexi Service IN				00:10	17:43
	Flexi Service E - Ypres	**(59,96)**	**(91,24)**	**(151,2)**	**00:48**	
16C	Flexi Service OUT *					(18:31)
16D	Parc Fermé IN *	-	5,42	5,42	00:20	(18:51)
	All cars (except restarting crews) must enter Parc Fermé no later than:					**21:30**
	Saturday Totals	**119,92**	**190,45**	**310,37**		

* Early arrival is permitted.

Sunrise	*06:29*	*Sunset*	*21:05*

v.2.5.2 *27.07.2021*

Section 3

Section 4

Itinerary - Renties Ypres Rally Belgium 2021

SECTIONS 5, 6 & 7 — **Sunday 15, August 2021**

TC	Location	SS dist.	Liaison dist.	Total dist.	Target time	1st car due	
16E	Parc Fermé OUT					04:50	Section 5
RZ	**Refuel**		4,77				
7	**Distance to next Refuel**	0,00	(290,23)	290,23			
PC1	Stavelot - Esplanade						
RZ	**Remote Refuel**		290,23				
8	**Distance to Parc Fermé**	(40,52)	(23,7)	(64,22)			
16F	Paddock - TFZ IN		295,00	295,00	03:10	08:00	
	TFZ1 - Paddock Francorchamps	**(0,00)**	**(300,42)**	**(300,42)**	**00:15**		
16G	Paddock - TFZ OUT					08:15	
17	Cheneux	-	4,85	4,85	00:12	08:27	
SS 17	***Stavelot 1***	***9,05***	-	-	-	***08:30***	
18	Ster	-	5,12	14,17	00:32	09:02	
SS 18	***Francorchamps 1 (Live TV)***	***11,21***	-	-	-	***09:08***	
18A	Pitlane Box 42 - Regrouping IN		*0,81*	*12,02*	*00:19*	*09:27*	Section 6
18B	Pitlane Box 14 - Regrouping OUT		*0,20*	*0,20*	*01:00*	*10:27*	
19	Cheneux	-	5,51	5,51	00:10	10:37	
SS 19	***Stavelot 2***	***9,05***	-	-	-	***10:40***	
19A	Pitlane Box 42 - Regrouping IN		*2,82*	*11,87*	*00:16*	*10:56*	
19B	Pitlane Box 14 - Regrouping OUT		*0,20*	*0,20*	*00:50*	*11:46*	
19C	Paddock - TFZ IN		0,48	0,48	00:02	11:48	
	TFZ2 - Paddock Francorchamps	**(29,31)**	**(19,99)**	**(49,3)**	**00:15**		
19D	Paddock - TFZ OUT					12:03	Section 7
20	Ster	-	2,90	2,90	00:09	12:12	
SS 20	***Wolf Power Stage Francorchamps (Live TV)***	***11,21***		-	-	***12:18***	
20A	Pitlane 42 - Parc Fermé IN*	-	0,81	12,02	00:20	12:38	
		(11,21)	**(3,71)**	**(14,92)**			
	Podium					13:30	
	Sunday Totals	**40,52**	**318,30**	**358,82**			
	* Early arrival is permitted.		*Sunrise*	*06:30*	*Sunset*	*21:03*	

v.2.5.2 *27.07.2021*

TOTALS OF THE RALLY				
	SS	**Liaison**	**Total**	**%**
Friday, 13 August 2021 Sections 1 & 2 - 8 Special Stages	135,34	144,96	280,30	48,28%
Saturday, 14 August 2021 Sections 3 & 4 - 8 Special Stages	119,92	190,45	310,37	38,64%
Sunday, 15 August 2021 Sections 5, 6 & 7 - 4 Special Stages	40,52	318,30	358,82	11,29%
Total - 20 Special Stages	***295,78***	***653,71***	***949,49***	***31,15%***

SOUHRNNÉ POZNÁMKY

- Řádky pro servisní zónu a pro vzdálený servis by měly mít silný černý rámeček se světle modrým odstínem výplně, je-li tisk barevný.
- Řádky pro přeskupení nebo pro další aktivity ČK by měly mít tenký černý rámeček bez výplně.
- Řádky pro všechna tankování by měly mít tenký černý rámeček se žlutou výplní.
- Řádky pro konec etapy a konec rally s celkovými čísly by měly mít tenký černý rámeček se světle šedivou výplní.
- Jednotlivé pobyty v servisní zóně budou rozlišeny písmeny A, B, C atd.
- ČK 0 je vždy startem do soutěžní části rally. Samostatný slavnostní start není považován za ČK 0.
- Čísla sekcí jsou vyznačena na pravém okraji.
- Souhrnná tabulka by měla ukončit stránku časového harmonogramu.
  (* % znamená procento RZ z celkové délky trati)
- Podle uvedeného příkladu mohou technické kontroly probíhat uvnitř přeskupení (čl. 2.15). Není-li organizováno přeskupení, měla by být zřízena tříminutová technická zóna před vjezdem do servisní zónou.
- Uspořádání a postupy ve vzdálené servisní zóně popisuje čl. 44.
- Způsob výpočtu flexibilního servisního času, do kterého musí být všechny vozy vráceny do uzavřeného parkoviště:
  Ideální čas příjezdu posledního vozu do servisu IN + 30min. maximálního zpoždění + 45min. servisní doby + 15min. bezpečnostní doby.

PŘÍLOHA č. II – 5

ITINERÁŘ

1. VŠEOBECNÁ USTANOVENÍ

- Itinerář musí být distribuován v souladu se Sportovními předpisy pro Regionální rally FIA */ AS AČR.*
- Může být jeden svazek pro celou rally nebo různé svazky pro jednotlivé etapy. Jde-li o samostatné svazky, měl by být jasný způsob jejich rozlišení.
- Itinerář má velikost A5 a po levé straně musí být svázán kovovou nebo jinou pevnou vazbou, která umožňuje otáčení o 360°.
- Tisk by měl být oboustranný a papír hustoty 90 g nebo více.
- Tisk má být výhradně na bílém papíře, není nutné barevně rozlišovat rychlostní zkoušku a spojovací úsek, tohoto rozdílu se dosáhne šedivým podkladem sloupce „Směr“ jako na vzoru.
- Hlavičky by měly být v angličtině a/nebo v národním jazyku (volitelné).
- Čas povolený pro každý úsek by měl být vyjádřen v hodinách a minutách.
- Na jedné stránce nemůže být více než 6 znaků (je-li na stránce 6 instrukcí, musí být hlavička menší, jako na vzoru).
- Všechny stránky itineráře musí být číslovány, aby byla možnost zkontrolovat úplnost svazku.

2. PRVNÍ STRÁNKY

- Itinerář má obsahovat stránku s postupem při nehodě a dále:
  - seznam nemocnic / zdravotních center
  - telefonní čísla na ředitelství *(dispečink) a* záchrannou službu
- V přední části itineráře má být zařazena stránka s legendou použitých symbolů.
- Je doporučeno zařadit instrukce pro kalibraci tripmasteru.
- Harmonogram trati celé rally v portrétovém (svislém) formátu a mapy (včetně měřítka o orientace „sever“) musí být v každém itineráři *(v každém svazku).* Je doporučeno, aby stránka s harmonogramem trati určité etapy byla umístěna naproti stránce s mapou stejné etapy.

3. INSTRUKČNÍ STRÁNKY

- Jestliže se trať rally opakuje (tvoří 2 identické okruhy), vede to pořadatele k ekonomickým úsporám tiskem jednoho společného souboru podkladů. V tom případě musí hlavička každé stránky obsahovat všechny příslušné ČK, RZ i čísla sekcí. Jde-li o nějakou obměnu mezi dvěma průjezdy, pak nemůže být použita společná sada traťových pokynů.
- V každém itineráři by měl být alespoň jeden plán servisní zóny. Opakované plány servisní zóny zobrazené pro každé vjetí do servisu nejsou nutné. Jsou však důležité, když dochází ke změně umístění ČK.
- Situační plány vzdálených servisů, zón na výměnu pneumatik, zón na upevnění přídavných světel, nebo vzdálených tankovacích míst by měly být zařazeny.
- Zahrnout traťové instrukce pro shakedown a/nebo kvalifikační RZ (je-li zřízena), „návrat ke startu“ okruhu (pokud je) a traťový úsek ze/do servisní zóny.
- Každý spojovací úsek nebo rychlostní zkouška musí začínat na nové stránce. Tam, kde nová stránka začíná odjezdem od stopky za rychlostní zkouškou, se nová stránka nevyžaduje, spojovací úsek pokračuje na stejné stránce (jako na vzoru).
- Jestliže je dílčí vzdálenost mezi dvěma nákresy menší než 200 m, není vodorovná čára mezi těmito řádky potřebná (viz příklad).

- Mapa jednotlivých RZ musí obsahovat:
  - měřítko
  - vyznačení severu
  - trasu pro seznamovací jízdy (jen v případě, že není vydán samostatný itinerář pro seznamovací jízdy)
  - náhradní objízdnou trať
  - umístění startu, cíle a všechna stanoviště záchranných vozidel
- Musí být uvedeny GPS umístění startu a cíle každé RZ, přeskupení a servisních zón. Měly by být vyjádřeny ve stupních, minutách a desetinách minut, jako např. 139º 36,379´.
- Mohou být uvedeny fotografie nebo nákresy umístění kontrol.
- Číslo rychlostní zkoušky bude umístěno na boku stránky (jako na přiloženém vzoru) pro snadné vyhledání rychlostní zkoušky. Protože je tisk oboustranný, musí být číslo na vnějším okraji, to znamená proti okraji s vazbou. Číslo se nesmí objevit jinde než na stránkách rychlostní zkoušky.
- Všechna místa záchranných vozidel a sanitek musí být vyznačena příslušnými symboly.
- Tam, kde je to důležité, měla by být uvedena čísla silnic.
- Měly by být použity rozdílné tloušťky čar šipek pro vyznačení hlavní a druhořadé silnice a nikoliv směru jízdy.
- Svislé čáry mezi sloupci „Směr“ a „Informace“ musí být vyplněny černě, je-li povrch šotolinový a bíle *(nevyplněny)*, jde-li o asfalt nebo jiný zpevněný povrch.
- Vzdálenost od časové kontroly ke startu RZ musí být vyznačena v rubrice pro informace (viz příklad).

4. POSLEDNÍ STRÁNKY

- Alternativní trasy musí být obsaženy jako oddíl na konci itineráře s papírem jiné barvy.
- Další požadavky na konci itineráře:
  - tiskopis odstoupení
  - tiskopis oznámení
- Vložení symbolů “SOS/OK” formátu A4 (přehnuto) jako poslední stránky itineráře je povinné.

5. ZMĚNY

- Při změně údajů v itineráři (např. bulletinem - PU) musí být uvedeny nejen změněné nákresy, ale musí být také vyznačen i poslední a první platný znak *(nezměněný)* včetně čísel jejich pozice. Změněné stránky by měly být vydány ve formátu A5 ke vlepení do itineráře.

6. DALŠÍ UŽITEČNÉ INFORMACE:

- je doporučeno vyznačit měřící bod tripmasteru v nákresech dlouhých křižovatek, jako jsou kruhové objezdy
- ve spojovacích úsecích by měly být vyznačeny křižovatky směřující k/od jiné RZ a měl by být zmíněn očekávaný provoz rally
- stránka pro zaznamenání časů soutěžících
- upozornění na spodním okraji stránky na dílčí vzdálenost k následující křižovatce (zvlášť, když jdou nákresy v rychlém sledu za sebou)
- měla by být uvedena místa pro přistání vrtulníků

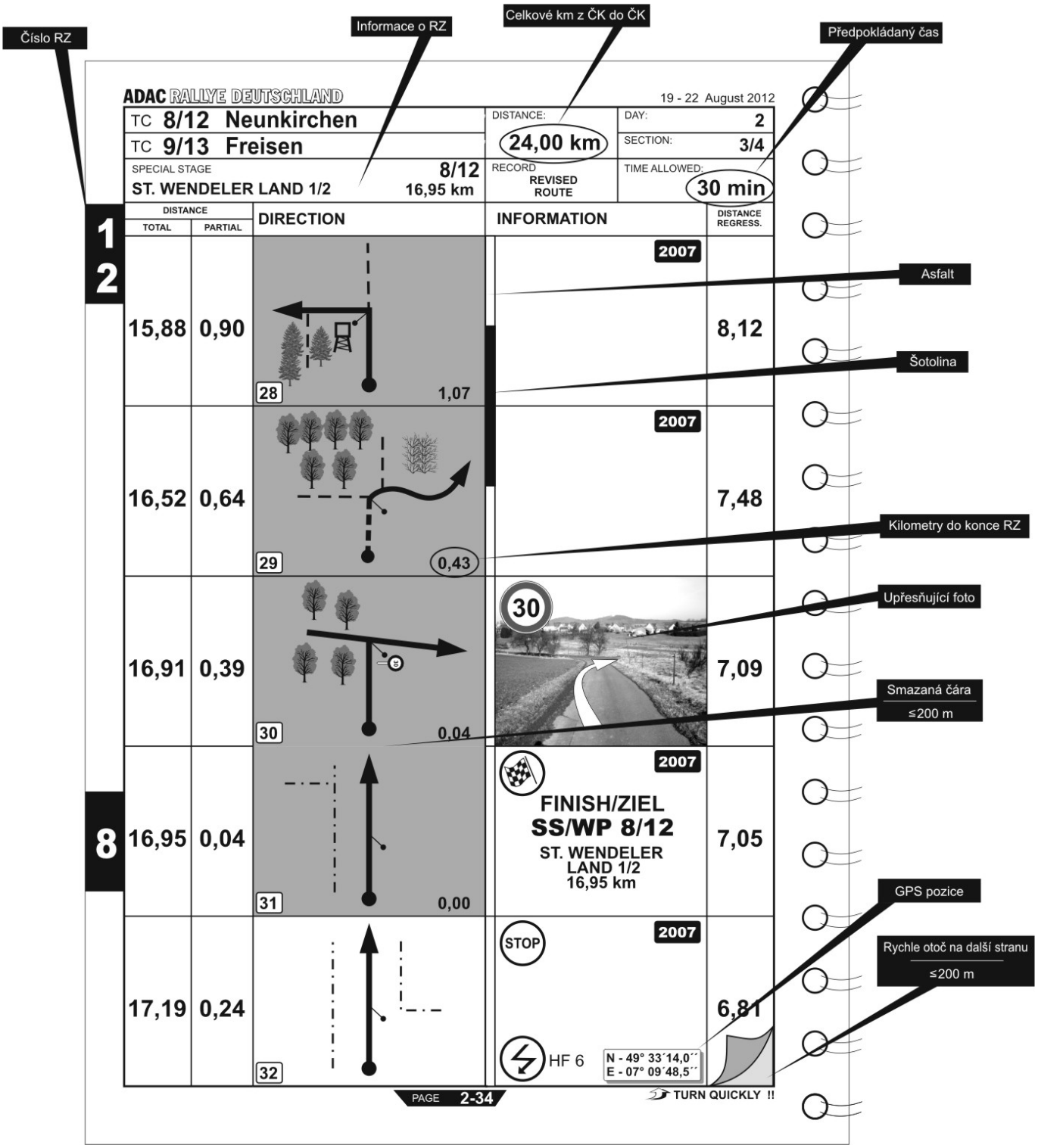
Číslo RZ
Informace o RZ
Celkové km z ČK do ČK
Předpokládaný čas
ADAC RALLYE DEUTSCHLAND
19 - 22 August 2012
TC 8/12 Neunkirchen
TC 9/13 Freisen
DISTANCE:
24,00 km
DAY: 2
SECTION: 3/4
SPECIAL STAGE
ST. WENDELER LAND 1/2
8/12
16,95 km
RECORD
REVISED ROUTE
TIME ALLOWED:
30 min
DISTANCE
TOTAL
PARTIAL
DIRECTION
INFORMATION
DISTANCE REGRESS.
1
2
15,88 0,90 28 1,07 2007 8,12
16,52 0,64 29 0,43 2007 7,48
16,91 0,39 30 0,04 30 7,09
8
16,95 0,04 31 0,00 2007 FINISH/ZIEL SS/WP 8/12 ST. WENDELER LAND 1/2 16,95 km 7,05
17,19 0,24 32 STOP 2007 HF 6 N - 49° 33´14,0´´ E - 07° 09´48,5´´ 6,81
PAGE 2-34
TURN QUICKLY !!
Asfalt
Šotolina
Kilometry do konce RZ
Upřesňující foto
Smazaná čára
≤200 m
GPS pozice
Rychle otoč na další stranu
≤200 m

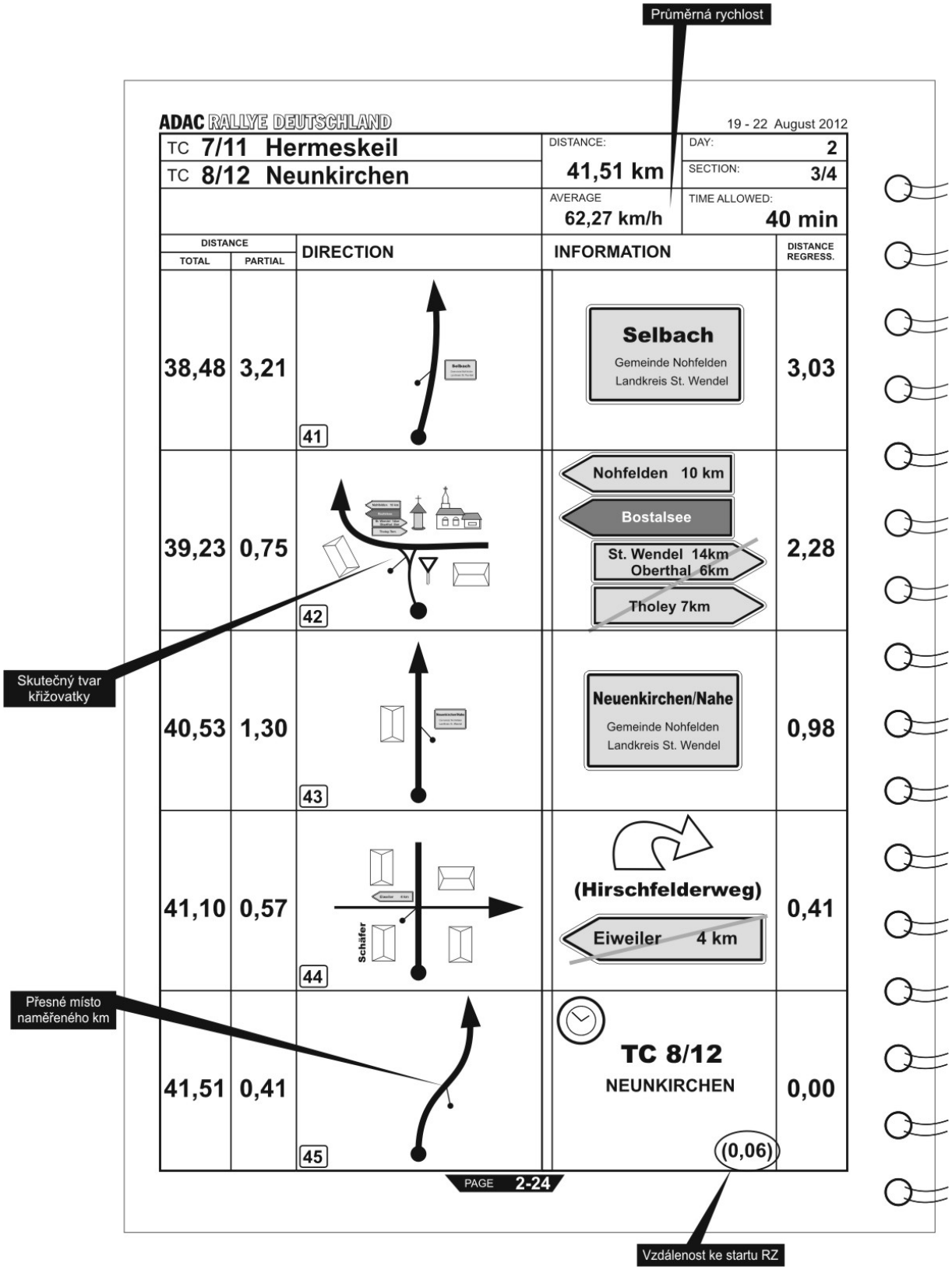
Průměrná rychlost
ADAC RALLYE DEUTSCHLAND
19 - 22 August 2012
TC 7/11 Hermeskeil
TC 8/12 Neunkirchen
DISTANCE:
41,51 km
DAY: 2
SECTION: 3/4
AVERAGE
62,27 km/h
TIME ALLOWED:
40 min
DISTANCE
TOTAL
PARTIAL
DIRECTION
INFORMATION
DISTANCE REGRESS.
38,48 3,21 41 Selbach Gemeinde Nohfelden Landkreis St. Wendel 3,03
39,23 0,75 42 Nohfelden 10 km Bostalsee St. Wendel 14km Oberthal 6km Tholey 7km 2,28
40,53 1,30 43 Neuenkirchen/Nahe Gemeinde Nohfelden Landkreis St. Wendel 0,98
41,10 0,57 44 Schäfer (Hirschfelderweg) Eiweiler 4 km 0,41
41,51 0,41 45 TC 8/12 NEUNKIRCHEN (0,06) 0,00
PAGE 2-24
Skutečný tvar křižovatky
Přesné místo naměřeného km
Vzdálenost ke startu RZ

PŘÍLOHA č. II – 6

STANDARDNÍ JÍZDNÍ VÝKAZ FIA

VŠEOBECNĚ

- Jízdní výkaz musí být vydán i pro Kvalifikační zkoušku (je-li zřízena).
- Samostatný jízdní výkaz musí být vydán přinejmenším pro každou sekci každé etapy.
- V jízdním výkazu musí být uvedena ideální jízdní doba pro projetí traťového úseku.
- Hodiny a minuty musí být vždy udávané jako 00.01 – 24.00 a počítají se jen uplynulé minuty.
- Jízdní výkazy by měly být vydávány a sbírány na konci sekce. Použité jízdní výkazy jsou pak k dispozici pro kontrolu výsledkovými týmy. Samostatný výkaz by měl být používán pro 45min. servis na konci etapy (viz příklad pro Flexi-servis B). To umožňuje využít „mrtvého“ času *(neutralizace času)* v záchytném parkovišti před servisem k technickým kontrolám.
- Pořadatel může navrhnout FIA použití elektronického jízdního výkazu místo ručně vyplňovaného. Použití takového systému musí být předem schváleno FIA.

PROVEDENÍ

Viz následující vzor.

- Střední sloupec vyplní činovníci a sloupec vpravo je určen pro doplnění soutěžícími.
- Kolonka „Předcházející auto č. __“ je volitelná. Některé rally ho používají pro bezpečnostní kontrolu. Je-li tato kolonka použita, měla by být umístěna pod kolonkou „předpokládaný čas startu“.
- Velikost: 9.9 cm x 21 cm (tisk 3 výkazů z archu A4) nebo 11 cm x 18.5 cm
- Velikost kolonek: 1 cm
- Materiálem výkazu by měl být papír o gramáži alespoň 300 g/m^3 nebo polyesterový papír 270 µm (pro špatné počasí).
  Poznámka: polyesterový papír je sice odolný vodě, ale nedá se dobře skládat.
- Alternativně lze vytvořit jízdní výkaz s krytem, tj. výkaz 22 x 18,5 cm přeložený, který přehybem chrání oblast určenou pro psaní.
- Když výkaz zahrnuje větší množství ČK, může být použito provedení, kdy bude tisk i na odvrácené straně nebo jeden vedle druhého (s přeložením dovnitř).
- Barva tisku je libovolná. Pořadatel může použít barvu sponzora, nebo pro každou sekci jinou barvu a/nebo jednoduše šedou a černou.

1974 2012 RALLY BOHEMIA CZECH REPUBLIC

Startovní číslo
Start number

JÍZDNÍ VÝKAZ
TIME CARD

Etapa / Leg **1** Sekce / Sektion **1**

FEDERACE AUTOMOBILOVÉHO SPORTU ČR

ČK TC 0 – ČK TC 1

Service OUT

COMPETITOR USE
K VYUŽITÍ SOUTĚŽÍCÍM

PŘEDPOKLÁDANÝ START / PROVISIONAL START
ČK / TC 0
H | M

SKUTEČNÝ START / ACTUAL START
H | M

IDEÁLNÍ JÍZDNÍ DOBA / TARGET TIME
H **00** | M **36**

H | M
ČK / TC 1

ČAS / DUE TIME
H | M
ČK / TC 1

ČK TC 1 – ČK TC 2

SS 1 Chloudov I.
7,51 km

COMPETITOR USE
K VYUŽITÍ SOUTĚŽÍCÍM

CÍLOVÝ ČAS / FINISH TIME
H | M | S | 1/10

PŘEDPOKLÁDANÝ START / PROVISIONAL START
RZ / SS 1
H | M

SKUTEČNÝ START / ACTUAL START
H | M

IDEÁLNÍ JÍZDNÍ DOBA / TARGET TIME
H **00** | M **18**

STOP
M | S | 1/10
ČAS PŘÍJEZDU / TIME TAKEN

H | M
ČK / TC 2

ČAS / DUE TIME
H | M
ČK / TC 2

ČK TC 2 – ČK TC 2A

SS 2 Sychrov I.
22,42 km

COMPETITOR USE
K VYUŽITÍ SOUTĚŽÍCÍM

CÍLOVÝ ČAS / FINISH TIME
H | M | S | 1/10

PŘEDPOKLÁDANÝ START / PROVISIONAL START
RZ / SS 2
H | M

SKUTEČNÝ START / ACTUAL START
H | M

IDEÁLNÍ JÍZDNÍ DOBA / TARGET TIME
H **00** | M **40**

STOP
M | S | 1/10
ČAS PŘÍJEZDU / TIME TAKEN

H | M
ČK / TC 2A

ČAS / DUE TIME
H | M
ČK / TC 2A

Regrouping IN

1974 2012 RALLY BOHEMIA CZECH REPUBLIC

Startovní číslo
Start number

JÍZDNÍ VÝKAZ
TIME CARD

Etapa / Leg **1** Sekce / Sektion **2**

FEDERACE AUTOMOBILOVÉHO SPORTU ČR

ČK TC 2B – ČK TC 2C

Regrouping OUT - Service IN

PŘEDPOKLÁDANÝ START / PROVISIONAL START
ČK / TC 2B
H | M

SKUTEČNÝ START / ACTUAL START
H | M

IDEÁLNÍ JÍZDNÍ DOBA / TARGET TIME
H 00 | M 30

H | M
ČK / TC 2C

COMPETITOR USE / K VYUŽITÍ SOUTĚŽÍCÍM

ČAS / DUE TIME
H | M
ČK / TC 2C

ČK TC 2C – ČK TC 3

Service OUT

IDEÁLNÍ JÍZDNÍ DOBA / TARGET TIME
H 00 | M 07

H | M
ČK / TC 3

COMPETITOR USE / K VYUŽITÍ SOUTĚŽÍCÍM

ČAS / DUE TIME
H | M
ČK / TC 3

ČK TC 3 – ČK TC 4

SS 3 Dneboh I.
3,61 km

CÍLOVÝ ČAS / FINISH TIME
H | M | S | 1/10

PŘEDPOKLÁDANÝ START / PROVISIONAL START
RZ / SS 3
M

SKUTEČNÝ START / ACTUAL START
H | M

STOP
M | S | 1/10
ČAS PŘÍJEZDU / TIME TAKEN

IDEÁLNÍ JÍZDNÍ DOBA / TARGET TIME
H 00 | M 34

H | M
ČK / TC 4

COMPETITOR USE / K VYUŽITÍ SOUTĚŽÍCÍM

ČAS / DUE TIME
H | M
ČK / TC 4

ČK TC 4 – ČK TC 4A

SS 4 Vinec I.
16,61 km

CÍLOVÝ ČAS / FINISH TIME
H | M | S | 1/10

PŘEDPOKLÁDANÝ START / PROVISIONAL START
RZ / SS 4
H | M

SKUTEČNÝ START / ACTUAL START
H | M

STOP
M | S | 1/10
ČAS PŘÍJEZDU / TIME TAKEN

IDEÁLNÍ JÍZDNÍ DOBA / TARGET TIME
H 01 | M 03

H | M
ČK / TC 4A

COMPETITOR USE / K VYUŽITÍ SOUTĚŽÍCÍM

ČAS / DUE TIME
H | M
ČK / TC 4A

Regrouping IN

PŘÍLOHA č. II – 7 STANDARDNÍ PŘIHLÁŠKA

Při podnicích MČR a RSS bude aplikována elektronická přihláška.

PŘÍLOHA č. II – 8

SEZNAMY PŘIHLÁŠENÝCH

1. NÁVRH SEZNAMU PŘIHLÁŠENÝCH *(POUZE)* PRO ME

Po uzávěrce přihlášek dle ZU zašle pořadatel na FIA ke kontrole návrh seznamu přihlášených v číselném pořadí dle priority jezdců, a to ještě před jeho zveřejněním na oficiálních webových stránkách. FIA zašle návrh zpět se svými připomínkami. Po odsouhlasení FIA, může být seznam přihlášených publikován.

1) Návrh seznamu přihlášených může být zveřejněn na webových stránkách rally s poznámkou „s výhradou schválení FIA“. Tento seznam by měl být v číselném pořadí dle priority jezdců.
2) Tento návrh seznamu přihlášených bude zaslán ke kontrole na FIA.
3) FIA vrátí seznam pořadatele i do 3 dnů se svými připomínkami a schváleným seznamem prioritních ERC jezdců.

2. SEZNAM PŘIHLÁŠENÝCH

Seznam přihlášených musí obsahovat:

- přidělené startovní číslo
- plné jméno soutěžícího (ne národnost)
- jména jezdce a spolujezdce a jejich národnosti (dle jejich licencí)
- značku a model přihlášeného vozu
- třídu a skupinu přihlášeného vozu
- homologační číslo přihlášeného vozidla – *neplatí pro MČR a RSS*
- číslo Technického průkazu FIA (pro vozidla Rally2 a RGT v ERC) – *neplatí pro MČR a RSS*
- prioritní jezdce FIA / mistrovství, pořadí neprioritních jezdců je ponecháno na pořadateli

3. AKTUALIZOVANÝ SEZNAM PŘIHLÁŠENÝCH

Pokud je seznam přihlášených změněn po administrativní nebo technické přejímce, musí být vydán „Aktualizovaný seznam přihlášených“ s datem a časem zveřejnění.

PŘÍLOHA č. II – 9

STARTOVNÍ LISTINY A VÝSLEDKY RALLY

Uzávěrka přihlášek musí být nejpozději 11 dnů před startem rally. Pořadatel musí seznam přihlášek a startovní pořadí posádek zveřejnit na internetových stránkách pořadatele a zaslat na FIA (AS AČR) nejméně 5 dnů před startem rally.

Startovní listiny a výsledky mohou být vyvěšeny dříve, než je stanoveno v ZU nebo v PU. Jako čas vyvěšení ale **musí být vždy** zapsán ten čas, který je uveden v ZU nebo v PU. Jestliže je vyvěšení jakékoliv listiny opožděno, ředitel rally uveřejní oznámení o novém čase vyvěšení.

1. VOLNÝ TRÉNINK / KVALIFIKAČNÍ ZKOUŠKA (JE-LI POUŽITA)

Startovní listina pro kvalifikační zkoušku

- je zpracována po administrativní a technické přejímce
- podepsána ředitelem po schválení sportovními komisaři a vydána v čase dle ZU
- stanoví startovní časy (*časy v příjezdové ČK* nebo alespoň intervaly mezi vozy) pro všechny způsobilé soutěžící
- poznámku u „podmíněně“ převzatých: „s výhradou technického přezkoumání“

2. SLAVNOSTNÍ START A 1. ETAPA / SEKCE 1

Startovní listina pro slavnostní start

- je zpracována po skončení administrativní a technické přejímky
- je podepsána ředitelem rally po schválení sportovními komisaři na prvním zasedání a vyvěšena v čase uvedeném v ZU
- určuje časy startu (nebo alespoň intervaly mezi vozidly) pro všechny soutěžící

nebo

Startovní listina pro 1. etapu / sekci 1 - (Super RZ)

- je zpracována po skončení administrativní a technické přejímky nebo po kvalifikaci pro výběr startovní pozice (pokud je použita)
- je podepsána ředitelem rally na prvním zasedání sportovních komisařů a vyvěšena v čase uvedeném v ZU
- určuje časy startu pro všechny soutěžící – mohou startovat i po dvojicích
- hvězdička znamená „Podmíněno novou technickou kontrolou vozu(ů) st. č. ....“

a/nebo

Startovní listina pro 1. etapu - (bez Super RZ) nebo **Startovní listina pro 2. sekci 1. etapy -** (po Super RZ)

- je zpracována po skončení administrativní a technické přejímky
- je podepsána ředitelem rally na prvním zasedání sportovních komisařů a vyvěšena v čase uvedeném v ZU
- určuje časy startu pro všechny soutěžící
- hvězdička znamená „Podmíněno novou technickou kontrolou vozu (ů) st. č. ....“.

3. KAŽDÁ ETAPA RALLY (kromě poslední)

Neoficiální klasifikace po poslední RZ etapy (Super RZ se nebere v úvahu)

- *zahrnuje stav v cíli poslední RZ (nemusí ještě obsahovat všechny penalizace)*
- *je podkladem pro sestavení startovního pořadí do další etapy*
- je zpracována bez podpisu pro přezkoumání sportovními komisaři. Nevyvěšuje se.

Startovní listina pro další etapu

- je navržena ředitelem rally, sportovní komisaři mohou provést přesuny
- je podepsána ředitelem rally a je vyvěšena v čase uvedeném v ZU
- zahrnuje posádky, které po odpadnutí včas a v souladu s článkem 39.1 oznámily svůj úmysl pokračovat v rally.

- hvězdička znamená „Podmíněno novou technickou kontrolou všech odstoupených vozů st. č. ....“.

Neoficiální dílčí klasifikace na konci etapy

- je podepsána ředitelem rally a vyvěšena s aktuálním časem vyvěšení
- je zpracována až v době, kdy jsou známy všechny penalizace

4. POSLEDNÍ ETAPA RALLY

Předběžná klasifikace

- zahrnuje všechny soutěžící, kteří dokončili rally
- je podepsána ředitelem rally po schválení sportovními komisaři při posledním zasedání a vyvěšena v čase uvedeném v ZU
- „Podmíněno výsledkem závěrečných technických kontrol“ (pro celou klasifikaci)
- „Podmíněno výsledkem rutinního rozboru paliva pro tato vozidla: ……“ (nejsou-li výsledky týkající se paliva k dispozici při rally)
- „Podmíněno dalšími kontrolami provedenými FIA / AS AČR u vozidla st. č. …“
- „Podmíněno rozhodnutím sportovních komisařů pro vozidlo st. č. …“
- „Podmíněno výsledkem kompletní kontroly motoru vozidla st. č. ….“
- „Podmíněno výsledkem antidopingových testů těchto jezdců / spolujezdců: …..“

Konečná klasifikace

- zahrnuje všechny soutěžící, kteří odstartovali do rally (všechny soutěžící, kteří dokončili rally, všechny odpadlé soutěžící označené „ret“ a všechny vyloučené soutěžící označené „exc“)
- je schválena a podepsána sportovními komisaři a je vyvěšena po uplynutí protestní lhůty, i když závěrečná technická kontrola není dokončena
- „Podmíněno výsledkem závěrečné technické kontroly“
- je schválena a podepsána sportovními komisaři a vydaná, jakmile je závěrečná technická kontrola dokončena a po případném rozhodnutí sportovních komisařů po zveřejnění předběžné klasifikace (zvažte 60minutový časový limit na případné odvolání)
- „Podmíněno výsledkem rutinního rozboru paliva pro tato vozidla: ……“ (nejsou-li výsledky týkající se paliva k dispozici při rally)
- „Podmíněno dalšími kontrolami provedenými FIA / AS AČR u vozidla st. č. …“
- „Podmíněno rozhodnutím sportovních komisařů pro vozidlo st. č. …“
- „Podmíněno možným odvoláním soutěžícího s vozidlem st. č.……..“ proti rozhodnutí oznámenému sportovními komisaři“
- „Podmíněno výsledkem kompletní kontroly motoru vozidla st. č. ….“
- „Podmíněno výsledkem antidopingových testů těchto *členů* posádek: ……..“

Konečná klasifikace každé etapy

- *také každá etapa bude mít svou klasifikaci, která zahrnuje všechny jezdce, kteří dokončili danou etapu a splňují ustanovení čl. 1.4 kap. F a čl. 3.5 kap. K NSŘ*
- *tato klasifikace slouží k přidělení bonusových bodů v rámci příslušného mistrovství*
- *sportovní komisaři by měli podepsat oficiální konečnou klasifikaci každé odjeté etapy (viz čl. 1.4 kap. F a čl. 3.5 kap. K NSŘ)*

Předběžná, konečná a etapová klasifikace se vyvěšuje sumárně (absolutně, nevyvěšuje se každá třída).

PŘÍLOHA č. II – 10

10. BEZPEČNOSTNÍ PŘÍRUČKA PRO MÉDIA

Toto je nezbytná bezpečnostní příručka, zvláště pro obrazová média. Minimální doporučený obsah příručky je uveden níže. Bezpečnostní příručka pro média bude předána zástupcům médií před startem rally.

Za účelem co nejlepší přípravy této příručky by pořadatel měl:

1) Pozvat zkušeného motoristického fotografa a/nebo kameramana na prohlídku rychlostních zkoušek společně s tiskovým a bezpečnostním činovníkem jakmile bude trať schválena.
2) Identifikovat v rámci každé RZ bezpečné zóny („foto zóny“) pro využití fotografy a TV štáby. Kde je to možné, vyhradit zástupcům médií parkoviště co nejblíže těchto zón, stejně tak i u konce RZ. Tam, kde to není možné z geografických, kapacitních a bezpečnostních důvodů, musí to být jasně uvedeno v Bezpečnostní příručce pro média.
3) Uvedené „foto zóny“ by měly být popsány a spolu s fotografií místa vytvořit výslednou představu o zóně. Každé takové místo by mělo být popsáno s uvedením těchto podrobností:
   - číslo a délka RZ
   - uzavření tratě RZ pro (vestou) označená média
   - čas startu prvého vozu do RZ
   - stanovení místa zóny v itineráři včetně uvedení bodů GPS
   - speciální zóna pro fotografy
   - divácká místa
   - vyhrazená parkoviště pro média (s vestou)
   - příjezdové komunikace
   - vzdálenosti, k trati RZ, vzdálenost „foto zóny“ od startu RZ a k cíli RZ
   - bezpečnostní páskování (označení, zábrany)
4) Všechna navrhovaná schémata a opatření by měla být schválena bezpečnostním činovníkem.
5) Všechna schválená schémata a opatření budou tvořit jednu část Bezpečnostní příručky pro média.
6) Příručka by rovněž měla zahrnovat:
   - písemný popis kam mají držitelé novinářských vest přístup a co mohou konat a činit. Minimálně v této části by příručka měla být napsána v angličtině a v místním jazyce.
   - Příklad:
     Měli by mít povolený přístup bezprostředně před divácké pásky, vymezené hranice, přecházet z jednoho bodu RZ na jiný a/nebo přecházet RZ v průběhu mezi průjezdy jednotlivých soutěžních vozů, vždy ale v souladu s pokyny pořadatelů! Kromě toho mohou novináři s vestou opustit rychlostní zkoušky mezi jejich opakovaným průjezdem, a to ve směru tratě rally – toto bude povoleno, jen pokud je to výslovně uvedeno v Bezpečnostní příručce pro média a jen výhradně poté, kdy vedoucí RZ ohlásí otevření tratě po prvním průjezdu soutěžních vozů.
     Speciální „foto zóny“ výhradně určené jen akreditovaným mediím, musí být správně opáskované, označené a s omezeným přístupem. Pořadatelé v těchto místech musí být správně informováni o novinářských potřebách, povinnostech a právech a musí být zřetelně identifikovatelní.

Oblasti, kde pořadatelé a policie stojí, jsou považovány za bezpečná místa. Pracovníkům médií je umožněno stát poblíž těchto činovníků.

- přehledné mapy všech RZ s vyznačením vyhrazených komunikací, křižování cest, uzavírek „foto zón“ a parkovišť pro novináře s vestou
- kompletní vzorek všech povolených visaček (označení), vest (stálých i těch pro konkrétní rally) a označení automobilů médií
- Identifikaci a zacházení s médii (bezpečnost & identifikace) jak je uvedeno i v této příloze

Pořadatelé by měli brát v úvahu různé úrovně přípravy každé z „foto zón“ v souladu s místními okolnostmi, množstvím oficiálních novinářů a pravděpodobné návštěvnosti.
Bezpečnostní příručka pro média by měla být rozdána všem držitelům novinářských vest, všem vedoucím rychlostních zkoušek, bezpečnostním činovníkům a pracovníkům ostrahy.

PŘÍLOHA č. III

BEZPEČNOST

Doporučení pro dohled nad tratí a záchranné služby je uveden v článku 5 Přílohy H Mezinárodních sportovních řádů FIA jako návod pro pořadatele rally.

Kromě toho důrazně doporučujeme, aby se všichni organizátoři akcí řídili nejnovější verzí Bezpečnostního manuálu, vydanou AS AČR v roce 2022

Každý organizátor smí zavádět další prvky za účelem zvýšení bezpečnosti veřejnosti a posádek.

PŘÍLOHA č. V

PŘEDPISY PRO PNEUMATIKY

Platí pro:
- FIA Mistrovství světa (WRC)
- FIA Regionální mistrovství v rally (ERC a ET)
- FIA Mezinárodní série (Rally)

Seznam homologovaných asfaltových pneumatik:
- seznam homologovaných pneumatik je k dispozici na internetových stránkách FIA, v sekci předpisy (Regulations)

Nejméně dva týdny před začátkem rally, musí dodavatel pneumatik předložit FIA výkres (výkresy) vzorku běhounu(ů), které mají být použity v rally, aby získal homologaci FIA.

A / PŘEDPISY PRO ASFALTOVÉ PNEUMATIKY

1. Vozy 4WD v Mistrovství světa:
- v případě vozů 4WD v mistrovství světa, pneumatiky musí být v souladu s článkem 13.2 předpisů FIA Mistrovství světa (seznam n°1 pro vozy WRC, seznam n°2 pro ostatní vozy 4WD)

2. Ostatní vozy:
Homologace (dezén a velikost):
2.1 Všechny navrhované pneumatiky musí splňovat všechny platné zákonné požadavky nutné k užívání pro rally.
2.2 Dezén musí být lisovaný.
2.3 Kontrolní plocha:

Šířka disku / sestava pneumatiky a disku	Délka x Šířka	Plocha	17% Podíl	21,5% Podíl	27,5% Podíl
	mm x mm	mm^2	mm^2	mm^2	mm^2
mezi 8.5" a 9"	170 x 140	23800	4046	4998	6545
mezi 8" a 8.5"	161 x 140	22540	3832	4733	6199
mezi 7'5´' a 8"	148 x 140	20720	3522	4351	5698
mezi 7" a 7.5"	142 x 140	19880	3380	4175	5467
mezi 6.5" a 7"	133 x 140	18620	3165	3910	5121
užší než 6.5"	124 x 140	17360	2951	3646	4774

2.4 Na kontrolní ploše musí povrch drážek s hloubkou nejméně 5.5 mm, s maximálním úhlem rozevření 60 stupňů mezi boky drážky (viz schéma) a šířkou 2 mm činit minimálně 17 % celkového povrchu kontrolní plochy.

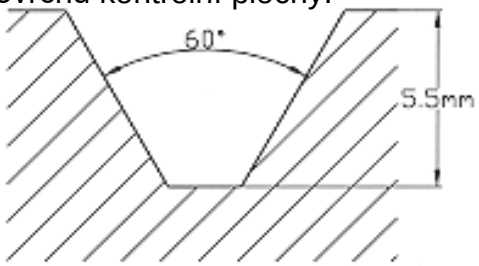

2.5 Na kontrolní ploše musí povrch drážek s hloubkou nejméně 1.8 mm, s maximálním úhlem rozevření 60 stupňů mezi boky drážky (viz schéma) a šířkou 2 mm činit minimálně 21.5% celkového povrchu kontrolní plochy.
2.6 V kontrolní oblasti musí být součet šířky drážek, které se setkávají s radiální přímkou minimálně 16 mm.

2.7 Propojení dezénových figur je považováno za součást dezénu, je-li jejich hloubka menší než 2 mm.
2.8 Jsou povinné nejméně 2 obvodové drážky o minimální celkové šířce = 12 mm
2.9 Po celou dobu rally hloubka dezénu pneumatik na voze nesmí být menší než 1,6 mm a to nejméně na třech čtvrtinách dezénu. Výrobce pneumatiky musí používat viditelné kontrolní značky.
2.10 Každá pneumatika musí mít stálé specifické číslo čárového kódu, dodané schváleným dodavatelem čárových kódů FIA.

B / PŘEDPISY PRO MOKRÉ ASFALTOVÉ PNEUMATIKY (jen 18´´ ráfky)

- v kontrolní oblasti musí povrch drážek s hloubkou minimálně 5.5 mm, s maximálním úhlem rozevření 60 stupňů mezi boky drážky (viz schéma) a šířkou 2 mm činit minimálně 27,5% z celkového povrchu kontrolní plochy
- v kontrolní oblasti musí být součet šířky drážek, které se setkávají s radiální přímkou, minimálně 16 mm
- v kontrolní oblasti musí být součet šířky drážek, které se setkávají s celoobvodovou přímkou, nejméně 4 mm
- jsou povinné nejméně 2 obvodové drážky o minimální celkovéšířce = 12 mm
- po celou dobu průběhu rally nesmí být hloubka dezénu pneumatik na voze menší než 1,6 mm přes nejméně tři čtvrtiny dezénu
- každá pneumatika musí mít specifické trvalé lisované číslo čárového kódu a RFID štítek dodaný schváleným dodavatelem FIA čárových kódů.

C / PŘEDPISY PRO ASFALTOVÉ PNEUMATIKY – SNĚHOVÉ PNEUMATIKY

- zimní pneumatiky nemusí mít homologaci (s výjimkou seznamu WRC n°1 a seznamu n°2): míra drážkování musí být větší nežli 25 % (viz odstavec A čl. 2.3)
  <u>7" x 15" disky</u>
  Rozměry hrotu pro sněhovou pneumatiku použitou na disku 7" x 15":

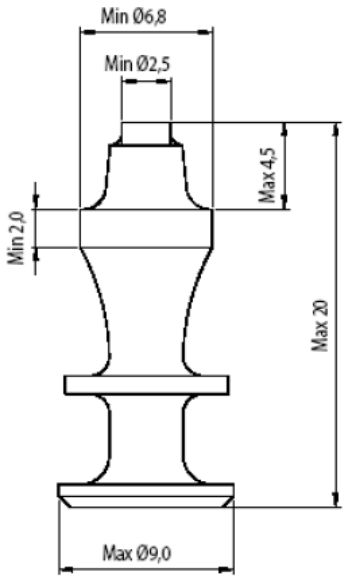

Pneumatiky s hroty mohou být použity během závodu v případě, že splňují následující předpisy:
- hroty musí být plné, válcové a zakončené plochou („flat cut“)
- průřez hroty musí utvářet uzavřenou smyčku v každém bodě
- hrot nesmí být dutý v žádném jeho bodě
- tělo hrotu musí být homogenní a není za žádných okolností povoleno utvářet trubkovitý tvar nebo obsahovat díru
- maximální průměr dosedací plochy je 9 milimetrů
- minimální průměr kovového těla ve středu hrotu je 2,5 milimetrů. Musí být válcový, homogenní a zakončené plochou („flat cut“)

- délka hrotu je limitována 20 milimetry
- hmotnost hrotu je limitována 4 gramy
- hroty musí být připevněny v pneumatice z vnější strany
- množství hrotů nesmí překročit 20 na každý decimetr obvodu kola

Měření bude probíhat se vzorkem na nenatlakované části pneumatiky. Délka vzorku je 30 cm a kde nesmí být více jak 60 hrotů.

V případě, že množství hrotů je více jak 60 na 30 cm další kontrola bude probíhat na následujících 30 cm a celkové množství hrotů v obou sekcích musí být maximálně 120.

<u>8'' x 18'' disky</u>
Rozměry hrotu pro sněhovou pneumatiku použitou na disku 8'' x 18'' musí respektovat následující:
- jsou povoleny jedině válcové hroty zavedeny přes vnější stranu vzorku. V žádném případě nesmí projít běhounem

Důsledné dodržování následujících podmínek:
- maximální základní průměr: 6,5 mm včetně tolerance. Hmotnost 2 gr
- hrot může přečnívat nad povrch zcela nové pneumatiky: maximálně 2 mm
- celková výška hrotu vč. bodu: 15 mm. Tolerance MAX 0,5 mm
- rovnoměrné pokrytí obvodu
- množství hrotů nesmí překročit 10 na každý decimetr obvodu kola kromě středního pásu o velikosti 47 mm, který musí zůstat volný
- manuální nebo mechanicky odnímatelné hroty jsou zakázány

D / PŘEDPISY PRO ŠOTOLINOVÉ PNEUMATIKY

Šotolinové pneumatiky nemusí mít homologaci (s výjimkou seznamu WRC n° 1 a seznamu n° 2): míra drážkování musí být větší než-li 25 % (viz odstavec A čl. 2.3).

PŘÍLOHA č. IX

ORGANIZAČNÍ POŽADAVKY

Následující pravidla jsou určena jen pro pořadatele a nemají žádnou předpisovou platnost pro soutěžící**.** Pořadatelé však musí všechna opatření Přílohy IX dodržet**.**
Číslování článků odpovídá Sportovním předpisům pro Regionální mistrovství FIA v rally.

3. POŽADAVKY MISTROVSTVÍ

3.3 KVALIFIKACE RALLY

Kandidátská rally se může kvalifikovat do mistrovství jen tehdy, byla-li organizována v předcházejícím roce, a to za předpokladu, že hodnotící zprávy delegátů FIA (AS AČR) jsou kladné.
Komise rally AS AČR může udělit výjimku před zařazením do mistrovství (po přezkoumání odborné způsobilosti pořadatele a za předpokladu splnění a dodržení stanovených podmínek), a jsou-li hodnocení delegátů FIA (AS AČR) kladná.

3.4 ZRUŠENÍ MISTROVSKÉ RALLY

Žádná zrušená mistrovská rally nebude zapsána do mistrovství v následujících létech kromě případů vyšší moci, které jako takové uzná FIA *(AČR)*.

3.5 ZPRÁVY

3.5.1 Pro každou rally vypracuje zprávu pozorovatel FIA *(AČR)*, případně další činovníci FIA *(AS AČR)*, a vyhodnotí ji příslušná komise FIA *(AČR)*.
3.5.2 Žádná rally, která podle zprávy pozorovatele FIA *(AČR)* nevyhověla předpisům nebo nedosáhla odpovídající úrovně pozorovatelských bodů, nemůže být přijata do mistrovství v dalších létech.
Každá rally mistrovství ČR nebo RSS bude hodnocena Komisí rally na základě zpráv hlavního sportovního komisaře, bezpečnostního delegáta, zástupce jezdců a pozorovatele AČR (je-li delegován).

3.6 KANDIDÁTSKÉ RALLY

Každá rally, která je kandidátem pro Regionální mistrovství nebo Pohár FIA, musí vyhovět předpisům daného mistrovství. Jestliže je rally Regionálního mistrovství kandidátem pro Světové mistrovství v rally, musí, pokud je to možné, dodržovat předpisy pro Světové mistrovství, nerozhodne-li FIA jinak.

3.7 REGIONÁLNÍ RALLY V MS

Pořadatelé regionální rally FIA musí FIA oznámit svůj úmysl začlenit svojí rally do seriálu MS.
Každá rally nebo sprintrally, která kandiduje na vyšší stupeň mistrovství ČR, musí odpovídat pravidlům pro stávající druh rally, a ne předpisům pro vyšší stupeň s výjimkou případů rozhodnutých AS AČR.

10. CHARAKTERISTIKY RALLY

10.3 POSTUP PŘI VÝBĚRU TRATÍ

10.3.3 OBECNĚ

Za vhodnost tratí RZ, které se použijí během rally, odpovídá výhradně organizátor rally, který by měl vyloučit tratě, které nevyhovují předpisům a/nebo doporučením FIA *(AČR)*. Při volbě tratí RZ je nejdůležitější bezpečnost. *U všech rychlostních zkoušek je nutné vyřadit nebo upravit dlouhé nebezpečné úseky, na nichž by vozidla dosahovala extrémních rychlosti. K posouzení dosahovaných rychlostí na jednotlivých úsecích RZ se doporučuje provést rozbor dat, které jsou k dispozici z jednotného monitorovacího systému ONI® z předchozích ročníků rally a popřípadě onboard videí.* Při výběru soutěžní trati by měly být vynechány silnice s velkou hustotou provozu diváků.

10.3.4 PROCEDURA PRO ERC

Návrhy verze itineráře a map musí být zaslány elektronicky na FIA nejméně 4 měsíce před zahájením rally. Lhůta pro připomínky nebo zásadní změny je 2 týdny po odeslání na FIA.

PŘESTÁVKA MEZI ETAPAMI
Po etapě kratší než 6 hodin musí následovat přestávka nejméně tak dlouhá jako tato etapa. Trvá-li etapa 6 hodin nebo více, musí být minimální délka přestávky 6 hodin.

KONZULTACE SE ZÁSTUPCEM JEZDCŮ
Pořadatelé v ČR využijí předem dohodnutých konzultací se zástupcem jezdců v Komisi rally k tvorbě celkové koncepce rally, volbě RZ (bezpečnost soutěžících, umístění a provedení retardérů) i k výběru a uspořádání servisů. O výsledku jednání společně sepíší a podepíší stručnou zprávu, kterou ihned zašlou předsedovi Komise rally. Při případné neshodě zmíněných subjektů rozhodne Komise rally. Konzultace s jezdci je jednou z podmínek pro schválení ZU.

11.3 VJEZD DELEGÁTŮ FIA *(AČR)* DO RYCHLOSTNÍCH ZKOUŠEK

Při výkonu svých povinností musí činovníci a delegáti FIA *(AČR)* vjet na trať RZ nejpozději 30 minut před startovním časem posledního pořadatelského vozu č. “0” (poslední předjezdec), přitom však bezpečnostní delegát FIA *(AČR)* může na trať RZ vyjet i později. Jestliže tyto delegáty na tratí RZ dojede vůz č. „0“, jsou povinni zastavit, zaparkovat svůj vůz, vyčkat na průjezd koncového vozu a teprve potom pokračovat v jízdě.

19. STANDARDNÍ DOKUMENTY FIA

19.4 LOGO MISTROVSTVÍ

19.4.1 Název a logo rally a oficiální logo, které FIA *(AČR)* danému mistrovství přidělila *i oficiální logo AČR* se musí uvést nahoře na všech oficiálních dokumentech. Logo rally by mělo být umístěno na levé straně a logo mistrovství FIA na pravé straně. Logo FIA *(AČR)* a Logo Mistrovství FIA *(AČR)* nesmí být nikdy kombinované s logy sponzorů pořadatele.
19.4.2 Současně musí být uveden (i) také sponzor (ři) mistrovství/poháru.

19.5 ZVLÁŠTNÍ USTANOVENÍ

19.5.1 Návrh ZU se musí zaslat elektronicky na sekretariát FIA nejpozději 12 týdnů před startem rally.
V ČR musí být návrh ZU v elektronické podobě a ve formátu A4 zaslán nejpozději 3 měsíce před rally na sekretariát AS AČR a jeho kopie předsedovi Komise rally.
19.5.2 Do čtyř týdnů od obdržení návrhu ZU bude FIA informovat pořadatele o případných úpravách, které nutno udělat, a vydá povolení (visum) opravňující k jejich zveřejnění. *V ČR bude návrh ZU (kromě podniků ME a EP) do dvou týdnů vrácen pořadateli s připomínkami a teprve až pořadatel dodá opravená ZU na sekretariát AS AČR, obdrží schvalovací doložku, která ho opravňuje k jejich zveřejnění.*
19.5.3 Schválená zvláštní ustanovení se musí ve formátu uvedeném v Příloze II – 1 objevit na oficiální webové stránce pořadatele rally nejpozději 2 měsíce před startem rally.
19.5.4 Konečná verze zvláštních ustanovení s povolovacím číslem FIA / *AS AČR* musí být po jejich vydání zaslána na sekretariát FIA *(AS AČR)* v PDF formátu.
19.5.5 Návrh ZU zaslaný později než 8 týdnů před rally může být důvodem k uplatnění finančních sankcí v souladu se seznamem poplatků FIA pro daný rok.

19.6 BEZPEČNOSTNÍ PLÁN
Návrh bezpečnostního plánu musí být zaslán elektronicky na FIA 4 týdny před začátkem rally. Bezpečnostní plán musí být k dispozici pro Sportovní komisaře, Pozorovatele FIA *(AČR)* a Bezpečnostního delegáta FIA *(AČR)*.
Návrh bezpečnostního plánu musí být předložen k posouzení bezpečnostnímu delegátovi nejpozději 41. den před začátkem rally. Při pozdním dodání nemusí být rally povolena!
Bezpečnostní delegát provede 1 měsíc před startem podniku prohlídku RZ, která bude sloužit k dopracování bezpečnostního plánu. Bez odsouhlasení bezpečnostního delegáta nebude pořadateli vydán souhlas k pořádání podniku.

19.7 VÝSLEDKY – OFICIÁLNÍ KONEČNÁ KLASIFIKACE
Aby mohl být během roku kontrolován počet zúčastněných soutěžících / jezdců, budou v oficiálních konečných výsledcích rally uvedeni nejen klasifikovaní soutěžící / jezdci, ale pod seznamem klasifikovaných budou zveřejněni také soutěžící / jezdci, kteří v průběhu rally odpadli nebo byli vyloučeni (viz také Přílohu II-8).

33. ZÁVĚREČNÉ KONTROLY
33.1 UZAVŘENÉ PARKOVIŠTĚ V CÍLI – KLASIFIKACE
33.1.3 Po zveřejnění oficiální konečné klasifikace (když uběhla protestní lhůta) mohou sportovní komisaři otevřít uzavřené parkoviště, i když závěrečná technická kontrola ještě pokračuje.
33.4 ČAS PRO ZÁVĚREČNOU KONTROLU
Pro závěrečnou technickou kontrolu musí být k dispozici minimální doba dvou hodin od příjezdu vozidel do kontrolního místa.

RYCHLOSTNÍ ZKOUŠKY

47.2 MAXIMÁLNÍ PRŮMĚRNÁ RYCHLOST NA RZ
Rychlostní zkoušky, na kterých maximální průměry překročily 130 km/hod nesmí být do rally v následujícím roce zařazeny. Mohou být znovu použity jen pod podmínkou, že byly pro snížení rychlosti a zvýšení bezpečnosti výrazně pozměněny. Pořadatel návrh úprav projedná při konzultaci se zástupcem jezdců v Komisi rally (viz čl. 8.4) a konečnou verzi doloží nejpozději při předkládání bezpečnostního plánu k posouzení bezpečnostnímu delegátovi.

57. SERVISNÍ ZÓNA
57.6 USPOŘÁDÁNÍ SERVISNÍCH ZÓN
57.6.3 Pořadatelé se vyzývají maximálně využít servisních zón k propagačním příležitostem s možnostmi prohlídek pro diváky. Pokud je to možné, soutěžící by měl umožnit divákům přístup k svému servisnímu prostoru i ze zadní strany pro lepší přístup veřejnosti k posádkám a týmům.

SERVISNÍ ZÓNA V ČR
Pořadatel přidělí plochu 100 m² pro každé soutěžní vozidlo prioritních jezdců a plochu 80 m² pro každé soutěžní vozidlo ostatních jezdců.
Pořadatel umožní (pokud je to v jeho možnostech) posádkám dokoupení většího prostoru v servisní zóně. Doporučená cena za tuto službu je 100 Kč za 1 m^2, maximální cena by neměla přesáhnout 150 Kč za 1 m^2. Pořadatel může nabídnout posádkám menší než předepsanou plochu, nejméně 60 m^2, taková úprava musí být zohledněna snížením startovného částkou 2 000 Kč.
Pro případ nehody a/nebo požáru musí být servisní zóna vybaveno lékařskou službou se sanitním vozidlem a protipožární službou s hasičským vozem a s přenosnými hasicími přístroji.

Ve zvláštních ustanoveních bude uvedeno, od kdy je do servisní zóny povolen vjezd servisních a doprovodných vozidel.

KOMERČNÍ BALÍČEK

Pořadatel nabídne povinně prioritním jezdcům možnost zakoupení „KOMERČNÍHO BALÍČKU“, který bude obsahovat 50 m^2 navíc v servisní zóně, označení na vozidlo 1 x SERVIS, označení pro personál 2 x MECHANIK dále označení na vozidlo 4 x HOST a označení osob 8 x HOST. Cena za tuto službu by neměla přesáhnout částku 7 500 Kč bez příslušné DPH. Ostatním jezdcům pořadatel tuto službu nabídne pouze v případech, kdy je to v jeho možnostech.*

** takto označené vozidlo může parkovat na vyhrazeném parkovišti v těsné blízkosti servisní zóny*

TECHNICKÁ PODPORA SOUTĚŽÍCÍCH

Pořadatel přidělí v servisních zónách nebo v jejich blízkosti zpevněnou plochu pro každého poskytovatele servisních služeb pro soutěžní posádky, který se zaregistruje na sekretariátu AS AČR a bude schválen Komisí rally.

S každým tímto poskytovatelem pořadatel uzavře dohodu o přiděleném prostoru a finančním vyrovnání, která musí být uzavřena do konce uzávěrky přihlášek. Pořadatel vybaví poskytovatele označením pro vozidla a personál.

Pod pojmem servisní služby se rozumí dodávka a servis pneumatik, dodávka paliva.

61. TANKOVÁNÍ A POSTUP

61.2 POSTUP V TANKOVACÍCH ZÓNÁCH

Pro tankovací zóny při všech rally v ČR dále platí:

- *tankovací zóna musí být dostatečně velká, koncipovaná jako průjezdný prostor, aby umožnila snadné tankování a zároveň i hladký průjezd ostatních vozidel rally*
- *musí být vymezen volný pruh pro průjezd netankujících vozidel, která v žádném případě nesmí vjíždět do tankovacího prostoru*
- *celá tankovací zóna musí být zabezpečena proti vstupu nepovolaných osob a veřejnosti dvojitým zapáskováním, sítěmi nebo jinými zábranami a musí být pod kontrolou traťových komisařů*
- *pořadatel je odpovědný chránit půdu alespoň nepropustnou plachtou (nejvhodnější je plachta, která se skládá ze savé horní části a spodní části nepropustné).*
- *v tankovací zóně musí být v pohotovosti protipožární služba s hasicími přístroji pro hašení snadno vznětlivých látek*
- *pořadatel je povinen zajistit v dostatečném množství vhodné prostředky pro eliminování úniku ropných látek (např. Spilkleen Plus – SK 2)*

64. VÝSLEDKY RALLY

64.6 ZÁPISY A ZÁVĚREČNÁ ZPRÁVA

V průběhu rally budou ze zasedání sportovních komisařů pořizovány písemné protokoly. Tyto zápisy a oficiální konečné výsledky musí být elektronicky zaslány na FIA */ AS AČR.*

Hlavní sportovní komisař vyplní své hodnotící zprávy přímo na podniku a jednu kopii předá řediteli, druhou pošle předsedovi Komise rally. Bezpečnostní delegát, média delegát a zástupce jezdců zpracuje a dodá zprávu pro Komisi rally co nejdříve, nejpozději do 7 dnů.

PŘÍLOHA č. X

JEDNOTNÝ MONITOROVACÍ SYSTÉM ONI®

1. Všeobecná ustanovení

Během rally musí být všechna soutěžní vozidla povinně vybavena monitorovacím systémem ONI®. Monitorovací zařízení ONI® je majetkem Autoklubu ČR a soutěžícím je zapůjčeno za jednorázový poplatek 140 Kč za jednotku (je součástí přihlašovacího vkladu), nebo 480 Kč za celou sadu (hradí soutěžící), pokud nezakoupil základní instalační sadu již dříve. Cena stálé instalační sady je 1200 Kč.
Případné zničení, nevrácení nebo poškození zařízení musí soutěžící uhradit správci podle schváleného ceníku. V případě nevrácení jednotky ihned po soutěži bude posádce uložena pokuta ve výši 3000 Kč. Dokud nebude jednotka zpět odevzdána, nebude posádka připuštěna na start další soutěže. Kontakt pro vrácení: 722 734 127

2. Distribuce zařízení ONI®

Monitorovací systém ONI® se skládá z těchto částí:

- **sledovací jednotka s displejem**
- **držák sledovací jednotky**
- **napájecí kabel**
- **kombinovaná anténa střešní**
- **konzole s ovládacími prvky:**
  - tlačítko OK pro odvolání poplachu / potvrzení červené vlajky
  - přepínač SOS pro přivolání pomoci

Všem účastníkům rally v ČR bude kompletní zařízení ONI® instalováno před podnikem. Informace obdrží při administrativní přejímce.
Po příjezdu do prostoru před technickou přejímkou správce zařízení nainstaluje monitorovací jednotku, antény a ovládací panel. Anténu a napájecí kabely si posádka může zakoupit do osobního vlastnictví.
Na konci rally nebo po odstoupení z rally musí být celé monitorovací zařízení vráceno správci zařízení. Odebírání jednotek obvykle probíhá v servisní zóně před cílem rally, před cílovou rampou nebo v uzavřeném parkovišti.

3. Instalace kompletního držáku do vozidla

3.1 Soutěžící musí při montáži držáku sledovací jednotky, střešní antény a jednotlivých ovládacích prvků postupovat přesně podle Instalačního manuálu a zařízení po celou dobu udržovat v dobrém stavu a chránit ho před poškozením a znečištěním (zejména připojovací konektory).
3.2 Pro zahraniční a jednorázové účastníky rally je zařízení k zapůjčení vybaveno magnetickou střešní anténou a ovládacími prvky, které jsou umístěny v jedné společné skříňce, pro kterou si soutěžící musí zvolit vhodné místo v dosahu obou členů posádky a připravit si možnosti pro její upevnění.

4. Obsluha jednotky při rally

Při obsluze jednotky jsou posádky povinny dodržovat všechny pokyny uvedené v Uživatelském manuálu.

Postup při jednotlivých událostech na RZ:

- **Nehoda (detekce nárazu)**
  - jednotka vyhodnotí havárii, odesílá na dispečink zprávu havárie. Odeslání zprávy posádka neovlivní.
  - posádce se na displeji objeví dotaz: **Jste OK?** Potvrď.
  - tento dotaz je po 10 s doplněn zvukovým signálem, siréna po dobu 15 s houká.
  - pokud posádka zmáčkne **OK**, odešle se tato informace na dispečink a neodesílá se informace o nehodě dalším startujícím posádkám.
- **Zastavení v RZ**
  - vozidlo v RZ zastaví, je považováno za překážku. Jednotka signalizuje posádce zvukově a textově, že zastavili. Zvukový signál trvá 15 sekund.
  - pokud posádka nereaguje, odešle se varovná zpráva o překážce na trati na dispečink a do aut, která na dané RZ přijíždí k překážce.
  - posádka stisknutím tlačítka potvrdí, že je v pořádku. Objeví se obrazovka s nápisem OK a není odeslána žádná zpráva do dalších vozidel.
- **Přivolání pomoci**
  - přepnutí přepínače SOS je potvrzeno nápisem na displeji. Současně začne jednotka vydávat zvukový signál.
  - zvukový signál je zrušen jedním stlačením potvrzovacího tlačítka.
- **Červená vlajka**
  - po vyhlášení červené vlajky dispečinkem se na displeji zobrazí nápis RED FLAG (na červeném pozadí) a jednotka vydává zvukový signál.
  - posádka je povinna potvrdit přijetí červené vlajky stisknutím tlačítka a upravit rychlost dle sportovních předpisů
  - akustický signál je možné zrušit jedním stisknutím potvrzovacího tlačítka.
  - symbol červené vlajky na displeji je zrušen pouze dispečinkem

5. Kontrola rychlosti při seznamovacích jízdách

Během seznamovacích jízd je posádka povinna dodržovat dopravní předpisy ČR. Nerespektování dopravních předpisů, zejména překročení maximální povolené rychlosti, bude kontrolováno monitorovacím zařízením ONI® Systém. Tato kontrola nevylučuje další kontrolu např. ze strany Policie ČR včetně standardních postihů.

Monitorovací zařízení ONI® pro seznamovací jízdy

Systém monitoruje rychlost on-line v každém okamžiku seznamovacích jízd.

Každá posádka si vyzvedne zařízení na kontrolu rychlosti ONI® Systém společně s itinerářem. Instalace zařízení pro kontrolu rychlosti, jeho zapojení a použití během seznamovacích jízd je pro všechny povinné po celou dobu seznamovacích jízd dle čl. 3 Program seznamovacích jízd. Pro kontrolu rychlosti při seznamovacích jízd jsou používány jednotky NCL 21.

Jednotka NCL21 se nastartuje automaticky v nahlášený den a hodinu začátku seznamovacích jízd zodpovědné osobě ONI® systém. Je nastavena tak, že dále jede z baterek po dobu 24 hodin, pokud se jednotka pohybuje a po dobu 80 hodin, pokud je v klidu.
Snímání polohy se spouští otřesy jednotky. Poloha se snímá v pevném intervalu 10 sek., odesílá se do aplikace každou minutu. Jednotka se nikde ve vozidle nepřipojuje na napájení.
Jednotku ve vozidle je možno umístit na kovový povrch, v jednotce jsou implementovány magnety.
Nepoužití (nezapojení) jednotky bude penalizováno.
Každý pokus o falšování, manipulaci nebo zásah do sledovacího zařízení přiděleného do vozu pro seznamovací jízdy nebo každé zařízení, které znemožní zaznamenat údaje kvůli vnějšímu působení, bude hlášeno sportovním komisařům, kteří mohou uložit trest až do odmítnutí startu.
Rozhodnutí o závažnosti provinění a jeho opakování je v pravomoci ředitele rally. Za překročení povolené rychlosti mohou být uděleny sankce dle bodu 34.2 SPR.

6. Manuály a další informace: www.onisystem.cz/rally

Autoklub České republiky

Opletalova 29, Praha 1, 110 00

www.autoklub.cz