SPORTOVNÍ PŘEDPISY
M ČR, M ČR a ČT v AUTOCROSSU

1. ÚVOD

Autoklub České republiky (AČR) pořádá Mistrovství České republiky a Českou Trofej v autocrossu (Mistrovství), které je vlastnictvím AČR a zahrnuje 7 titulů Mistra ČR a dva tituly Vítěze České Trofeje v autocrossu pro následující vypsané kategorie Mistrovství:

MČR:	MČR:	Česká Trofej:
- SuperBuggy	- TouringAutocross1600	- D7
- Buggy1600	- Divize 2	- D8
- JuniorBuggy	- RB125	- D9
- TouringAutocross	- RB250	- RB160

2. PROPOZICE

2.1 Výklad

Konečný text Sportovních předpisů a Zvláštních ustanovení by měl být v českém jazyce, který bude použit v případě jakéhokoli sporu o jejich výkladu. Názvy v těchto dokumentech jsou pouze pro přehlednost a netvoří součást nařízení.

2.2 Sportovní předpisy

2.2.1 Tyto sportovní předpisy vstupují v platnost každoročně 1. ledna a nahrazují předcházející verze.
2.2.2 Pouze AS AČR má oprávnění měnit stávající Sportovní předpisy.

2.3 Zvláštní ustanovení

2.3.1 Zvláštní ustanovení musí být v souladu s předpisy Mezinárodního sportovního řádu (Řád).
2.3.2 V souladu s čl. 3.6 Mezinárodního sportovního řádu nelze vnášet do těchto předpisů žádné změny po zahájení přijímání přihlášek, s výjimkou jednomyslné shody všech již přihlášených soutěžících nebo na základě rozhodnutí sportovních komisařů z důvodů „vyšší moci“ nebo bezpečnosti.
a) Jakékoli doplňkové informace jsou oznamovány soutěžícím datovanými a číslovanými dodatky, které jsou součástí těchto předpisů. Tyto bulletiny a všechna rozhodnutí budou vyvěšeny na oficiální vývěskové tabuli na žlutém papíře.
b) Všechny Bulletiny, týkající se sportovních předpisů, musí být před jejich zveřejněním podepsány sportovními komisaři.
c) Sportovní komisaři jsou oprávněni učinit rozhodnutí i v případech, jež nejsou v předpisech řešeny.

3. OBECNÁ USTANOVENÍ

3.1 Všichni jezdci, soutěžící a činovníci, kteří se účastní mistrovství, se zavazují jménem členů svého týmu a zaměstnanců dodržovat:
- všechna ustanovení, která jsou doplněna nebo pozměněna kodexem a jeho dodatky
- technické předpisy pro autocross (Příloha J čl. 279A)
- stávající Sportovní předpisy
- zvláštní ustanovení každého podniku

3.2 Mistrovství a každé z jejích soutěží, stejně jako Pohár, se řídí Kodexem a současnými Sportovními předpisy. Soutěž znamená každou soutěž počítanou a zapsaná v mistrovství a poháru na Mezinárodním sportovním kalendáři FIA.

4. MISTROVSTVÍ A MISTROVSKÉ PODNIKY

4.1 Bude vypsáno minimálně 6 a maximálně 10 podniků (pro RB 12 podniků)
4.2 Každý podnik má status národního podniku s mezinárodní účastí.
4.3 Každý podnik bude pořádán v souladu s Metodickými pokyny pro pořadatele (viz Příloha 6).
4.4 FIA má právo nominovat rezervní podnik, který může být počítán do mistrovsví, ale pouze v případě že jiný podnik je zrušen. Tuto změnu musí schválit Komise off-road. ***(Platí pouze pro ME)***
4.5 Každý pořadatel, musí nejpozději šest týdnů před konáním podniku zaslat na sekretariát AS AČR následující dokumenty:
- kompletní Zvláštní ustanovení
- kompletní návrh Bezpečnostního plánu

Schvalovací číslo ASN bude vydáno po obdržení konečné verze Zvláštních ustanoveních. Pouze verze potvrzená a zaslaná AČR může být použita.

5. ČINOVNÍCI

5.1 Činovníci ZSE

Pro podniky ZSE nominuje 1 sportovního komisaře z jiné členské země ZSE.

5.2 Hlavní činovníci

a) AČR nominuje následující činovníky:
- 3 sportovní komisaře (2 pro ZSE), (účastníci semináře off-road)
- 1 sportovní komisaře (platí pro RB a volné podniky), (účastník semináře off-road)
- Race director, (účastník semináře off-road)
- hlavního technického komisaře
- hlavního časoměřiče

b) Pořadatel nominuje následující činovníky:
- ředitele závodu (účastník semináře off-road)
- zástupce ředitele
- činovníka pro bezpečnost (účastník semináře off-road)
- činovníka pro styk se soutěžícími (účastník semináře off-road)
- tajemníka podniku (účastník semináře off-road)
- sekretáře sportovních komisařů
- hlavního lékaře a jeho zástupce
- vedoucího tiskového střediska
- rozhodčí faktu (pro startovní čáru, předčasný start a cíl)

5.3 Práva a povinnosti hlavních činovníků podniku

5.3.1 Sportovní komisaři: viz čl. 3.2, a 3.3 Kap. B NSŘ
5.3.2 Ředitel závodu: viz čl. 3.4 Kap. B NSŘ
5.3.3 Hlavní technický komisař: Zodpovídá za technickou přejímku a kontroly a má plnou autoritu nad ostatními TK
5.3.4 Race director pro závody MČR v autocrossu

- Komise off-road může nominovat na vybrané autocrossové závody MČR Race directora. Race director, společně s Ředitelem závodu můžou vydávat písemné rozhodnutí v souladu s MSŘ a NSŘ.
- Hlavní autorita Race directora bude v následujících situacích a Ředitel závodu smí dávat příkazy ohledně nich pouze s jeho výslovným souhlasem:

- Kontrola tréninků a závodu, dodržení časového harmonogramu, úpravy tratě a, pokud to považuje za nezbytné, připravit návrhy pro sportovní komisaře se změnou časového harmonogramu v souladu s MSŘ nebo Sportovními předpisy.
- Rozhodování dle článků 11.3.2, 12.2 a 14 Sportovních předpisů pro autocrossu.
- Odpovědnosti dle článku 3.4.4 Kapitola B Činovníci NSŘ 2021 - Povinnosti ředitele závodu za tyto úkony:
  - ujistit se, že všichni činovníci jsou na svých místech a upozornit sportovní komisaře na absenci některého z nich;
  - ujistit se, že všichni činovníci jsou proškoleni a mají veškeré informace pro výkon své funkce;
  - sledovat soutěžící a jejich vozy a zabránit jakémukoli vyloučenému či diskvalifikovanému soutěžícímu či jezdci, aby se zúčastnil podniku, pro který není kvalifikován;
  - ujistit se, že vůz je řízen určeným jezdcem;
  - nechat přijet auta na startovní čáru, srovnat je podle předepsaného pořadí a případně závod odstartovat;
  - předložit sportovním komisařům všechny návrhy, vztahující se ke změnám programu a k chybám, přestupkům či protestům soutěžícího;
  - převzít tyto protesty a okamžitě je předat sportovním komisařům, kteří rozhodnou o dalším;
- Udělení trestů dle článku 4.4 Kapitola C Disciplinární řád NSŘ 2021 – Ředitel závodu (Seznam trestů je uveden v čl. 3.2)

- Povinnosti Race directora:
  - musí být přítomen v průběhu celého závodu, počínaje Administrativní přejímkou a konče oficiálním vyhlášením nebo uplynutím časového limitu pro protest.
  - musí být v radiovém spojení s ředitelen závodu po celou dobu, kdy vozy jedou po trati.
  - musí v co nejkratším čase oznámit sportovním komisařům každý incident, který dle Sportovních řádů řeší sportovní komisaři.
  - podepisuje schválené startovní listiny, průběžné výsledky tréninků, rozjížděk a finálových jízd a neoficiální konečnou klasifikaci jednotlivých divizí.
- Race director vypracuje samostatnou zprávu, kterou zašle do 48 hodin po skončení podniku na sekretariát AS AČR a předsedovi Komise off-road.
- Výkon funkce Race directora bude hodnocen Komisí off-road.
- Povinnosti Race directora:
  - musí být v místě řízení závodu a v radiovém spojení se všemi posty traťových komisařů během tohoto času.
- Ředitel závodu bude práci stále konzultovat se Race directorem.

5.3.5 <u>Činovník pro styk se soutěžícími</u>

a) má na starosti:
   - Informovat soutěžící a být zprostředkovatelem po celou dobu.
   - poskytnout přesné informace na všechny otázky
   - poskytnout všechny informace nebo dodatečně vyjasnit ve spojení s předpisy a chodem závodu
   - vyhnout se předávání otázek na sportovní komisaře, když by mohly být vyřešeny uspokojivě jasným vysvětlením, s výjimkou protestů (např. vyjasnit spory s časy, za asistence časoměřičů).
   - Měl by se vyvarovat podávání informací nebo podnikat jakékoliv kroky, které by mohly způsobit podávání protestů.

b) Kromě toho musí svoji činnost prezentovat v časovém rozvrhu s náplní svých povinností, který by měl být umístěn na oficiální vývěskové tabuli, s obsahem:
   - přítomnost na technické kontrole
   - přítomnost na sekretariátu závodu
   - přítomnost na zasedání sportovních komisařů
   - přítomnost ve startovním prostoru
c) Činovník pro styk s jezdci musí být lehce identifikovatelný pro soutěžící. Pro tento účel je vhodné:
   - nápadné označení nebo výrazná vesta
   - jeho jména a fotografie, mobilní číslo telefonu je umístěno na oficiální vývěskové tabuli
d) Touto funkcí musí být pověřena osoba, která je držitelem jakékoli licence AČR a má zkušenosti s autocrossem, což naznačuje určitou znalost sportovních předpisů. Měl by navštěvovat zasedání sportovní komisařů za účelem informovanosti o všech vydaných rozhodnutích.

6. PODMÍNKY PRO JEZDCE A SOUTĚŽÍCÍ

6.1 Jezdci

a) SuperBuggy: Jezdci musí být minimálně držitelé národní licence jezdce (v ČR stupně E) a potřebných povolení vydaných ASN sdruženými pod FIA.
b) Buggy1600 a TouringAutocross: Jezdci musí být minimálně držitelé národní licence jezdce (v ČR stupně E) a potřebných povolení vydaných ASN sdruženými pod FIA.
c) JuniorBuggy: Jezdci musí být minimálně držitelé národní licence jezdce (v ČR stupně F) a potřebných povolení vydaných ASN sdruženými pod FIA. Věk jezdců musí být mezi 12. rokem (v roce dosažení této hranice) a 21. rokem (dívky 25. rokem), kdy může dokončit celou sezónu.

6.2 Soutěžící

Soutěžící musí být držitelé národní nebo mezinárodní licence soutěžícího a potřebných povolení vydaných ASN sdruženými pod FIA. Zástupce soutěžícího musí mít minimálně 18 let.

7. PŘIHLÁŠENÍ SOUTĚŽÍCÍCH

7.1 Přihlášky

7.1.1 Každá osoba, která se chce zúčastnit podniku, musí zaslat řádně vyplněnou přihlášku na sekretariát (přesná adresa sekretariátu, telefonní číslo, e-mail atd.) do (datum a čas).

7.1.2 Jakmile je formulář přihlášky předložen, je jakákoli změna na formuláři přihlášky zakázána, s výhradou případů, uvedených v těchto předpisech. Soutěžící má právo nahradit přihlášené vozidlo jiným vozem téže divize, a to až do chvíle technické přejímky.

7.1.3 Podpisem přihlášky se soutěžící, stejně jako členové jeho týmu, zavazuje podléhat ustanovení těchto předpisů a předpisům, uvedených v Mezinárodním sportovním řádu.

7.1.4 Přihláška může být přijata pouze tehdy, pokud je doprovázena celou částkou vkladu.

7.1.5 Pouze ME

7.2 Vklady

7.2.1 Vklad je:

a) Všichni soutěžící, kteří se přihlásili do první uzávěrky přihlášek, platí vklad bez pojištění ve výši 3.000 Kč za každé přihlášené vozidlo, Racer buggy – 2.400 Kč.

Vklad musí být zaplacen převodem nejpozději v den uzávěrky přihlášek.

b) Ti soutěžící, kteří se přihlásili po první uzávěrce přihlášek, zaplatí vklad bez pojištění ve výši 6.000 Kč, Racer buggy – 4.500 Kč.

Pořadatel je povinen vystavit soutěžícímu účetní doklad o platbě.

7.2.2 Dodatečné poplatky mohou být vyžadovány od soutěžícího, který odmítne umístit reklamu pořadatele (viz zvláštní ustanovení).

7.2.3 Vklad bude vrácen pouze:

a) v případě odmítnutí přihlášky

b) pokud se soutěž nebude konat,

c) Jestliže soutěžící zruší svou přihlášku nejpozději v pondělí před podnikem. 50 % vkladu bude vráceno, jestliže je zrušení oznámeno v dalších dnech až do zahájení administrativní přejímky.

7.3 Podmínky přihlášení

7.3.1 Organizační výbor si vyhrazuje právo odmítnout přihlášku soutěžícího nebo jezdce. Toto odmítnutí musí být zdůvodněno (čl. 3.14 MSŘ).

7.3.2 Jakákoliv změna soutěžícího je po uzávěrce přihlášek zakázána.

7.3.3 Každý vůz smí mít pouze jednoho jezdce a žádný jezdec nesmí jet na více vozech během sportovního podniku. Žádný jezdec se nemůže zúčastnit více než jednoho závodu během jednoho podniku. Na základě písemné žádosti soutěžícího, která musí být zaslána písemně do data první uzávěrky přihlášek, může Komise offroad AČR udělit výjimku.

7.3.4 Maximální počet startujících v každé divizi bude specifikován ve Zvláštních ustanoveních.

7.3.5 Maximální místo pro každý tým v parkovišti je 8 x 13 m.

7.3.6 Rezervace místa v parkovišti (je-li zřízena) musí být otevřena minimálně 20 dní před zahájením administrativní přejímky.

7.4 Soutěžící a jezdci se zúčastní závodu na vlastní riziko, což stvrzují vlastnoručním podpisem na přihlášce. Zříkají se tím práva soudního stíhání proti organizátorovi.

8. STARTOVNÍ ČÍSLA

Startovní čísla na sezónu přiděluje Komise off-road na základě loňských výsledků.

Divize SB	1 – 99	TA	201 – 220	JB	301 – 399
Divize B1600	101 – 199	D5	221 – 250	TA1600	251 – 290
D6 Junior	291 – 299	Divize 2	401 – 450	CrossCar	501 - 550

9. VYPSANÉ DIVIZE A TŘÍDY

SuperBuggy - autocrossové speciály přes 1600 do 4000 ccm postavené podle aktuální Přílohy J MSŘ FIA a vozy ***Divize 7*** - autocrossové speciály nad 1600 ccm postavené podle Přílohy J MSŘ FIA 2015 čl. 279A.1 a 279A.2 a odpovídající výjimkám dle dle čl. D NTP AX.

Buggy 1600 - autocrossové speciály do 1600 ccm postavené podle aktuální Přílohy J MSŘ FIA čl. 279A.1 a 279A.2 a vozy ***Divize 8*** - autocrossové speciály do 1600 ccm postavené podle Přílohy J MSŘ FIA 2015 čl. 279A.1 a 279A.2 a odpovídající výjimkám dle čl. D NTP AX.

JuniorBuggy - autocrossové speciály do 600 ccm dle čl.279A.1 a 279A.2 Přílohy J MSŘ FIA a vozy ***Divize 9*** - autocrossové speciály do 600 ccm, postavené podle Přílohy J MSŘ FIA 2015 čl. 279A.1 a 279A.2 a odpovídající výjimkám dle čl. D Národních technických předpisů pro autocross (NTP AX)

CrossCar - autocrossové speciály s homologovanými motory do 850 ccm dle čl.279B Přílohy J MSŘ FIA.

Všechna vozidla musí odpovídat váhovým limitům podle aktuálního článku 279A Přílohy J MSŘ FIA.
Ochranná konstrukce může být vyrobena i z ušlechtilé slitinové oceli tř. 15 nebo 17 (15 130, 17 240, 17 241) – podmínkou je výroba a certifikace ochranné konstrukce výrobcem, patřícím do skupiny AVOK (viz kap. E NSŘ odst. 3.2.2).
Ve všech vozech typu buggy (JB, B1600 a SB) vybavených FIA Technickým průkazem musí být instalovány FIA homologované sedačky.

Osvětlení:

Upřesnění bodu 1.6 čl. 279A př. J MSŘ FIA:

Stop světla a zadní světla musí být v souladu s čl. 279A, bod 1.6 „Světla“ Př. J MSŘ FIA. Světla musí být umístěna tak, aby byla zezadu viditelná jezdcem, sedícím ve voze typu buggy = nesmí být překryta aerodynamickým ani jiným zařízením – **platí pro SB, B1600, JB, D7, D8 a D9**

TouringAutocross: vozy homologované ve skupině A odpovídající aktuální Příloze J MSŘ FIA (článek 251-255) s maximálním rozsahem úprav dle aktuální Přílohy J MSŘ FIA (článek 279A.1 a 279.3) a dále vozy Divize 5.

TouringAutocross1600: cestovní vozy s objemem motoru do 1600 ccm a s pohonem jedné nápravy odpovídající ustanovením čl. 279A aktuální Přílohy J MSŘ FIA a výjimkám dle čl. D NTP AX.

Divize 5: Cestovní vozy s objemem motoru do 3500 ccm, odpovídající ustanovením čl. 279A aktuální Přílohy J MSŘ FIA a výjimkám dle čl. D NTP AX. Vzduchový restriktor pro přeplňované motory musí mít vnitřní průměr max. 45 mm (viz obr. 254.4).

Divize 2: Cestovní vozy s objemem motoru do 3500 ccm a s pohonem jedné nápravy, odpovídající ustanovením čl. 279A aktuální Přílohy J MSŘ FIA a výjimkám dle čl. E NTP AX. Vzduchový restriktor pro přeplňované motory musí mít vnitřní průměr max. 45 mm (viz obr. 254.4).

RB125 - autocrossové speciály, postavené podle NTP AX pro RB125.

RB250 - autocrossové speciály, postavené podle NTP AX pro RB250.

RB160 - autocrossové speciály, postavené podle NTP AX pro RB160.

9.2 Pouze ME

9.3 Každé vozidlo musí být prezentováno s Průkazem sportovního vozidla a případně s homologačním listem. Tento průkaz obdrží soutěžící od ASN, která též potvrdí jeho shodu s vozidlem a takto musí být prezentováno u přejímky.

10. PŘEJÍMKY

10.1 Administrativní přejímka

10.1.1 Jezdci nebo jejich oficiální zástupci (pro RB jejich zákonní zástupci) se musí dostavit k administrativní přejímce, která se koná v místě určeném ve Zvláštních ustanoveních, pokud nebyla udělena písemná výjimka ředitelem závodu. U jezdce mladšího 18 let musí být zástupce přítomen vždy.

10.1.2 Až na výjimky udělené sportovními komisaři se soutěžící a jezdci, kteří se nedostavili k přejímce, nemohou zúčastnit tréninku ani závodu.

10.1.3 Přejímka spočívá v kontrole dokumentů, licence jezdce a soutěžícího, případně povolení ASN atd.

10.2 Technická přejímka

10.2.1 Jezdci nebo jejich oficiální zástupci (pro RB jejich zákonní zástupci) se musí dostavit k technické přejímce, která se koná v místě určeném ve Zvláštních ustanoveních, pokud nebyla udělena písemná výjimka ředitelem závodu. U jezdce mladšího 18 let musí být zástupce přítomen vždy.

10.2.2 Až na výjimky udělené sportovními komisaři se soutěžící a jezdci, kteří se nedostavili k přejímce, nemohou zúčastnit tréninku ani závodu. Finanční pokuta může být udělena v případě pozdního příjezdu na přejímku (viz čl. 14).
10.2.3 Vozidla, která neabsolvovala přejímku, se nesmí zúčastnit podniku.
Jezdci musí v průběhu technické přejímky prezentovat společně s vozidlem svoji bezpečnostní výbavu (kombinézu, spodní prádlo, přilbu s FIA standardem, FHR atd.).
10.2.4 Přistavení vozidla k přejímce se považuje za prohlášení o shodě s platnými předpisy. Každý vůz, který neodpovídá platným bezpečnostním předpisům FIA (příloha „J“) nebo ASN (NTP) nebude připuštěn na start.
10.2.5 Doplňkové kontroly mohou být provedeny kdykoli během podniku. Techničtí komisaři mohou následující:
- kontrolovat způsobilost vozidla nebo vybavení řidiče
- mohou vyžadovat, aby soutěžící rozmontoval auto, aby bylo možné se ujistit, že podmínky způsobilosti a shody jsou splněny
- požadovat od soutěžícího, aby jim dodal takové díly nebo vzorky, které považují za nezbytné
- v kterýkoli okamžik závodu musí být možné, aby techničtí komisaři odebrali minimálně 3 litry paliva (u Divize RB 1 litr).

10.2.6 a) Každé vozidlo, které po technické přejímce je demontováno, upraveno nebo opravováno způsobem, který by mohl ovlivnit jeho bezpečnost nebo zpochybnit jeho způsobilost, nebo které je zapojeno do nehody s podobnými důsledky, musí opět projít technickou přejímkou ke schválení.
b) Každé vozidlo, které se zúčastní nehody, musí být zastaveno a zkontrolováno na žádost Race directora nebo ředitele závodu
10.2.7 <u>Startovní čísla a jména jezdců</u>
Cestovní vozy (2 možnosti)
a) Číslice jsou oranžové (PMS 804) a musí být vysoké minimálně 20 cm s minimální tloušťkou čáry číslice 25 mm. Budou umístěny na zadním bočním okně nad jménem jezdce. Každé vozidlo musí mít své startovní číslo také na střeše v její horní části směrem k přední části vozidla (rozměry: 35 x 35 cm bílý matný panel s černým matným číslem 28 cm vysokým a 5 cm širokou tloušťkou čáry).
b) Číslice bude černá na bílém podkladu. Na bílých vozidlech musí být číslo ohraničené 5 cm širokým černým obdélníkem. Bílé pozadí je alespoň 50 cm široké a 38 cm vysoké. Nad bílým pozadím bude místo se stejnou šířkou jako obdélníkové pozadí a výškou 12 cm, které bude k dispozici organizátorům pro účely reklamy. Minimální výška číslic je 28 cm. Na všech vozidlech musí být umístěno startovní číslo z každé strany vozu na předních dveřích (max. 10 cm od předního blatníku) a na střeše.

Jméno jezdce bílými písmeny o výšce 6-10 cm s národní vlajkou bude umístěno na spodní části levého i pravého zadního okna na každém závodním vozidle.
Speciály buggy: Startovní číslo každého vozu musí být umístěno z každé strany vozu a na obou stranách střešního panelu nebo kapotě motoru. Jakékoli další číslo je zakázáno. Panel na střeše musí být natrvalo upevněn vertikální vzpěrou bez ostrých hran v podélné rovině osy vozu. Panel má následující rozměry: 24 x 35 cm. Minimální výška číslic je 18 cm a tloušťka 4 cm.
Na levém a pravém boku každého závodního automobilu bude uvedeno jméno jezdce, velikost bílého písma mezi 6 a 10 cm společně s národní vlajkou.
10.2.8 <u>Pneumatiky</u>

Použití jakéhokoli zařízení pro předehřátí nebo udržení tepla je zakázáno. To platí jak pro pneumatiky do deště, tak pro pneumatiky na sucho.

10.2.9 Zadní světlo

Během tréninku a závodu musí být zapnuté zadní světlo.

10.2.10 Hluk

Pro všechny vozy platí limit 100 dB měřeno hlukoměrem nastaveným na A a „SLOW“, umístěným pod úhlem 45° vzhledem k výstupu výfukového potrubí a ve vzdálenosti 50 cm od něj při 4500 ot/min.

10.3-10.7 Pouze ME

10.8 Váhy

10.8.1 Vozidla buggy

Hmotnost vozu bez jezdce, oblečeného v jeho úplné výstroji pro závod, a s kapalinami zbývajícími ve voze v okamžiku měření, musí odpovídat následující tabulce minimální hmotnosti podle počtu a objemu válců, způsobu plnění a počtu poháněných náprav:

Zdvihový objem	2WD	4WD - 4 válce atmosféra	4WD – 6 válců + 4WD – 4 válce přeplňování	4WD – 8 válců a více + 4WD-6 válce přeplňování
600 ccm	390 kg	445 kg	-	-
1300 ccm	460 kg	515 kg	575 kg	625 kg
1600 ccm	490 kg	545 kg	595 kg	645 kg
2000 ccm	510 kg	595 kg	645 kg	695 kg
2500 ccm	590 kg	645 kg	695 kg	745 kg
3000 ccm	615 kg	670 kg	720 kg	770 kg
3500 ccm	640 kg	695 kg	745 kg	795 kg
4000 ccm	665 kg	720 kg	770 kg	820 kg

10.8.2 Cestovní vozy

Minimální hmotnost vozu, bez jezdce ve voze s kompletním vybavením pro závod, se zbývajícími kapalinami v okamžiku vážení, musí v kterýkoli okamžik soutěže odpovídat následující stupnici minimálních hmotností podle zdvihového objemu:

do 1000 ccm	695 kg
nad 1000 cm do 1400 ccm	785 kg
nad 1400 cm do 1600 ccm	875 kg
nad 1600 cm do 2000 ccm	955 kg
nad 2000 cm do 2500 ccm	1055 kg
nad 2500 cm do 3000 ccm	1135 kg
nad 3000 cm do 3500 ccm	1225 kg

11. Všeobecně

11.1 Start

Startující je jezdec, který prošel technickou přejímkou a přejel silou motoru startovní čáru v tréninku.

11.1.1 Startovní procedura

Startovní procedura začne ukázáním panelu „5 vteřin“. Start bude proveden rozsvícením zeleného světla.

Každá řada startovního roštu musí být vybavena elektronickým systémem pro určení chybného startu. Mezi startovní čárou nebo elektronickým paprskem a vozidlem musí být odstup 15 cm +/- 5 cm.
Je povinné nahrávání startů s použitím videokamery. Videokamera musí být namířena na startovní rošt a schopna nahrát všechna vozidla a startovní světla ve stejný moment.
Časomíra je elektronická a měří se minimálně na setiny vteřiny.
Na měření bude použit „Mylaps TR260“, „Mylaps car“ nebo „X2 Transponder car“ instalovaný v pravé přední části vozu při pohledu jízdy. Měření bude prováděno elektronickými paprsky na setiny vteřiny.
Start bude proveden pouze, když bude aktivován elektronický systém pro předčasný start.
11.1.2 Chybný start
Pro každou řadu startovního roštu budou stanoveni rozhodčí pro určení předčasného startu. Pro signalizaci chybných startů můžou být použity fotobuňky pro každou řadu startovního roštu.
Chybný start nastane tehdy, když vozidlo přejede svojí startovní čáru po ukázání panelu „5 vteřin“ ale před rozsvícením zeleného světla. Jakýkoliv pohyb vozidla uvnitř jeho startovní zóny není považován za předčasný start. Závod s chybným startem bude zastaven a startovní procedura bude opakována. Pokud dojde k chybnému startu, startovní světlo je zablokováno automaticky fotobuňkou a je zapnuto blikající žluté světlo, které je doprovázeno zvukovým signálem v délce 3 vteřin. Jestliže chybný start nastal během rozjížďky, jezdec, kterého se chybný start týkal, bude napomenut pomocí černo-bílé vlajky ve smyslu, že 5 vteřinová penalizace mu bude přidělena k celkovému času dané rozjížďky. Pokud stejný jezdec ve stejné rozjížďce udělá druhý chybný start, nebude připuštěn k opakovanému startu a obdrží 95 bodů za tuto rozjížďku.
Jestliže chybný start nastal během semifinále nebo finále, jezdci odpovědnému za chybný start bude odečteno 5 bodů z klasifikace mistrovství. V případě, že ve stejné semifinálové nebo finálové jízdě stejný jezdec předčasně odstartuje podruhé, nebude mu povolen start v daném semifinále nebo finále a bude klasifikovaný před nestartujícími. Penalizace odečtení bodů zůstává v platnosti.
Sportovní komisaři mohou použít jakékoli video nebo elektronické prostředky, které jim pomohou přijmout rozhodnutí. Sportovní komisaři mohou změnit rozhodnutí rozhodčích faktu.

11.2 Nehody a technické závady

Pokud jsou do nehody zapojeny nejméně dva vozy a pokud nemohou pokračovat v jízdě, jsou jejich jezdci vzájemně klasifikováni podle umístění, které měli při posledním průjezdu cílovou čarou nebo podle pozice na startu, pokud k nehodě dojde v prvním kole.

11.3 Zastavení závodu

- v rozjížďce: jízda je opakována, jezdci musí absolvovat plný počet kol.
- v Semifinále nebo Finále: jízda musí být opakována, jestliže vedoucí jezdec absolvoval méně než 4 kola v Semifinále nebo méně než 5 kol ve Finále.

11.3.1 Jestliže signál o ukončení závodu je ukázán později, je rozhodující průjezd jezdců v kole, které je dáno zvláštními ustanoveními závodu.
11.3.2 Jestliže je nutné zastavit závod z bezpečnostních důvodů, nebo kvůli chybnému startu, bude toto uděláno vyvěšením červené vlajky na startovní a cílové čáře a na všech stanovištích traťových komisařů. Znamená to, že jezdci musí okamžitě zpomalit a jet pomalu podle instrukcí traťových komisařů.

Race director nebo ředitel závodu rozhodne o tom, která vozidla mohou startovat v opakované jízdě, s výjimkou podmínek uvedených níže. Rozhodnutí ředitele závodu nebo race direktora, která vozidla mohou startovat v opakované jízdě, nepodléhá protestu nebo odvolání

Pokud jezdec způsobí vyvěšení červené vlajky vytlačením nebo obstrukcí, může být vyloučený na základě rozhodnutí sportovních komisařů. Rozhodnutí sportovních komisařů o takovémto vyloučení a o tom, která vozidla budou moci znovu startovat, nepodléhá odvolání.

V případě zastavení závodu z bezpečnostních důvodů budou jezdci odesláni do parkoviště závodních strojů a jejich jízda bude opakována v nejbližším možném termínu, na základě rozhodnutí ředitele závodu (Race directora).

V případě havárie se zásahem záchranných složek rozhodne o případném dalším startu jezdce ředitel závodu na základě vyjádření hlavního lékaře podniku.

11.3.3 Opakování startu bude povoleno pouze:

a) Když je vyvěšena červená vlajka během jízdy
b) Když signál o ukončení jízdy je ukázán z nedbalosti nebo jinak dříve, než první vozidlo dokončí plánovaný počet kol.

Pouze účastníci předchozího startu jsou oprávněni účastnit se opakování startu a musí stát na stejném místě. V takovém případě jsou i veškeré napomenutí a tresty platné pro opakovanou jízdu.

Všechny ostatní události budou brány jako „vyšší moc“. Jestliže jezdec záměrně způsobí opakování jízdy, může být vyloučen na základě rozhodnutí sportovních komisařů.

Jestliže je (semi-) finále zastaveno červenou vlajkou a následně opakováno, jezdci, kteří startovali v původním finále, ale kteří nejsou schopni startovat znovu, budou klasifikováni před jezdci, kteří nestartovali vůbec.

Jestliže Semifinále nebo Finále je zastaveno červenou vlajkou a nemůže být opakováno, pro výsledek závodu je rozhodující kolo předcházející kolu, kde byl dán signál k přerušení jízdy. Jezdec, kvůli kterému došlo k vyvěšení červené vlajky, může být klasifikován podle uvážení sportovních komisařů.

11.4 Každá kvalifikační jízda se jede na 5 kol, Semifinále na 6 kol a Finále na 7 kol.

12. Bezpečnost

12.1 Všeobecná bezpečnost

12.1.1 Podniky budou pořádány pouze na okruzích, které jsou v souladu se specifikacemi v Přílohách H, O MSŘ FIA a v NSŘ.

12.1.2 Pořadatel se zavazuje mít na trati všechna bezpečnostní opatření uvedená v článku 3 přílohy H od začátku tréninku až do konce podniku.

a) Pořadatel je povinen použít záchranný systém dle NSŘ, Obecná část, čl. 2.14.

b) Pořadatel je povinen provést školení traťových komisařů a předložit seznam delegovanému sportovnímu komisaři před 1. zasedání SSK, který provede kontrolu.

12.1.3 Každý jezdec musí v průběhu tréninků a závodů používat ochrannou přilbu a nehořlavé oblečení v souladu s Přílohou “L” – kap. III a NTP pro autocross a musí být správně připoután v sedačce bezpečnostními pásy.

12.1.4 a) Každý jezdec kategorií cestovních vozů musí mít zavřené okno straně jezdce.

b) pro všechny buggy kategorie, jezdec musí mít po obou stranách okna/rošty/sítě specifikované v čl. 279A Přílohy J MSŘ FIA.

12.1.5 Je přísně zakázáno pro jezdce řídit vozidla v protisměru závodu.

12.1.6 Rychlost vozidel mimo závodní trať nesmí přesáhnout 20 km/hod. Nedodržení tohoto limitu může mít za následek pokutu na základě rozhodnutí SSK.

12.2 Vlajková signalizace

Signalizace musí být v souladu s Přílohou „H“ MSŘ FIA s následujícími výjimkami:
Žlutá vlajka je ukazována pouze na jednom stanovišti traťových komisařů těsně před nehodou nebo překážkou. Jedna žlutá vlajka v pohybu bude vyvěšena po dobu 2 kol pro stejnou nehodu.
Dvě žluté vlajky v pohybu budou vyvěšeny, jestliže je nehoda v závodní stopě. Za touto vlajkou nesmí jezdci předjíždět, dokud úplně minou místo nehody nebo překážku, kvůli které byla vlajka vyvěšena. Nepoužívá se zelená vlajka.
Černobílá vlajka bude ukázána společně se startovním číslem. Vyvěšení černobílé vlajky znamená, že jezdec, jehož číslo bylo ukázáno, je vyšetřován ředitelem závodu.
Černá vlajka bude ukázána dohromady s panelem 80x60 cm ukazující startovní číslo po dobu 2 kol. Jestliže je černá vlajka ukázána v rozjížďce, jezdec musí okamžitě zajet do paddocku.
Rozhodnutí o použití černobílé nebo černé vlajky musí být doručenou jezdci písemnou formou od ředitele závodu nebo Race directora.

12.3 Bezpečnostní výbava

12.3.1 Hasicí přístroje
Každý jezdec musí zajistit, že v paddocku v jeho zóně bude mít pro tým k dispozici minimálně 5 kg hasicí přístroj.
12.3.2 Ochrana životního prostředí
Požaduje se, aby každý jezdec měl k dispozici plachtu z umělé hmoty o minimálním rozměru 4 x 5 m (pro RB 2 x 3 m), kterou umístí pod závodní vozidlo jako prevenci proti znečištění půdy od olejů, benzínu apod.

13. PRŮBĚH ZÁVODU

13.1 Rozprava s jezdci

13.1.1 Informace k rozpravě budou předány jezdcům v písemné podobě při administrativní přejímce (při ZSE i v angličtině).
13.1.2 Rozprava s jezdci bude organizována mezi měřeným tréninkem a první sérií rozjížděk. Rozprava s jezdci je povinná proti podpisu.

13.2 Trénink

13.2.1 Pouze ME
13.2.2 Šířka startovního roštu musí být v souladu předpisy v Příloze O MSŘ FIA a s NSŘ pro RB a musí pojmout 10 vozidel resp. 14 pro RB160.
13.2.3 Dva oficiální měřené tréninky, kdy jeden je organizovaný v pořadí a druhý v obráceném pořadí, jsou povinné pro každou divizi. Složení jezdců ve skupinách se nemění.
V každé ze dvou měřených tréninkových jízd se zúčastní maximální počet vozů podle divizí:

SB, B1600, JB,	- 1 vozidlo na 120 m tratě
TA, D5, D6	- 1 vozidlo na 100 m tratě
RB	- 1 vozidlo na 80 m tratě

Maximální počet vozidel na trati je 10 (neplatí pro RB160).
Trénink je vypsán na 4 kola od prvního přejetí cílové čáry a všechna kola se počítají.
Nejlepší čas na jedno kolo ze všech oficiálních tréninků bude rozhodující pro postavení na startu první rozjížďky. V případě rovnosti se pozice na startovním roštu určí podle dalšího nejlepšího času na kolo u jezdců, kteří mají shodný čas.
Každý jezdec musí dokončit alespoň jedno kolo v tréninku. Jestliže toto nesplní, může mu být povolen start na základě rozhodnutí sportovních komisařů.
Trénink musí být vypsán pro každou divizi odděleně vyjma postupu dle čl. 13.3.

13.3 Společné předpisy pro kvalifikace, semifinále a finále

Rozjížďky, semifinále a finále jsou vypsány pro každou divizi zvlášť, kromě sloučení divize TA+D5, JuniorBuggy+D9, Buggy1600+D8, SuperBuggy+D7 a CrossCar+Mascom Cup pouze v rozjížďkách. Finále pojede divize CrossCar samostatně s tím, že rošt může být doplněn vozy Mascom Cupu, které se nekvalifikovaly do finále. V případě, že v jakékoliv divizi bude převzato méně jak 5 jezdců, mohou sportovní komisaři rozhodnout o přiřazení této divize k jiné divizi. Po skončení finálových jízd budou vydány samostatné klasifikace jednotlivých divizí.
Startovní rošt pro rozjížďky, semifinále a finále je pro 10 vozidel ve čtyřech řadách ve složení 3-2-3-2 (obr. č. 1), u RB160 pro 14 vozidel ve složení 4-3-4-3.
Nejrychlejší kvalifikovaný jezdec si vybírá „pole position“. Pole position není předem určena pořadatelem. Jezdec na druhém místě si může vybrat ze zbývajících dvou míst. Toto se provádí i ve 2., 3. a 4. řadě, ale nesmí se měnit postavení mezi řadami. Startovní pole musí být na zemi vyznačeno.
Jestliže jezdec není schopen nastoupit na start rozjížďky, nemůže být startovní rošt doplněn dalším jezdcem, ale jeho startovní pozice může být obsazena jiným jezdcem startujícím ze stejné řady.

13.4 Kvalifikace

Jsou 3 kvalifikační rozjížďky.
1. rozjížďka: podle klasifikace oficiálního měřeného tréninku
2. rozjížďka: podle klasifikace z 1. série rozjížděk
3. rozjížďka: podle klasifikace z 2. série rozjížděk

Složení rozjížděk je sestavováno následujícím způsobem:
13.4.1 Po oficiálním tréninku a po 1. a 2. sérii rozjížděk pořadatel bude vydávat seznam startujících od prvního do posledního místa.
13.4.2 Startující jsou rozděleni do rozjížděk o stejném počtu vozidel s rozdílem jednoho vozidla. Maximální počet startujících v jedné jízdě je 10, u RB160 je 14. Jízda s menším počtem startujících musí být poslední. Mezi koncem oficiálního tréninku a startem 1. rozjížďky může dojít, z důvodu nahlášeného odstoupení, ke změně počtu skupin na základě rozhodnutí sportovních komisařů. Po 1. rozjížďce již nemůže být počet skupin změněn.
13.4.3 Nasazování jezdců do jízd bude následující. Příklad, když jsou tři skupiny:
Jestliže jsou tři jízdy, první jezdec bude mít „pole position“ v první jízdě, druhý jezdec bude mít „pole position“ ve druhé jízdě a třetí jezdec ve třetí jízdě. Čtvrtý jezdec bude mít druhé postavení v první jízdě, pátý jezdec bude mít druhé postavení ve druhé jízdě atd. až do posledního jezdce.
V případě, že se jezdec nedostaví na start, jeho místo zůstává volné.
13.4.4 V každé jízdě budou jezdci klasifikováni podle počtu dokončených kol. U jezdců se stejným počtem kol rozhoduje čas dosažený na cílové čáře. U jezdců, kteří dosáhli stejného počtu bodů v jedné rozjížďce, je rozhodujícím faktorem počet ujetých kol a celkový čas dané jízdy.

- Jezdci, kteří neabsolvovali alespoň jedno kolo v trénincích, resp. v rozjížďkách, budou zařazeni na konec výsledkové listiny pro sestavení startovního roštu následovně:
  - měřený trénink — podle startovního čísla
  - 1. série rozjížděk — podle umístění v měřeném tréninku
  - 2. série rozjížděk — podle umístění v 1. sérii rozjížděk
  - 3. série rozjížděk — podle umístění v 2. sérii rozjížděk
- Jezdec, který projede cílem, jako první získá 1 bod, druhý 2 body, třetí 3 body atd.
- Jezdec, který dokončí méně kol než vítěz, obdrží 5 bodů navíc

- Jezdec, který přijel na startovní rošt silou motoru, ale nepřejel silou motoru startovní čáru, obdrží 20 bodů (bude klasifikován za jezdci, kteří absolvovali méně kol než vítěz rozjížďky).
- Jezdec, který neodstartuje do rozjížďky (nepřijel na startovní rošt silou svého motoru), obdrží 50 bodů
- Jezdec, který bude vyloučen v rozjížďce, obdrží 95 bodů
- Pouze ti jezdci, kteří se zúčastnili minimálně dvou rozjížděk a alespoň jednu z nich absolvovali kompletní, mohou startovat ve (semi-) finálových jízdách. „Zúčastnit se“ znamená, že jezdec musí přejet startovní čáru silou motoru.

13.5 Semifinále a finále

- Klasifikace bude vypracována po ukončení kvalifikačních jízd podle bodů z nejlepších dvou výsledků. V případě, že jezdci dosáhnou stejného počtu bodů pro postup do finále, rozhodují nejdříve body z rozjížďky, která nebyla jezdci započítána pod podmínkou, že soutěžící ujeli stejný počet kol. Pokud rovnost trvá, je rozhodující nejlepší čas dosažený v jedné ze tří rozjížděk.
- Jestliže se kvalifikuje 14 (u RB160 18) a více jezdců, budou uspořádána dvě Semifinále a Finále. Prvních 20 jezdců po kvalifikačních jízdách absolvují semifinále. Jezdci umístěni na lichých pozicích pojedou první semifinále. Druhé semifinále absolvují jezdci na sudých pozicích. Jezdci, kteří se umístí na prvních pěti (u RB160 sedmi) místech v semifinálových jízdách, postupují do finále. Podle umístění v semifinálových jízdách si jezdci vybírají pozice na startovním roštu finálových jízd, tzn. 1. místa, 2. místa atd. Z jezdců umístěných na stejných místech si první vybírá ten, který se lépe umístil po kvalifikačních jízdách.
  Jestliže jezdec není schopen startovat ve (semi-) Finále, zůstane jeho místo prázdné.
- Pořadí na 11. až 20. místě bude sestaveno následovně:
  Na 11. a 12. místě se umístí jezdci na 6. místech v semifinálových jízdách, na 13. a 14. místě jezdci na 7. místech atd. Lepší se umístí jezdec, který se lépe umístil po kvalifikačních jízdách.

14. UZAVŘENÉ PARKOVIŠTĚ, POSTIHY, PROTESTY, ROZHODČÍ KAMERA

14.1 Uzavřené parkoviště

Vozidla, která se účastnila finálových jízd (NE Semifinále), musí být dopravena jezdci do oficiálního uzavřeného parkoviště ihned po cíli, kromě vozidel, které nedokončili závod z důvodu jiného, než je porucha motoru. Vozidla zůstanou v uzavřeném parkovišti nejméně 30 minut po zveřejnění předběžných výsledků a můžou být odebrána až po rozhodnutí sportovních komisařů. V této zóně je zakázáno provádět jakékoli opravy na voze, nebo doplňovat pohonné látky.
Jezdci, kterým byla ukázána černá vlajka, se musí vrátit do parkoviště, a ne do UP.

14.2 Penalizace

Následující seznam není kompletní. Sportovní komisaři mají plnou moc týkající se udělení penalizací.

Porušení – Postih

01	Přihlášení vozu, který neodpovídá čl. 4		Zamítnutí startu
02	Chybějící platné licence		Zamítnutí startu
03	Na přihlášce chybí razítko ASN (když je vyžadováno)		Zamítnutí startu
04	Nebyl zaplacen vklad		Zamítnutí startu

05	Nebyl předložen homologační dokument		Zamítnutí startu
06	Vůz neodpovídá bezpečnostním předpisům		Rozhodnutí SK
07	Pozdní příjezd na start jízdy, pokud Race director usoudí, že tato skutečnost narušuje průběh podniku		Vyloučení z této jízdy
08	Chybějící nebo poškozené identifikační značky nebo plomby dle technického předpisu		Vyloučení z podniku
09	Sražení označení tratě nebo jízda mimo trať s cílem získat časový náskok		Vyloučení z této jízdy
10	- první chybný start v rozjížďce - opakovaný chybný start v rozjížďce - první chybný start ve (semi-) finále - opakovaný chybný start ve (semi-) finále		napomenutí + 5 vteřin penalizace Vyloučení z této jízdy - 5 mistrovských bodů Vyloučení z finále a zařazení na poslední místo ve finálové jízdě před nestartující
11	Nerespektování signalizačních vlajek		Rozhodnutí SK
12	Nedodržení bezpečnostních opatření podle specifikací FIA a předpisů, zjištěné během podniku.		Rozhodnutí SK
13	Falšování nebo pokus o falšování identifikačního označení podniku		Vyloučení z podniku
14	Porušení pravidel pro uzavřené parkoviště		Rozhodnutí SK
15	Nesprávná teplota pneumatik		Rozhodnutí SK
16	Úmyslný kontakt mezi jezdci po projetí vozidel cílem		Rozhodnutí SK
17	Pozdní příjezd na technickou přejímku		1.000 Kč
18	Nefunkční kamera v průběhu podniku, nedodání záznamu jízdy		Rozhodnutí SK
19	Pozdní příchod nebo absence na rozpravě s jezdci (chybějící podpis)		1.000 Kč
22	Překročení rychlostního limitu mimo závodní trať (čl. 12.1.6)		Rozhodnutí SK

Kromě toho sportovní komisaři osobně nebo na doporučení ředitele závodu mohou přijmout rozhodnutí v každém bodě, který není obsažen v předpisech a udělit postih v souladu s kritérii Mezinárodního sportovního řádu, předpisů pro mistrovství Evropy, těchto propozic a Zvláštních ustanoveních.
14.2,1 Časové penalizace nepodléhají odvolání.

14.3 Protesty - odvolání

14.3.1 Protesty musí být podány v souladu s MSŘ a NSŘ.
Všechny protesty musí být písemně a musí být předány řediteli závodu nebo jeho zástupci či v jejich nepřítomnosti sportovním komisařům společně s částkou 11.500 Kč. Pokud protest vyžaduje demontáž a opětovnou montáž různých prvků vozu, od protestujících může být vyžadována kauce až do výše 250.000 Kč.
14.3.2 Soutěžící mají právo na odvolání, tak jak je uvedeno v čl. 15 MSŘ nebo v Kap. C NSŘ. Výše kauce při odvolání činí 22.000 Kč.

14.4 Rozhodčí kamera

Všichni soutěžící musí mít v průběhu celého podniku nainstalovanou na svém vozidle kameru, pro potřeby rozhodování. Soutěžící je odpovědný za správné umístění kamery a snímání všeho, co se děje za zadní částí jeho vozu. Dále je odpovědný za dostatečnou kapacitu baterie a paměťové karty tak, aby vystačila na všechny jízdy v průběhu podniku. Sportovní komisaři mohou udělit penalizaci (až do vyloučení ze závodu) v případě nefunkčnosti kamery. Váha kamery se počítá do minimální váhy vozidla. Soutěžící je odpovědný za to, že kamera bude zapnutá v průběhu tréninků, rozjížděk, semifinále a finále. Kamera musí začít natáčet neprodleně po příjezdu do předstartovního prostoru až do návratu vozidla do paddocku. Určení činovníci podniku musí mít kdykoliv přístup k nahrávkám pro případ řešení situací na trati nebo pro případ eventuálního protestu. Soutěžící musí prezentovat nahrávku za použití svého příslušenství (počítače) a je odpovědný za jeho správnou činnost.
Záznam zachycený kamerou musí mít rozlišení minimálně 1920x1080 Mpx / 30 fps (Full HD). Soutěžící je povinen záznam poskytnout na paměťové SD kartě ve velikosti 32 x 24 x 2,1 mm a to výlučně ve formátu MP4 nebo MPEG4. Záznam poskytnutý v jiném rozlišení, na jiném nosiči nebo v jiném formátu bude považován za nedodání záznamu z jízdy. Techničtí komisaři jsou oprávněni kdykoliv před jízdou nebo po skončení jízdy provést kontrolu uchycení kamery.

15. KLASIFIKACE, CENY A CEREMONIÁLY

15.1 Klasifikace a pořadí

15.1.1 Klasifikace podniku

a) Platí pouze pro ME

b) Klasifikace jezdců ve finále bude provedena následovně:

- Jezdci, kteří dokončí plný počet kol v pořadí, v jakém přejedou cílovou čáru.
- Jezdci, kteří nedokončí plný počet kol, budou klasifikováni v pořadí podle počtu ujetých kol. Při stejném počtu v pořadí, v jakém přejedou cílovou čáru.
- Jezdci vyloučeni ve finále kvůli předčasnému startu budou klasifikováni podle pořadí na startovním roštu.
- Jezdci, kteří nenastoupí na start finále, budou klasifikováni podle pořadí na startovním roštu.
- Sportovní komisaři mohou rozhodnout o umístění v pořadí jako trest za nesportovní chování.

Pouze jezdci, kvalifikovaní pro finále jako 20 nejlepších, dostanou mistrovské body. Jestliže kvalifikovaný jezdec je vyloučen rozhodnutím sportovních komisařů, sportovní komisaři můžou rozhodnout, že další účastník bude posunut výše v klasifikaci.
Nejlepších deset jezdců po kvalifikačních jízdách obdrží body do mistrovství následovně: 1. místo 10 bodů, 2. 9 bodů, 3. 8 bodů atd. (u RB160 14, 13, 12 atd.).
Body budou také rozdělovány po finále:

Místo	1	2	3	4	5	6	7	8	9	10	11	12	13	14	15	16	17	18	19	20
Body	25	22	20	18	16	15	14	13	12	11	10	9	8	7	6	5	4	3	2	1

Vítěz finále se stává vítězem celého podniku. Pořadí od 1. do 20. místa je dané výsledky Finále a Semifinále; ostatní jezdci budou klasifikováni podle pořadí po třech rozjížďkách.

15.1.2 Pořadí mistrovství

a) Počet započítaných závodů

Počet uspořádaných závodů:	1	2	3	4	5	6	7	8	9	10	11
Počet započítaných závodů:	1	2	3	4	5	6	6	7	8	8	8

b) Jezdec nemůže kombinovat body z různých kategorií

c) Jezdec s nejvyšším počtem získaných bodů se na konci roku umístí na 1. místě ve své kategorii.

15.2 Ceny

15.2.1 Poháry

Na každém podniku musí být odměněni první tři jezdci v každé kategorii alespoň pohárem. V kategorii RB160 musí být odměněni všichni jezdci.

15,2.2 Peněžité a věcné odměny

Pořadatel může na podniku vypsat peněžité a věcné odměny, které musí být zveřejněni ve Zvláštních ustanoveních nebo v Bulletinech k příslušnému podniku.

15.3 Vyhlášení

15.3.1 Podium ceremoniál

a) Vyhlášení vítězů bude bezprostředně po skončení závodu nebo každého finále.

b) Jezdci, kteří se umístili na prvních třech místech, se musí tohoto vyhlašování zúčastnit oblečeni v závodních kombinézách. Neúčast na vyhlašování bude potrestána propadnutím věcných a peněžitých prémií.

15.3.2 Pouze ME

15.3,3 Slavnostní vyhlášení sezóny

První tři jezdci z každé kategorie musí být přítomni na Slavnostním vyhlášení Mistrovství. Neúčast na vyhlašování bude potrestána propadnutím věcných a peněžitých prémií a může být doprovázena finanční pokutou od ASN.

Tyto Sportovní předpisy byly schváleny AS AČR pod č.j. **AX01021**.

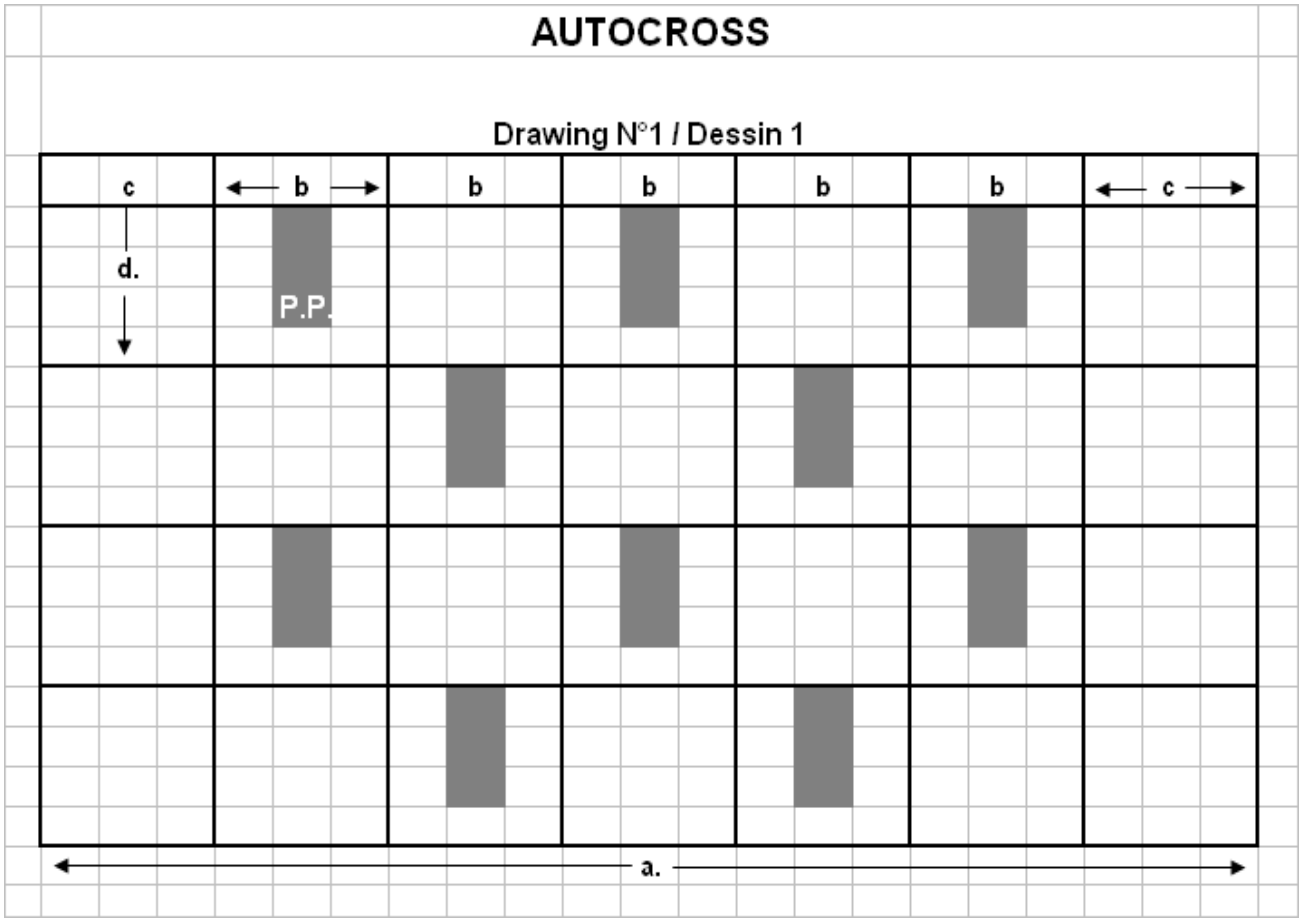

a:	14,5 m minimum (minimální šířka roštu)
b:	2,5 m (minimální místo pro vozidlo)
c:	1 m minimum (minimální místo od kraje trati)
d:	8 m (délka startovacího místa pro vozidlo)

Příloha č. 1

OZNAČENÍ ZÓNY V REŽIMU UZAVŘENÉHO PARKOVIŠTĚ

	Začátek zóny
	Konec zóny

NÁRODNÍ TECHNICKÉ PŘEDPISY PRO AUTOCROSS

Ve všech divizích kromě RB je povolena hlasová radiová komunikace mezi jezdcem a jeho týmem.

A. PŘEDPISY PRO KATEGORII RB125, RB250

1 Bezpečnostní výbava jezdce RB125, RB250 a RB160

1.1 Nehořlavý oděv

Použití nehořlavých kombinéz a nehořlavého spodního prádla nebude vyžadováno. Povinné je však použití jednodílných kombinéz, rukavic přesahujících zápěstí, kotníčkové uzavřené obuvi a chrániče krku.

Povolené kombinace:

1. nehořlavá kombinéza dle Standardu FIA 8856-2000 nebo ISO 6940 + libovolné provedení spodního prádla
2. kombinéza fy MIJA MH dle homologace AsK AČR 03/08 ~~z běžných materiálů~~ + ~~bavlněné~~ libovolné spodní prádlo v provedení dlouhé spodky + tričko s dlouhým rukávem.
3. kombinéza s homologací CIK (karting) + libovolné provedení spodního prádla

Prádlo má být přednostně vybaveno rolákem. Kotníky a zápěstí musí být stále zakryty minimálně 2 vrstvami. Je zakázáno používání silonu. ~~Výbava dle FIA Standardu 8856-2000 nebo ISO 6940 je důrazně doporučena.~~

1.2 Pláštěnka do deště: Za trvalého deštivého počasí je povoleno použití pláštěnek do deště bez homologačních značek. Pláštěnka musí mít odpovídající velikost vzhledem k postavě, nesmí jezdci bránit v pohybu, řízení a ve snadném vystupování z vozu a musí být použita současně s kombinézou.

1.3 Ochranné přilby, zdobení: Ochranné přilby jsou specifikovány v kap. E. „Technické předpisy“ čl. 6.2. Jezdci RB mohou používat také ochranné přilby s homologační značkou E 1 - 22 (EHS) s doplňky série 05 nebo přilby, opatřené homologační značkou CMS 2007 nebo CMR 2007.

Maximální váha zcela uzavřené přilby je **1400 g**.

Na přilbu montovaný komunikační systém je zakázán.

Přilba může být zdobena pouze při dodržení předpisů, stanovených výrobcem a pouze pomocí barev výrobcem specifikovaných (akrylová barva schnoucí na vzduchu, polyuretanové laky apod.). Vypalovací barvy nesmí být na zdobení použity. Použití samolepek nebo obtisků je třeba konzultovat s pokyny výrobce.

1.4 Zádržný systém hlavy „FHR“: není předepsán

2. Technické předpisy pro RB125, Technické předpisy pro RB250

2.1 Základní parametry, materiály, povrchové úpravy

- **Minimální hmotnost:** pro **125 ccm** je **150 kg** pro **250 ccm** je **180 kg**
  Minimální hmotností je rozuměna hmotnost čistého vozidla, bez jezdce a jeho výbavy, bez paliva, ale s brzdovou, spojkovou a chladicí kapalinou. Tolerance zařízení používané k měření je 1% ze zjištěné hodnoty. Váhy musí být k dispozici soutěžícím na vyhrazeném místě pro kontrolní orientační měření od skončení technické přejímky až po závěrečnou kontrolu. Minimální hmotnosti musí vůz odpovídat v kterýkoliv okamžik závodu, tzn. před a po každé jízdě.
- **Zátěž:** Zátěž je povolena. Hmotnost je povoleno dorovnat jedním nebo několika závažími za předpokladu, že se jedná o pevné, jednolité bloky, upevněné na podvozku nebo podlaze pomocí nářadí.
  Blok (y) musí být upevněny min. šrouby M8 (povoleny jsou i „štefty“), přičemž musí být zaručena možnost zaplombování. Maximální hmotnost jednoho kusu závaží, uchyceného dvěma šrouby min. průměru 8 mm je 4 kg.

- **Maximální šířka vozidla:** **1300** mm pro **125** ccm **1500** mm pro **250** ccm
- **Materiály:** Je zakázáno použití titanu (vyjma sacího a výfukového ventilu, krytů a opláštění) a pro díly zavěšení kol i veškerých kompozitních materiálů. Veškerý spojovací materiál (šrouby, matice atd.) musí být ocelový.
- **Povrchové úpravy:** Chemická úprava povrchu chromováním je zakázána. Pozinkování a ev. eloxování v různých odstínech je povoleno.

2.2 Bezpečnostní výbava vozu, prostor pro jezdce, boční ochrana

- **Ochranná konstrukce:**

  Trubky bezpečnostní konstrukce nesmějí vést kapaliny nebo cokoli jiného. Bezpečnostní konstrukce nesmějí bránit jezdci v nastoupení do vozu a vystoupení z něj. Vzpěry mohou zasahovat do prostoru vyhrazeného pro jezdce a procházet přístrojovou deskou.

  Základní struktura: Základní struktura musí být tvořena jedním z následujících způsobů:

  A) hlavní oblouk + přední oblouk + 2 podélné vzpěry + 2 zadní vzpěry
  B) 2 boční oblouky + 2 příčné vzpěry + 2 zadní vzpěry
  C) hlavní oblouk + 2 boční půloblouky + 1 příčná vzpěra + 2 zadní vzpěry

  Pro nově stavěné buggy, počínaje rokem 2012 platí: svislá část hlavního oblouku smí mít pouze jediný ohyb své dolní svislé části. Sloupky předního nebo přední sloupek bočního oblouku může mít také pouze jeden ohyb na své dolní svislé části.

  Spojení horních příčných vzpěr s bočními oblouky, spojení horních podélných vzpěr s předním nebo hlavním obloukem a spojení bočního půloblouku s hlavním obloukem musí být umístěna na úrovni pevného střešního panelu. Ve všech případech nesmí být na úrovni střešního panelu rozebíratelný spoj.

  Zadní vzpěry musí být upevněny k hlavnímu oblouku také na úrovni střešního panelu a to u horních vnějších rohů hlavního oblouku po obou stranách vozidla. Zadní vzpěry musí být rovné. Pro buggy postavené po 1. 1. 2015 musí zadní vzpěry svírat se svislicí hlavního oblouku úhel minimálně 30 stupňů. Základní struktura, musí být doplněna povinnými vzpěrami, které přesně vymezí Technická komise na formuláři povolení stavby vozu a ev. doplněna výztuhami volitelnými.

  Pro rozměry trubek je předepsáno následující minimum:

- **Hlavní oblouk 125 ccm 30 x 2 mm 250 ccm 40 x 2 mm**
- **Přední oblouk, podélné a zadní vzpěry: 30 x 2 mm**

  Hlavní oblouk musí obsahovat diagonálu nebo kříž. Min. rozměr trubky diagonály (kříže) musí být **16 x 1 mm**, pro buggy postavené po 1. 1. 2015 **20 x 1,5 mm**. Může být použita i kruhová trubka jiných rozměrů o minimálně ekvivalentním modulu průřezu v ohybu a momentu setrvačnosti.

  Při použití ochranné konstrukce RB 125 ccm pro RB 250 ccm je nutné úpravy konzultovat s hlavním technikem disciplíny resp. je nutné si vyžádat povolení Technické komise. Žádost musí obsahovat obrázek OK ve 3D, specifikaci rozměrů trubek a specifikaci úprav pro vyšší objemovou třídu.

- **Ostatní prvky ochranné konstrukce**, což jsou:

  a) spodní podélné výztuhy - spojnice spodních částí oblouků
  b) středové podélné výztuhy - spojnice středních částí oblouků
  c) přední příčná vodorovná výztuha - spojnice předního oblouku pod přední mříží (sítí)
  d) zadní příčná vodorovná výztuha - vodorovná spojnice hlavního oblouku v úrovni ramen musí být z trubek kruhového nebo čtvercového (obdélníkového) průřezu s parametry (modul pružnosti v ohybu, krutu…), odpovídajícími min. trubce

kruhového průřezu o rozměrech 20 x 2 mm. Všechny ostatní prvky konstrukce (volitelné výztuhy) jsou volné.

Výjimku na rozměry, materiál a uspořádání ochranné konstrukce může udělit písemně pouze Technická komise.

Obložení ochranné konstrukce v místech možného dotyku přilby jezdce je povinné, ale nemusí být z materiálu homologovaného FIA.

- **Doporučená specifikace trubek:** Trubka bezešvá nebo zkružená a podélně svařená, dále tvářená (ohýbaná) pouze zastudena s běžnými rozměrovými úchylkami dle ČSN 426710.42 nebo přesná dle ČSN 426711.42.
- **Materiál:** ocel konstrukční uhlíková obvyklých jakostí (11523.0, 11353.1) nebo konstrukční ušlechtilá slitinová se zaručenou svařitelností - např. chrommolybdenová = tř. 15 (15 130) nebo nerezová tř. 17 (17 240-AISI304).
- **Havárie během podniku:** Po každé havárii, ke které dojde během podniku a při které dojde k poškození ochranné konstrukce vozu, musí soutěžící přivolat HTK (hl. tech. komisař) k vizuální kontrole. Dojde-li k poškození základní struktury ochranné konstrukce, rozhodne pouze HTK o další způsobilosti vozidla k jízdě resp. stanoví podmínky, za kterých bude vůz k další jízdě připuštěn. Při hrubé destrukci ochranné konstrukce odebere HTK soutěžícímu PSV a vůz bude dodatečně zdarma znovu otestován po výměně části nebo celé ochranné konstrukce. Dělicí řezy pro výměnu částí ochranné konstrukce určí po dohodě se soutěžícím HTK.
- **Bezpečnostní pásy:** BP musí být minimálně pětibodové i klubové tzn. bez homologace FIA (pouze doporučeno), bez překřížení s jednotným pákovým rozpínacím mechanismem. Pásy nesmí být poškozené natržením, naříznutím nebo nadměrným odřením. Čtyři hlavní upevňovací body musí mít kvalitu min. pevnostního šroubu M8. Velmi vhodné je použití vevařeného závitového pouzdra do trubky ochranné konstrukce v kombinaci s okem se závitovým prodloužením nebo pouhé opásání trubky bezpečnostním pásem se zakončovací sponou. V obou případech musí být trubka, použitá pro upevnění bezpečnostních pasů, min. rozměrů 20 x 2 a musí být do ochranné konstrukce vevařena. Každý ramenní pás musí mít vlastní upevňovací bod. Upevnění pátého bodu (sloužícího k upevnění pásu, který brání jezdci v pohybu pod volant)musí být dostatečně pevné. Tento pás musí dokonale plnit svoji funkci, tzn., že nesmí dovolovat žádný volný pohyb, může procházet výřezem v sedáku a musí těsné procházet rozkrokem jezdce.
- **Sedadlo jezdce:** Sedadlo musí být sedákem buď přímo, nebo přes pevné držáky připevněno ke konstrukci vozu a to minimálně ve čtyřech pevných bodech. Minimální tloušťka materiálu držáku musí být 2 mm pro ocel a 3 mm pro držáky z lehkých slitin. Minimálně dva úchyty musí kotvit sedák sedačky ve spodní části k výztuze (kvalita = min. pevnostní úroveň trubky 18 x 1,5 mm), která tvoří pevnou, přivařenou součást konstrukce. Podélný rozměr těchto spodních držáků musí být minimálně 20 mm. Sedadlo musí být opatřeno opěrkou hlavy, která je jeho nedílnou součástí (integrovaná opěrka). Opěrka musí mít dostatečnou výšku, tzn., že vylučuje možnost zaklínění hlavy mezi opěrku a ochrannou konstrukci. Vzdálenost přilby normálně sedícího jezdce nesmí být od opěrky větší než 5 cm. V úrovni opěradla nebo opěrky hlavy musí být sedadlo připevněno pomocí ocelových rozpěrných trubek (minimální průměr 15 mm) ke konstrukci rámu. Tyto trubky mohou být k rámu buď přivařeny, nebo připevněny šroubovým spojením. V každém případě však musí být na straně, dotýkající se sedačky, zakončeny resp. propojeny ocelovým plechem min. tloušťky 1,5 mm a šířky 20 mm. Všechny šrouby, použité k upevnění sedačky nebo držáků sedačky, musí být pevnostní o min. průměru M6. Styčná plocha svěrného spoje musí být zvětšena tvarovou podložkou o ploše alespoň 5 cm^2 /průměr 2,5 cm/.

- **Prostor pro posádku:** Přímka, vedená vrcholy dvou hlavních oblouků bezpečnostní klece, musí procházet alespoň 5 cm nad přilbou připoutaného jezdce. Celá střecha musí být vždy překryta pevným střešním panelem = plech z hliníkové slitiny o tl. min. 1,5 mm (v případě použití úhlopříčné střešní trubkové výztuhy stačí plech z Al slitiny o tl. 0,8 mm), připevněný min. 4 šrouby M6 k držákům o tloušťce 2 mm přivařeným k ochranné konstrukci resp. ke konstrukci střechy. Je povoleno zvýšení prostoru pro jezdce dle obr. RB 6-1, přičemž kóta L může být max. 70 mm. Podmínkou tohoto řešení je zesílení tloušťky střešního panelu z Al slitiny na 2,5 mm.

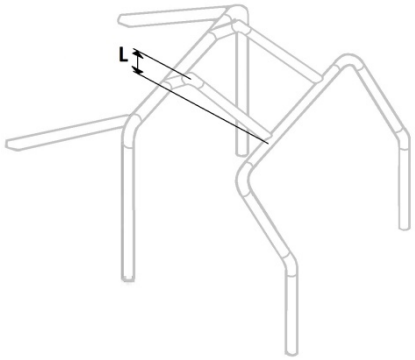

RB 6-1

V prostoru pro jezdce nesmí být umístěn žádný mechanický díl, kromě dílu nezbytného k ovládání nebo řízení vozu a nesmí zde být nic, co by bylo pro jezdce nebezpečné.

Vůz musí mít pevnou, uzavřenou podlahu v celém prostoru pro jezdce.

Oba boční otvory prostoru pro nastupování a vystupování z vozu je povinné celoplošně uzavřít tak, aby se zabránilo průchodu ramene nebo ruky.

Toto uzavření musí být provedeno tzv. boční mříží:

- **Boční mříž:** jde o drátěnou mříž s maximální velikostí ok 6 x 6 cm z drátu o minimálním průměru 2 mm nebo oky o rozměrech mezi 10 mm x 10 mm až 25 mm x 25 mm z drátu o minimálním průměru 1 mm. Mříž musí být nahoře připevněna alespoň 2 vodorovnými panty. Dole musí být rychle uvolnitelný, svislý, spolehlivě fungující uzávěr, ovládaný jak zvenku, tak zevnitř (pro tento účel může být v mříži vytvořen otvor), který umožní otevření mříže směrem nahoru až do svislé polohy. V této poloze musí mříž při otevření spolehlivě zůstat. Další povolenou variantou je otevírání mříže směrem vpřed tzn., že 2 panty jsou téměř svisle na předním oblouku, uzávěry jsou umístěny vodorovně (přístupné zevnitř i zvenčí) a otevřená mříž musí zůstat sama v poloze „otevřeno“ směrem vpřed. Provedení pantů může, po odjištění uzávěru, umožnit vysunutí mříže směrem nahoru. Uzávěry musí být označeny výraznou kontrastní barvou vzhledem ke karoserii resp. barvě mříže.
- **Přední mříž:** pevná mříž, vsazená do čelního průhledu a dostatečně zajištěná proti vypadnutí.
  Rozměry ok a průměr drátu: 10 mm x 10 mm až 25 mm x 25 mm z drátu o min. průměru 1 mm.
- **Protipožární přepážka (PPP):** mezi motorem a prostorem pro jezdce musí být kovová nepropustná přepážka, která zabrání přímému šíření plamene v případě požáru. Tato přepážka musí být uchycena k podlaze vozu a ke 2 sloupkům hlavního oblouku ochranné klece nebo může být použito řešení dle obr. RB 6-2 tzn. uchycení protipožární přepážky ke středovým podélným (bočním) výztuhám. V tomto případě je možné pro upevnění přední hrany PPP použít svislou trubku (na obr. RB 6-2 není znázorněna), propojující spodní (dolní) a střední podélné spojení hlavního a předního

oblouku. PPP musí pokrývat celou šířku ochranné klece a její horní okraj a musí sahat min. po výši ramen normálně sedícího jezdce.

RB 6-2

- **Boční ochrana vozu:**
  Vyztužení konstrukce: bok musí být vyztužen propojením podélných spojnic hlavního a předního oblouku (spojnice na úrovni podlahy a spojnice na úrovni ramen jezdce) křížem, diagonálou nebo lomenou výztuhou průřezu o min. pevnostní kvalitě ocelové trubky 15 x 1,5 mm. Systém musí být doplněn bočním sendvičem.
  Boční sendvič: boční sendvič musí splňovat kritéria vrstveného materiálu min. tloušťky 15 mm (jako náhradu lze použít karbon nebo duralový plech min. 3 mm silný), připevněný nýtováním nebo šrouby mezi podélné výztuhy a musí vyplňovat prostor mezi předním a hlavním obloukem ochranné konstrukce po celé délce kokpitu. Vrstvený sendvič tak nemůže být vzhledem k výše uvedenému vyztužení konstrukce z 1 kusu.
  Rozměry mohou být úměrně upraveny vzhledem k velikosti vozu a jezdce.
  Boční trubková ochrana („odražeč“):
  Pro boční trubkovou ochranu musí být použita ocelová trubka min. 20 x 1,5 mm. Tato ochrana musí být konstrukčně koncipována tak, aby nemohlo při nárazu dojít k průniku této trubky do prostoru pro jezdce.
  Dispoziční řešení odražeče by mělo odpovídat následujícím požadavkům:
  - Výška minimálně nad úrovní středů (nábojů) kol
  - Délka vnější části = min. 60% rozvoru
  - Vyložení maximálně ke svislé rovině, proložené vnějším krajem předního a zadního kola

  Prostor mezi touto konstrukcí a karosérií musí být zakrytý tak, aby se zabránilo průniku kola do tohoto prostoru.
- **Tažná oka:** Tažné oko resp. místo musí být vpředu i vzadu označeno žlutou, červenou nebo oranžovou barvou. Za tažné oko lze uznat i pouhé vymezení místa dvojitou barevnou čarou a naopak nelze uznat oko z textilie. Tažné oko /místo/ musí odolat síle, která je nutná k odtažení vozu se zablokovanými koly.

2.3. Motor, zdvihový objem, restriktor, plomby, katalyzátor, ochrana motoru, akcelerátor

Zdvihový objem motoru:

max. 125 ccm resp. 250 ccm, čtyřtaktní, atmosféricky plněný, jednoválcový motor, pocházející ze sériové produkce – i „kit“ (min. množství 2500 vyrobených kusů).

Povolené úpravy dílů motoru:

Původní musí zůstat – vrtání, zdvih, počet ventilů. Ostatní úpravy jsou volné.

Restrikce sání vzduchu:

Restriktor (pokud je nutné jej použít*):

Umístění: restriktor musí být umístěn v prostoru sacího potrubí a to mezi škrticí klapkou a vstupem do hlavy motoru.

Veškerý, motorem nasávaný vzduch, musí procházet tímto restriktorem. Restriktor musí mít předepsaný vnitřní průměr (34+0,0 mm pro 125 ccm resp. 38 mm+0,0 mm pro 250 ccm) minimálně v délce 3 mm. Vnitřní rozměr – tvar restriktoru musí být přísně kruhový, předepsaný vnitřní Ø musí být dodržen v celé pracovní šířce = 3 mm (bez započtení zaoblených hran), tvar a rozměry restriktoru musí odpovídat předpisu v kterýkoliv okamžik závodu.

- Restriktor je nutné použít, není-li průřez v kterémkoli místě sacího traktu kruhový nebo má-li kruhový průřez v kterémkoli místě sacího traktu Ø > než je předepsaný Ø restriktoru pro danou kubaturu.

Znění předpisu pro restriktor garantuje Technická komise do 31. 12. 2021.

Na motoru musí být provedeny (připraveny) takové úpravy, aby bylo možno zaplombovat hlavu s válcem motoru a blok motoru vůči rámu resp. uložení motoru. Technický komisař má právo při technické přejímce provést zaplombování a ev. označení ochranné konstrukce.

Výměna motoru během podniku:

Výměnu motoru během podniku je soutěžící předem povinen nahlásit HTK nebo HSK (hlavní technický a sportovní komisař).

Katalyzátor:

Není povinné používání katalyzátoru výfukových plynů.

Akcelerátor:

Musí jít o bezpečné zařízení uzavírající akcelerátor i v případě, že jeho ovládání nefunguje. Řešením je pružina působící přímo na osu škrticí klapky. Je povoleno dvojité (záložní) ovládání klapky. Mezi pedálem akcelerátoru a škrticí klapkou může být mechanické spojení nebo elektronické ovládání systému pedál – škrticí klapka.

2.4. Karoserie, blatníky, čísla, jmenovky, zpětná zrcátka

Karoserie:

Karoserie se skládá z vnějšího krytování, blatníků a podlahy. Karoserie nesmí mít provizorní charakter a žádné ostré hrany. Přední a boční krytování musí být vyrobeno z pevného neprůhledného materiálu a musí dostatečně chránit jezdce proti kamenům. Vpředu (před volantem) musí sahat nejméně do středu volantu. Při pohledu shora musí být všechny části motoru zakryty tuhým a neprůhledným krytováním.

Materiál vnějšího krytování: Doporučeny jsou kompozitní materiály a to zejména takové, které obsahují kevralové anebo karbonové vlákno. Při použití skelného vlákna je na vnější vrstvu důrazně doporučeno užití tkaného vlákna namísto rohoží. Je-li použit jiný plast, musí vykazovat dostatečnou odolnost a nesmí být křehký (doporučen je např. Vekaplan K). Materiál na krytování musí být takový, aby při a po deformaci nevytvořil ostré hrany.

Blatníky:

Musí být pevně uchyceny a vyrobeny z plastu. Nejméně na jedné třetině obvodu kola musí účinně zakrývat celou jeho šířku. Při pohledu shora musí na hnané nápravě zakrývat celé kolo a končit min. 50 mm pod osou kola.

Zástěrky:

Za hnacími koly musí být umístěny zástěrky z 3 mm silného pružného plastu. Zástěrky musí krýt celou šířku kola a končit max. 50 mm nad zemí.

Podlaha - spodní krytování:

Pod jezdcem musí být vyrobeno dostatečné tuhé, uzavřené a pevně připevněné spodní krytování z kovového materiálu o tloušťce min. 2 mm (v případě použití tzv. „superduralu = vytvrzená slitina 424203.69 je povolena tl. min. 0,8 mm).

Ochrana motoru:
Povinné je použití trubkové konstrukce pro ochranu motoru. Rozměr trubky je volný. Konstrukce může být rozebiratelná – použité šrouby musí mít průměr min. 6 mm.
Startovní čísla:
Povinné je použití 1x střešního a 2x bočního čísla. Střešní číslo je možné nahradit číslem na krytu motoru.
Tabulka: minimální rozměry – 160 x 160 mm, barva-bílá (na bílé karoserii orámovaná černou linkou o tloušťce 20 mm)
Písmo: výška - 120 mm, tloušťka - 20 mm, barva-černá, typ - kolmý Arial
Jmenovky:
Na boku vozidla musí být viditelně na obou stranách umístěna reprodukce státní vlajky a jmenovka jezdce (jméno a příjmení). Výška symbolů a písmen musí být min. 4 cm a max. 6 cm, barva musí být kontrastní vůči podkladu a zvolený typ písma musí být lehce čitelný při pohledu z boku.
Zpětná zrcátka:
Vozidlo musí mít 2 vnější zpětná zrcátka. Minimální odrazová plocha každého zpětného zrcátka musí být 78 cm² (resp. průměr 10 cm) a do zrcátka musí být možné vepsat čtverec o straně min. 5,5 cm.
2.5. Podvozek, zavěšení
Prvky zavěšení:
Použití jakéhokoli dílu zavěšení, vyrobeného úplně nebo částečně z kompozitního materiálu, je zakázáno.
Kola:
Kompletní kolo (ráfek + nahuštěná pneumatika) může mít maximální rozměry = průměr x šířka:
450 mm x 180 mm pro 125 ccm a
470 mm x 260 mm pro 250 ccm.
2.6. Brzdy
Povinný je dvouokruhový hydraulický systém. Brzdové kotouče musí být ocelové (je zakázáno použití karbonu).
Ruční brzda:
Ruční (parkovací) brzda není povinná
Oddělující přepážka:
Před nohama jezdce musí být umístěna přepážka, oddělující hydraulickou kapalinu od prostoru pro jezdce.
Materiál: Al slitina, plast, karbon apod. Tloušťka: min. 1 mm.
2.7. Převody
Převodové stupně:
Převody libovolné, ovládání převodovky může být pouze mechanickým způsobem. Je povoleno jedno odpojovací čidlo pro změnu převodu.
Způsob pohonu:
Zadní poháněná náprava.
Zpětný chod:
Zpětný chod není povinný.
2.8. Palivový systém, nádrže, potrubí, hadice
Nádrž na palivo:
Použití nádrže s homologací FIA není povinné. Nádrž musí být svařena z hliníkové slitiny o min. tloušťce stěny 2 mm. Objem nádrže může být max. 3 l. Nádrž musí být řádně upevněna a umístěna zásadně za nebo na úrovni opěradla jezdce, od kterého musí být oddělena ohnivzdornou přepážkou. Vzdálenost nádrže od výfuku nebo hlavy

válců musí být min. 100 mm. V případě, že nelze tuto podmínku dodržet, je nutno nádrž od hlavy motoru nebo výfuku oddělit nehořlavou přepážkou nebo použít nádrž s dvojitým obalem. Nádrž musí být buď řádně přepásána a šroubovým spojem připevněna k podložce nebo připevněna pomocí přivařených držáků. Nádrž musí být opatřena bezpečnostním gravitačním ventilem. Palivové vedení připojené bezprostředně k nádrži musí být ohebné.
Nádrž musí být povinně vyplněna pěnou nebo obalena antiexplosivní folií.

Potrubí a hadice:

Použité hadice pro rozvod paliva nebo hydraulického oleje musí mít ocelové, pancéřované nebo jiné spolehlivé krytí resp. lze pro danou kapalinu použít pouze vhodné hadice. Palivové, olejové a brzdové potrubí vně karoserie musí být proti jakémukoli poškození (kameny, koroze, mechanický lom) dodatečně chráněno. Uvnitř karoserie je tato ochrana povinná pro palivové vedení. Spoje potrubí a jejich připojení ostatním prvkům dané soustavy mohou být pouze šroubové, bajonetové, s převlečnou maticí nebo spolehlivě fungující páskou.

Specifikace a instalace:

V prostoru pro jezdce nesmí být žádné potrubí spojováno.
Potrubí chladicí vody a mazacího oleje musí být vždy vně prostoru pro jezdce. Potrubí hydraulické kapaliny vést prostorem pro jezdce může, nesmí však mít žádná spojení s výjimkou prostupu protipožární přepážkou.

Palivo:

Palivem musí být běžně dostupný benzín, který musí odpovídat specifikaci FIA uvedené v aktuální příloze J čl. 252.9 - Palivo. Jezdec je povinen zaručit odběr min. 0,3 litru paliva kdykoliv v průběhu sportovního podniku. Výsledek rozboru bude považován za definitivní bez možnosti odvolání.
Jako okysličovadlo může být s palivem míchán pouze vzduch.
Technická komise může nařídit použití jednotného paliva.

2.9. Elektroinstalace, osvětlení

Startování vozu, dynama (D), alternátory (A), akumulátor (AKU):

Startování vozu:

Vůz musí mít startér včetně zdroje el. energie. Jezdec, připoutaný bezpečnostními pasy, musí být schopen startér bez potíží ovládat.

Dynama a alternátory:

Dynamo nebo alternátor mohou být odstraněny, pokud je vůz vybaven zcela nabitou baterií.

Akumulátor:

Typ – libovolný.
Akumulátor musí být řádně upevněn přepásáním k pevné podložce.
Pokud je umístěn před nohama jezdce, musí být od prostoru pro jezdce oddělen přepážkou (plast, karbon…). Plus pól musí být povinně zakryt nevodivým krytím.

Světla:

Vozidlo musí být vybaveno dvěma brzdovými a jedním pozičním světlem. Světla musí svítit červeně a svítící plocha musí být min. 50 cm² (u kulatého světla průměr min 8 cm). Do plochy světla se musí vejít čtverec o straně 5 cm. Spodní hrany světel musí být min. 60 cm a vrchní hrany max. 100 cm nad zemí. Pokud je zdrojem světla žárovka, musí mít tato min. příkon 15 W. Doporučena jsou světla obsahující LED diody. Tato světla musí obsahovat min. 9 funkčních diod o vysoké svítivosti.

Brzdová světla: Musí být umístěna v jedné řadě a symetricky k podélné ose vozu.

Poziční světlo: Vozidlo musí být opatřeno samostatným pozičním světlem (světlo nesmí být součástí brzdového světla), umístěným v podélné ose vozu. Poziční světlo

musí být ovládáno hlavním odpojovačem (tzn., je-li odpojovač v poloze „zapnuto“, musí světlo svítit a naopak).

Záznam dat, snímače a čidla:

Záznam dat je povolen. Dovoleny jsou záznamové možnosti provozních hodnot motoru, jeden rychlostní senzor na předním kole, indikace zařazeného rychlostního stupně umístěná na výstupu z převodovky.

Zakázány jsou senzory rychlosti na zadním kole, senzory pohybu pružin na tlumičích, tlakové senzory ke zjištění balance brzd, snímače tlaku a teploty pneumatik, snímače k měření výšky vozu a kontroly trakce. Verbální rádiová komunikace není povolena.

Odpojovač el. energie (EE):

Hlavní odpojovač musí přerušit všechny elektrické obvody (baterie, alternátor nebo dynamo, světla, elektrické ovladače atd.) a musí zastavit motor. Odpojovač musí být v nejiskřivém provedení a musí být možné jej ovládat zevnitř i zvenčí vozu. Vnější ovládání musí být povinně umístěno v dolní části jednoho z čelních sloupků a musí být označeno červeným bleskem v modrém trojúhelníku s bílým okrajem se základnou minimálně 6 cm.

Ovládací prvky odpojovače (páčka, oko lanka) musí mít jasně červenou barvu resp. výrazně kontrastní barvu vůči karoserii. Praktická kontrola funkce odpojovače bude prováděna na technické přejímce

2.10. Řízení:

Sloupek řízení nemusí být vybaven zasouvacím mechanismem. Volant musí mít min. dvě příčky, musí být uzavřený, ale nemusí mít přísně kruhový tvar. Není povinné zařízení pro rychlé snímání volantu.

B. PŘEDPISY PRO KATEGORII RB160

Jde o autocrossový speciál schváleného typu BUGGY RACER BETA, výrobce Vejmola, obchodní název BETA RSXV 160, určený především začínajícím jezdcům.

1. Základní parametry, materiály, povrchové úpravy

Minimální hmotnost RB 160: 135 kg

Minimální hmotnost RB 160 s jezdcem a jeho výbavou: 165 kg

Minimální hmotností je rozuměna hmotnost vozidla bez jezdce a jeho výbavy, bez paliva, ale s brzdovou a spojkovou kapalinou. Tolerance zařízení používané k měření je 1% ze zjištěné hodnoty. Váhy musí být k dispozici soutěžícím na vyhrazeném místě pro kontrolní orientační měření od skončení přejímky až po závěrečnou kontrolu. Minimální hmotnosti musí vůz odpovídat v kterýkoliv okamžik závodu, tzn. před a po každé jízdě.

Zátěž:

Zátěž je povolena. Hmotnost je povoleno dorovnat závažími za předpokladu, že se jedná o pevné homogenní bloky, upevněné na podvozku nebo podlaze pomocí nářadí.

Blok(y) musí být upevněny min. šrouby M8 (povoleny jsou i „štefty“), přičemž musí být zaručena možnost zaplombování. Maximální hmotnost jednoho kusu závaží uchyceného dvěma šrouby min. průměru 8 mm je 3,5 kg.

Rozměry: (starý resp. nový typ BUGGY RACER BETA)

Šířka:	maximální 1200 mm	(+10)
Délka:	maximální 1900 mm	
Rozvor:	maximální 1360 mm	(+10)

Materiály:

Je zakázáno použití titanu.

Povrchové úpravy:

Chemická úprava povrchu chromováním je zakázána. Pozinkování ev. eloxování v různých odstínech je povoleno.

2. Bezpečnostní výbava vozu, prostor pro jezdce, boční ochrana
Ochranná konstrukce:
Trubky bezpečnostní konstrukce nesmějí vést kapaliny nebo cokoli jiného. Bezpečnostní konstrukce nesmějí bránit jezdci v nastoupení do vozu a vystoupení z něj. Vzpěry mohou zasahovat do prostoru vyhrazeného pro jezdce a procházet přitom přístrojovou deskou.
Základní struktura
Základní strukturu tvoří konstrukce HAVEL, která je doplněna povinnými výztuhami.
Povinné výztuhy:
a) Spodní příčná výztuha přední části podlahy
b) Boční výztuha (odražeč) s držákem
<u>Boční výztuha musí splňovat následující požadavky:</u>
1. musí být ukotvena min. na 2 bodech
2. ukotvení a konstrukce ochrany musí zabezpečovat prostor jezdce proti bočnímu nárazu jiného vozidla
3. ukotvení a konstrukce ochrany musí zamezit průniku vlastní konstrukce do prostoru při bočním nárazu nebo při kolizi s jiným vozidlem

c) Příčná výztuha předního oblouku trubkou min. 16 x 1,5 mm (spodní část čelního výhledu)
d) Vyztužení podlahy z plechu tl. 1,5 mm viz foto RB160 - G
Doporučené výztuhy:
- Rámeček z ocelového plechu tl. 2,5 mm

Havárie během podniku:
Po každé havárii, ke které dojde během podniku a při které dojde k poškození ochranné konstrukce vozu, musí soutěžící přivolat HTK (hl. tech. komisař) k vizuální kontrole. Dojde-li k poškození základní struktury ochranné konstrukce, rozhodne pouze HTK o další způsobilosti vozidla k jízdě resp. stanoví podmínky, za kterých bude vůz k další jízdě připuštěn. Při hrubé destrukci ochranné konstrukce odebere HTK soutěžícímu PSV a vůz bude dodatečně zdarma znovu otestován po výměně části nebo celé ochranné konstrukce. Dělicí řezy pro výměnu částí ochranné konstrukce určí HTK.
Bezpečnostní pásy:
BP musí být minimálně pětibodové i klubové tzn. bez homologace FIA (pouze doporučeno), bez překřížení s jednotným pákovým rozpínacím mechanismem. Pásy nesmí být poškozené natržením, naříznutím nebo nadměrným odřením. Upevňovací body musí mít kvalitu min. pevnostního šroubu M8 (oko ocelové pr. 8 mm) resp. trubky 20 x 2 mm. Ramenní pásy musí mít vlastní upevňovací bod.
Upevnění pátého bodu (sloužícího k upevnění pásu, který brání jezdci v pohybu pod volant)musí být dostatečně pevné, je však volné. Doporučeno je připevnit pás k dvojité výztužné desce upevněné k podlaze. Pátý pás musí dokonale plnit svoji funkci, tzn., že nesmí dovolovat žádný volný pohyb, může procházet výřezem v sedáku a musí těsně procházet rozkrokem jezdce.
Sedadlo jezdce:
Sedadlo jezdce a jeho uchycení musí být buď původní (provedení HAVEL), nebo musí splňovat následující omezení:
Sedadlo musí být sedákem buď přímo, nebo přes pevné držáky připevněno ke konstrukci vozu a to minimálně ve čtyřech pevných bodech Minimální tloušťka materiálu držáku musí být 2 mm pro ocel a 3 mm pro držáky z lehkých slitin. Minimálně dva úchyty musí kotvit sedák sedačky ve spodní části k výztuze (kvalita = min. úroveň TR 18 x 1,5 mm), která tvoří pevnou, přivařenou součást konstrukce. Podélný rozměr těchto spodních držáků musí být minimálně 20 mm. Sedadlo musí být opatřeno opěrkou hlavy,

která je jeho nedílnou součástí (integrovaná opěrka). Opěrka musí mít dostatečnou výšku, tzn., že vylučuje možnost zaklínění hlavy mezi opěrku a ochrannou konstrukci. Vzdálenost přilby normálně sedícího jezdce nesmí být od opěrky větší než 5 cm. V úrovni opěradla nebo opěrky hlavy musí být sedadlo připevněno pomocí ocelových rozpěrných trubek (minimální průměr 15 mm) ke konstrukci rámu. Tyto trubky mohou být k rámu buď přivařeny, nebo připevněny šroubovým spojením. V každém případě však musí být na straně, dotýkající se sedačky, zakončeny resp. propojeny ocelovým plechem min. tloušťky 1,5 mm a šířky 20 mm. Všechny šrouby, použité k upevnění sedačky nebo držáků sedačky, musí být pevnostní o min. průměru M6. Styčná plocha svěrného spoje musí být zvětšena tvarovou podložkou o ploše alespoň 5 cm^2 /průměr 2,5 cm/.

Prostor pro posádku:

Přímka, vedená vrcholy dvou hlavních oblouků bezpečnostní klece, musí procházet alespoň 5 cm nad přilbou připoutaného jezdce. Celá střecha musí být překryta pevným střešním panelem.

V prostoru pro jezdce nesmí být umístěn žádný mechanický díl, kromě dílu nezbytného k ovládání nebo řízení vozu. V prostoru pro jezdce nesmí být nic, co by bylo nebezpečné pro jezdce.

Vůz musí mít pevnou, uzavřenou podlahu. V podlaze jsou povoleny 2 otvory o Ø 8mm pro odtok vody. Oba boční otvory prostoru pro nastupování a vystupování z vozu je povinné celoplošně uzavřít tak, aby se zabránilo průchodu ramene nebo ruky.

Toto uzavření musí splňovat následující omezení:

Boční síť:

jde o drátěnou mříž s maximální velikostí ok 50 x 50 mm z drátu o minimálním průměru 2 mm nebo oky o rozměrech mezi 10 mm x 10 mm až 25 mm x 25 mm z drátu o minimálním průměru 1 mm. Mříž musí být nahoře připevněna alespoň 2 panty a po odjištění ji může být možné vysunutím směrem dozadu nebo vpřed zcela odstranit od vozu. Dole musí být rychle uvolnitelný svislý uzávěr ovládaný jak zvenku, tak zevnitř (pro tento účel může být v mříži vytvořen otvor), který umožní otevření mříže směrem nahoru až do svislé polohy. Uzávěry musí být označeny výraznou kontrastní barvou vzhledem ke karoserii resp. barvě mříže.

Přední síť:

Velikost ok 18 x 18 mm, průměr drátu 2 mm.

Protipožární přepážka:

Mezi motorem a prostorem pro jezdce je doporučena kovová nepropustná přepážka, která zabrání přímému šíření plamene v případě požáru. Přepážka musí být uchycena k podlaze vozu a ke 2 sloupkům hlavního oblouku ochranné klece. Musí pokrývat celou šířku ochranné klece a její horní okraj a musí sahat min. po výši ramen normálně sedícího jezdce.

Boční ochrana:

Boční ochrana prostoru jezdce = provedení HAVEL nebo odolnější. Rozměry mohou být úměrně zmenšeny vzhledem k velikosti vozu a jezdce.

Boční trubková ochrana (odražeč):

Tato ochrana (trubka) musí být umístěna v takové výšce, aby bylo zabráněno průniku předního nárazníku do prostoru pro jezdce, a navíc musí být konstrukčně koncipována tak, aby nemohlo při nárazu dojít k průniku trubky vlastní boční ochrany do tohoto prostoru.

Tažná oka:
Tažné oko resp. místo musí být vpředu i vzadu a musí být označeno žlutou, červenou nebo oranžovou barvou. Za tažné oko lze uznat i pouhé vymezení místa dvojitou barevnou čarou.

3. Motor, zdvihový objem, plomby, katalyzátor, ochrana motoru

Motor:
HONDA, typ GX160 QHG4. Každý motor má svůj průvodní list. Poskytovatelem jednotných motorů je Autoklub ČR zastoupený Petrem Pospíšilem.
Regulátor otáček může být vyřazen z činnosti, nebo odstraněn.

Zapalovací svíčka:
Zapalovací svíčka NGK typ BPR6ES v sériovém provedení. Max. délka závitu s namontovanou podložkou 18,5 mm.

Plombování motoru:
Na motoru musí být provedeny (připraveny) takové úpravy, aby bylo možno zaplombovat hlavu s válcem motoru, karburátor, vzduchový filtr a zapalování. Další plombovací místa jsou v kompetenci Komise off-road resp. HTK disciplíny.

Výměna motoru během podniku:
Výměnu motoru během podniku je soutěžící předem povinen nahlásit HTK a HSK (hlavní technický a sportovní komisař).

Katalyzátor:
Není povinné používání katalyzátoru výfukových plynů.

4. Karoserie, blatníky, čísla, jmenovky, zpětná zrcátka

Karoserie:
Provedení HAVEL, resp. veškerý materiál krytování musí být takový, aby při a po deformaci nevytvořil ostré hrany = netříštivý.

Blatníky:
Musí být pevně uchyceny a vyrobeny z plastu. Nejméně na jedné třetině obvodu kola musí účinně zakrývat celou jeho šířku. Při pohledu shora musí na hnané nápravě zakrývat celé kolo. Na zadní straně blatníků obou náprav musí sahat minimálně do osy kola.

Startovní čísla:
Povinné je použití 1 x střešního čísla, které musí být umístěno na střeše v podélné ose vozidla.

Tabulka:	minimální rozměry - 150 x 150 mm, barva-bílá
Písmo:	výška - 115 mm, tloušťka - 20 mm, barva-černá, typ- kolmý Arial

Jmenovky:
Na boku musí být na obou stranách umístěna reprodukce státní vlajky a jmenovka jezdce (jméno a příjmení). Výška symbolů a písmen musí být min. 4 cm a max. 6 cm, barva musí být kontrastní vůči podkladu a zvolený typ písma musí být lehce čitelný při pohledu z boku.

Zpětná zrcátka:
Vozidlo musí mít 2 vnější zpětná zrcátka. Minimální odrazová plocha každého zpětného zrcátka musí být 78 cm^2 (resp. průměr 10 cm) a do zrcátka musí být možné vepsat čtverec o straně min. 5 cm

5. Podvozek, zavěšení, brzdy

Prvky zavěšení:
Doporučené jsou díly (zejména ramena) HAVEL. Díly vyrobené svépomocí jsou povoleny, musí však odpovídat přesně původnímu dílu (rozměry, materiál, hmotnost). Použití jakéhokoli dílu zavěšení vyrobeného úplně nebo částečně z kompozitního materiálu je zakázáno.

Tlumiče pérování:
Tlumiče pérování musí být kapalinové, bez oddělené nádobky. Doporučené tlumiče lze nalézt na: www.zbrojovkabreznice.cz. Poloha, sklon a umístění tlumičů je libovolné.
Pružiny pérování:
Je povinné použití šroubově vinutých pružin, soustředných s tlumičem pérování. Materiálem musí být ocel. Jejich provedení je libovolné tzn., že je povoleno progresivní vinutí.
Kola:
Jsou povolena kola o rozměrech 3,5“, 4“; 4,8“ a 5“ vše x 8“.
Brzdy:
Hydraulické brzdy na předních i zadních kolech jsou povinné. Povinný je rovněž i dvouokruhový systém. Brzdové kotouče musí být ocelové (je zakázáno použití karbonu).
Ruční brzda:
Ruční (parkovací) brzda není povinná
Oddělující přepážka:
Před nohama jezdce je doporučeno umístit přepážku, oddělující hydraulickou kapalinu od prostoru pro jezdce.
Materiál: karbon, plast nebo Al slitina. Min. tloušťka: 1mm.
6. Převody a variátor
Způsob pohonu:
Zadní poháněná náprava.
Převodové poměry řeší Technický list. Kryt řetězového převodu může být kovový nebo plastový
Variátor:

Závaží:	sériové, obj. č. 202933A Zn
Hmotnost závaží (g):	320 (-20g)
Pružiny variátoru:	sériové obj. č. 011188A BLUE, výkres RB 160-P
Typ variátoru:	THV 30S, TCS Comet 20, dle výkresové dokumentace RB 160 – Variátor

Převodový poměr variátoru:

1. převod – bráno od variátoru:	**max. 14 : 27**
2. převod	**max. 14 : 36**

Zpětný chod:
Zpětný chod není povinný.
7. Palivový systém, nádrže, potrubí
Palivová nádrž, palivové potrubí, ochrany: originál HAVEL resp. HONDA
Potrubí:
Je doporučena dodatečná ochrana palivového, olejového a brzdového potrubí vně karoserie proti jakémukoli nebezpečí poškození (kameny, koroze, mechanický lom). Uvnitř karoserie je tato ochrana povinná proti nebezpečí požáru (palivové potrubí). Spoje potrubí a jejich připojení ostatním prvkům dané soustavy mohou být pouze šroubové, bajonetové s převlečnou maticí nebo spolehlivě fungující stahovací páskou.
Specifikace a instalace:
V prostoru pro jezdce nesmí být žádné potrubí spojováno.
Potrubí mazacího oleje musí být vždy vně prostoru pro jezdce. Potrubí hydraulické kapaliny vést prostorem pro jezdce může, nesmí však mít žádná spojení s výjimkou protipožární přepážky.
Palivem musí být běžně dostupný benzín bez jakýchkoli dalších příměsí s výjimkou běžného maziva, které nezvyšuje oktanové číslo. Propozicemi závodu může být předepsáno používání jednotného paliva.

Jezdec je povinen zaručit odběr min. 0,3 litru paliva kdykoliv v průběhu sportovního podniku. Výsledek rozboru bude považován za definitivní bez možnosti odvolání.
Jako okysličovadlo může být s palivem míchán pouze vzduch.

8. Elektroinstalace, osvětlení

Startování vozu, dynama (D), alternátory (A), akumulátor (AKU):

Startování vozu:

Vůz nemusí mít startér.

Dynama a alternátory:

D + A mohou být odstraněny, pokud má vůz zcela nabitou baterii.
Použití vnějšího zdroje pro start motoru na startu (startovním roštu) nebo během závodu je dovoleno.

Akumulátor:

Typ AKU – libovolný
AKU musí být řádně upevněn přepásáním k pevné podložce. AKU musí být umístěn zásadně za jezdcem. Plus pól musí být povinně zakryt nevodivým krytím.

Světla:

Vozidlo musí být vybaveno dvěma brzdovými a jedním pozičním světlem. Světla musí svítit červeně a svítící plocha musí být min. 50 cm^2 (u kulatého světla průměr min 8 cm). Do plochy světla se musí vejít čtverec o straně 5 cm. Spodní hrany světel musí být min. 60 cm a vrchní hrany max. 100 cm nad zemí. Pokud je zdrojem světla žárovka, musí tato mít min. příkon 15 W. Doporučena jsou světla obsahující LED diody. Tato světla musí obsahovat min. 9 diod o vysoké svítivosti.

Brzdová světla: Musí být umístěna v jedné řadě a symetricky k podélné ose vozu.

Poziční světlo: Vozidlo musí být opatřeno samostatným pozičním světlem (nesmí být součástí brzdového světla), umístěným v podélné ose vozu.

Vždy platí:
Poziční světlo musí být buď ovládáno hlavním odpojovačem (tzn., je-li odpojovač v poloze „zapnuto“, musí světlo svítit a naopak)

Záznam dat:

Záznam dat v prostoru vozidla není povolen.
Verbální rádiová komunikace není povolena

Odpojovač el. energie (EE):

Hlavní odpojovač musí přerušit všechny elektrické obvody (baterie, alternátor nebo dynamo, osvětlení, elektrické ovladače atd.) a musí zastavit motor. Odpojovač musí být v nejiskřivém provedení, musí být možné jej ovládat zevnitř i zvenčí vozu a vnější ovládání musí být umístěno v dolní části jednoho z čelních sloupků. Umístění odpojovače musí být označeno červeným bleskem v modrém trojúhelníku s bílým okrajem se základnou minimálně 6 cm.
Ovládací prvky odpojovače (páčka, oko lanka) musí mít jasně červenou barvu resp. výrazně kontrastní barvu vůči karoserii. Praktická kontrola funkce odpojovače bude prováděna na technické přejímce.

9. Řízení:

Sloupek řízení nemusí být vybaven zasouvacím mechanismem.

Volant:

Průměr 260 - 270 mm, uzavřený. Volant musí mít min. dvě příčky, musí být uzavřený, ale nemusí mít přísně kruhový tvar. Není povinné zařízení pro rychlé snímání volantu.

C. TECHNICKÝ PŘEDPIS DIVIZE D5, D6

0. ÚVOD

Není-li v tomto předpisu uvedeno jinak, platí články 251 (Klasifikace a definice), 252 (Všeobecný předpis), 253 (Bezpečnostní výbava) a 279A.3 Př. J MSŘ FIA.

I. AUTOCROSS

01. Definice

Vůz Divize D5, D6:

Minimálně 4místné (včetně 2+2), cestovní, sériově vyráběné vozy (min. 2500 ks během 12 po sobě jdoucích měsíců) s pevnou, neodnímatelnou střechou, vyrobené po 1. 1. 1984, které odpovídají svými úpravami předpisům pro vozy Touring Autocross uvedeným v čl. 279A.3 Přílohy J MSŘ FIA.

Divize D5

Vozy se jmenovitým objemem motoru **nad 1600 ccm** a s maximálním (přepočteným) objemem **do 3500 ccm** s pohonem **4 x 4**

Divize D6

vozy s atmosféricky plněným motorem s maximálním objemem **do 1600 ccm** a s pohonem **jedné nápravy**

Předhlášení: od roku 2022 platí: vozy s atmosféricky plněným motorem s maximálním objemem do 1600 ccm a s pohonem přední nápravy

přepočet pro přeplňování = 1,7 pro benzínové motory resp. 1,5 pro dieselové motory

03. Doplňky

Stavba vozů D5, D6 je povolena pouze vozům sériově vyráběným po 1. 1. 1999.

Vůz nemusí mít homologaci FIA, výrobce vozu musí být na FIA seznamu výrobců (jsou přijaty vozy řádně prodávané v obchodní síti)

Individuální stavby vozů divizí D5, D6

Žádost o individuální stavbu podává žadatel Technické komisi prostřednictvím vyplněné Žádosti o stavbu vozu II. Kategorie emailem (ke stažení na www.autoklub.cz – Formuláře) na adresu:

stransky@autoklub.cz

Garantem stavby je výrobce.

Povolovací poplatek je uveden v příloze „Poplatky“ NSŘ AS AČR.

1. VŠEOBECNĚ

1.1 Motor

Motor a jeho komponenty jsou libovolné, ale blok motoru musí pocházet z modelu vozu stejné značky, jako je karoserie.

1.2 Povinnosti soutěžícího

Soutěžící je na vyzvání povinen prokázat technickým a sportovním komisařům, že jím přihlášené vozidlo odpovídá předpisům a to po celou dobu podniku.

1.3 Telemetrie / hlasová komunikace/ kamery

Jakákoli forma telemetrie, ~~hlasové komunikace,~~ GPS systémů je zakázána.

Kamery se záznamem, snímající prostor za vozem a fungující po celou dobu jízdy, jsou povinné.

2. ROZMĚRY A HMOTNOSTI

2.1 Minimální hmotnost:

Minimální hmotnost vozu, bez jezdce ve voze s kompletním vybavením pro závod, se zbývajícími kapalinami v okamžiku vážení, musí v kterýkoli okamžik soutěže odpovídat následující stupnici minimálních hmotností podle zdvihového objemu:

do 1000 ccm	695 kg
nad 1000 cm do 1400 ccm	785 kg
nad 1400 cm do 1600 ccm	875 kg
nad 1600 cm do 2000 ccm	955 kg
nad 2000 cm do 2500 ccm	1055 kg
nad 2500 cm do 3000 ccm	1135 kg
nad 3000 cm do 3500 ccm	1225 kg

Pro vozy s pohonem zadní nápravy platí:

Objem motoru		
nad 1000	do 1400 ccm	875 kg
nad 1400	do 1600 ccm	935 kg

Technická komise si vyhrazuje právo kdykoli během sezóny změnit min. předepsanou hmotnost vozu skupiny D6 s pohonem zadní nápravy (BOP).

2.2 Rozměry

Rozvor musí zůstat původní, jako je rozvor modelu skeletu s tolerancí **+/- 1 %.**

Šířku karoserie (rozchod) lze oproti původnímu modelu zvětšit **o 70 mm** na každou stranu. Šířky karoserie se měří nad osou kol

3. MOTOR

Předhlášení:

Od 1. 1. 2022 je zakázáno použití vznětových (dieselových) motorů

3.1 Základní údaje

Typ: blok motoru musí pocházet z některého z modelů vozu stejné značky jako skelet (základní model)

Příčná (nebo podélná) osa motoru může přesahovat o více než 50% osu předních kol směrem vzad.

Umístění motoru: původní prostor modelu značky

Poloha motoru: příčná (nebo podélná) osa motoru může přesahovat o více než **50%** osu předních kol směrem vzad.

3.2 Sání, plnění

Sání motoru: libovolné (atmosfericky plněný motor nebo turbomotor)

Variabilita sání: variabilní sání zakázáno

Restriktor: přeplňované motory musí být na vstupu turbodmychadla vybaveny restriktorem o **max. vnitřním průměru 45 mm** – viz obr. 1, pokud je průměr vstupu do kompresorové komory turba větší než 45 mm.

Montáž restriktoru na turbokompresor musí být provedena tak, aby bylo třeba úplně odmontovat dva šrouby z tělesa kompresoru nebo restriktoru k tomu, aby bylo možné oddělit restriktor od kompresoru. Šrouby musí být provrtány pro možnost zaplombování.

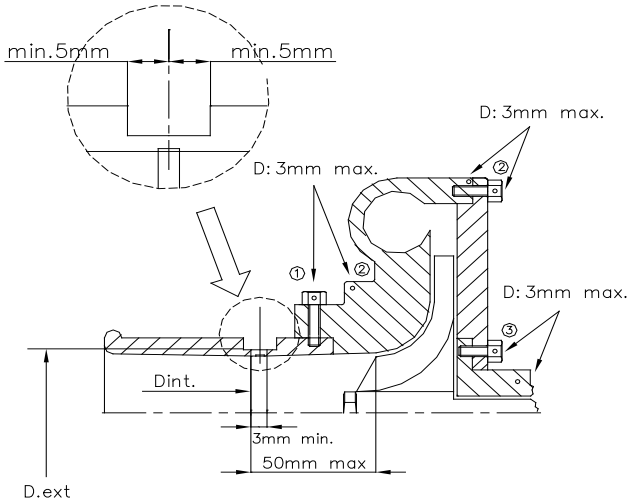

Obr. 1

Vyústění obtoku výfukových plynů „waste-gate“ musí být provedeno do výfukového systému a tyto nesmí být žádným způsobem recyklované. Navíc zde nesmí být žádné spojení mezi sacím a výfukovým systémem. Vstřikování vody je zakázáno, i když bylo původně homologováno. Ostříkávání mezichladiče plnicího vzduchu je zakázáno. Vozy s přeplňovanými motory nesmí být vybaveny žádným zařízením, které by umožňovalo

jezdci řídit během jízdy plnicí tlak nebo elektronickým ovládacím systémem, kontrolujícím plnicí tlak (kromě pedálu akcelerátoru). Keramické prvky, přívody s variabilním průměrem a vnitřní lopatky jsou u turbokompresorů zakázány.

Vzduchový filtr včetně airboxu a umístění: libovolný

Plnění motoru palivem: karburátor nebo libovolné vstřikování

Rozvod: zákaz variabilního rozvodu

Mechanické díly motoru: libovolné (píst, ojnice, setrvačník, vačka, olejové hosp. ...)

3.3 Výfuk

Provedení: libovolné pod podmínkou dodržení max. hladiny hluku

Hluk: **max. 100 dB** (A) při **4500** ot./min.

Vyústění: za polovinou rozvoru vozu, ne směrem dolů, uvnitř obrysu

Katalyzátor: není povinný

3.4 Chlazení motoru

Typ: libovolný chladič včetně ventilátoru

Umístění: libovolné, nesmí přímo zasahovat do prostoru pro jezdce (oddělení od prostoru pro jezdce)

Přívody vzduchu: mohou procházet prostorem pro jezdce, plocha vstupu a výstupu vzduchu do a z karoserie může být max. stejná jako je plocha chladiče

4. PALIVOVÝ SYSTÉM

4.1 Palivová nádrž

Typy:

Sériová **nebo** z plechu z Al slitiny (min. tl. **2 mm** + výplň bezp. pěnou – podmínky viz níže) **nebo** bezpečnostní FIA (standard FT3) s životností prodlouženou o **3 roky** (5+3)

Podmínky pro nádrž z plechu z Al slitiny: musí být vyrobena z hliníkového plechu o minimální tloušťce 2 mm a materiál musí odpovídat normě EU č. EN-AW1052A-H24. Maximální objem 15 litrů.

a) Svařování nádrže musí provést pracovník s oprávněním pro svařování neželezných kovů.
b) Vnitřek nádrže musí být vyplněn bezpečnostní pěnou (materiálem) odpovídající US normě č.MIL-B-83054.
c) Bezpečnostní pěna může být nahrazena použitím „D-STOP“ antiexplosivní folie na vnějšku nádrže.
d) Na nádrži nesmí být přivařeny žádné úchyty a nádrž musí být upevněna k pevné struktuře vozu pouze prostřednictvím pásů z kovového materiálu.
e) Vstupní a výstupní potrubí z nádrže musí být pružného typu, aby nedošlo k prasknutí nádrže nebo potrubí při deformaci.
f) Nádrž musí být oddělena od prostoru pro posádku a minimálně 300 mm od vnějšího obrysu vozu při pohledu shora. Oddělující přepážky musí být dle čl. 279A 3.12.1.
g) Odvzdušnění nádrže nesmí být vyvedeno do prostoru pro posádku nebo do motorového prostoru. Musí být vybaveno minimálně gravitačním odvětrávacím ventilem umístěným na nádrži.
h) Podmínky bodu a) až d) musí být doloženy při testování vozidla.

Umístění: min. **300 mm od skeletu** (vyjma sériové), nepropustně oddělená od prostoru pro jezdce.

Je-li použita sériová palivová nádrž (vždy pouze na původním místě), nemusí být dodržena podmínka vzdálenosti **300 mm** od obrysu vozidla při pohledu shora.

Plnění: bezpečné, multifunkční ventil (funkce: přetlak, gravitace, odvětrání) ochrana proti přelití paliva

Ventil odběru paliva: není povinný

4.2 Palivová čerpadla, okruh – typ spojů, ventil odběru paliva

Čerpadla: typ libovolný, oddělená od prostoru pro jezdce, fungující pouze v součinnosti s běžícím motorem s výjimkou rozjezdu.

Palivové vedení, typ spojů:

vedení paliva musí být odolné proti poškození, ohnivzdorné, spojované šroubovým spojem, v prostoru pro posádku bez spojů, oddělené od prostoru pro jezdce.

Ventil odběru paliva: nepovinný

4.3 Palivo

dle FIA (BA, NM), okysličovadlo – vzduch

5. ELEKTRICKÁ VÝBAVA

5.1 Baterie, kabeláž

Baterie:

Typ: libovolný (mokrá, suchá) včetně kapacity

Umístění: libovolné s omezením umístění v prostoru pro jezdce, kde musí být vždy za úrovní opěradla

Uložení: vždy uložena na kov. lůžku, připevněna 2 šroubovými třmeny min. M8, mokrá v prostoru pro J zcela zakrytá nevodivým odvětraným krytem, suchá v prostoru pro J se zakrytým + pólem.
Baterie umístěné mimo prostor pro J musí mít vždy zakrytý + pól

Kabeláž: bezpečně provedené a zakryté spoje, nevodivě izolované živé vodiče

5.2 Generátor

Typ: libovolný včetně umístění. Nominální napětí 12 V.

5.3 Systém osvětlení

Světla

Vzadu: 2 x červené STOP světlo (60 cm²) + 1 x červené poziční, umístěná ve vhodné výšce vzhledem k vozu za sebou, nezakrytá křídlem

Přední: původní světla nutno odstranit a zakrýt vzniklé otvory plastem
Světla musí svítit po zapnutí zapalování

6. PŘEVODY

6.1 Spojka

Typ: lamelová, hydraulicky ovládaná pedálem, ostatní libovolné

6.2 Převodovka

Typ: mechanicky (ručně) řazená převodovka (sekvenční, bezsynchronní systém Hewland, synchronizovaná),
automatické převodovky zakázány

6.3 Skříň převodovky

Počet stupňů: libovolný

Velikosti převodových poměrů: libovolné

Koncový převod: libovolný

6.4 Hřídele

Provedení: libovolné provedení poloos a ev. i podélných hřídelů

6.5 Diferenciál

Typ: mechanický, samosvorný. Použití diferenciálu s viskózní spojkou je povoleno. Ovládání diferenciálu el. magnetem je zakázáno.

7. ZAVĚŠENÍ

7.1 Zesílení, náhrady

Zesilování prvků zavěšení a jeho upevňovacích bodů je dovoleno, pokud zesilovací materiál kopíruje původní tvar a dotýká se ho (platí pro prvky zavěšení a upevňovací body zavěšení). Zesílení zavěšení nesmí vytvářet dutá tělesa ani umožňovat vzájemné

spojení dvou různých dílů. Silentbloky a kluzná vedení mohou být nahrazeny systémem „Uniball“.
Změna nastavení pružin a tlumičů z prostoru pro posádku je zakázána.
Demontovatelné ocelové pomocné rámy pro upevnění náprav (zavěšení) jsou povoleny (rám pro přední nápravu však nesmí být spojen s rámem pro nápravu zadní). Změny na skeletu, nezbytné pro umístění prvků zavěšení, hnacích hřídelí, kompl. kol jsou povoleny. Max. počet upevňovacích bodů rámů je 6.
Aktivní zavěšení je zakázáno.

7.2 Přední náprava, body zavěšení

Provedení: dle čl. 279 - 8.2 Př. J MSŘ FIA

Uložení předního tlumiče:

Pro uložení tlumiče je možné použít atypický klobouk horního uložení včetně horní upevňovací desky.

7.3 Zadní náprava, typ zavěšení

Provedení: dle čl. 279 - 8.3 Př. J MSŘ FIA

Uložení zadního tlumiče:

pro uložení tlumiče je možné použít atypický klobouk horního uložení včetně horní upevňovací desky v rámci rozměrů dle obr. 279-1.

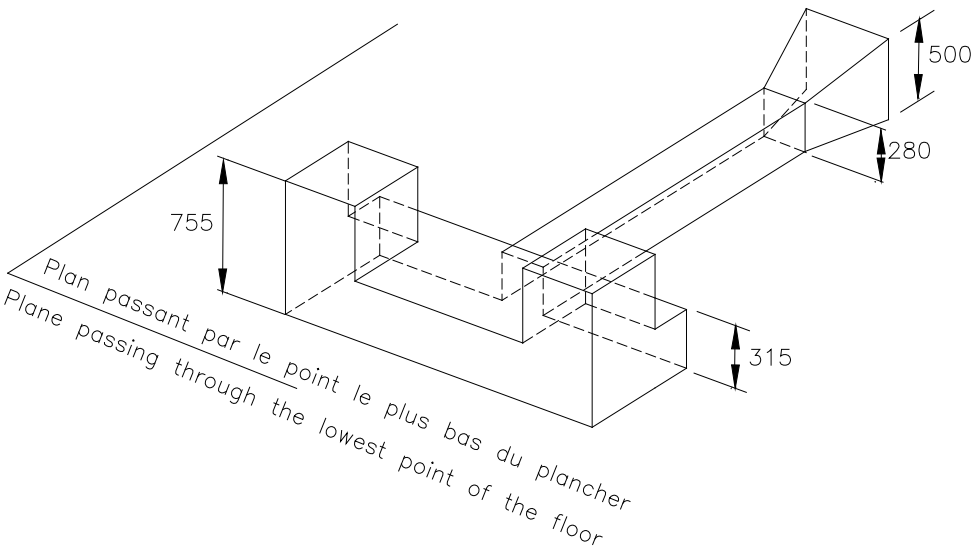

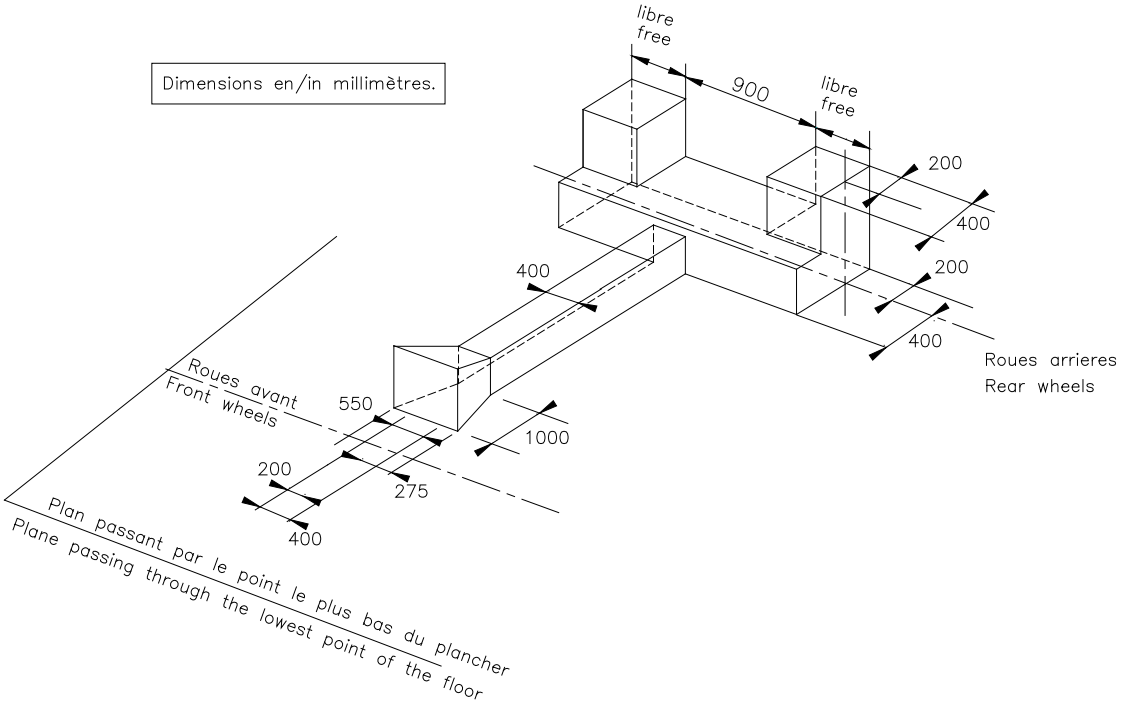

Obr. 279 - 1

7.4 Vinuté pružiny délka je libovolná, stejně jako počet závitů, průměr drátu, vnější průměr, typ pružiny (progresivní) a tvar sedla pružiny. Počet pružin a sedel je libovolný pod podmínkou, že pružiny budou namontovány do série.

7.5 Stabilizátor

Stabilizátor může být odpojen nebo odstraněn.

7.6 Tlumiče

Počet na kolo:	jeden na kolo
Typ, princip činnosti:	libovolný
Značka:	libovolná
Zdvih tlumiče:	libovolný

7.7 Vyztužovací tyče

Vyztužovací tyče mohou být připevněny k montážním bodům na karosérii. Podmínkou je, že vzpěry jsou demontovatelné a jsou připevněny svarem nebo šrouby či čepy.

Vzdálenost mezi upevňovacím bodem zavěšení a bodem upevnění výztužné tyče nesmí být větší než **100 mm**

8. PODVOZEK

8.1 Kola

Rozměry: max. průměr ráfku **18“,** kompletní kolo (obuté) se šířkou musí vejít do U **250 mm**

8.2 Pneumatiky

Dezén pneumatik je libovolný. Max. šířka drážek pneumatiky je **15 mm**. Použití pneumatik s hřeby, hroty, řetězy je zakázáno. Pro vozy D6 s pohonem zadní nápravy je povinné použití příčných zástěrek za koly.

Zástěrky:

- musí být z **min. 3 mm** silného pružného plastu
- musí krýt celou šířku kola
- musí končit **max. 100 mm** nad zemí (na rovině, bez jezdce)
- nesmí přesahovat šířku vozu

8.3 Brzdy

Systém brzd: dvouokruhový hydraulický systém, ovládaný jedním pedálem, ostatní libovolné

Systém ABS: musí být odstraněn – vyřazen z činnosti

Lze doplnit zařízení na oškrabávání bahna z disků a/nebo kol.

Lze namontovat zařízení chránící brzdové kotouče před odletujícími kameny.

8.4 Parkovací (ruční) brzda

Provedení: je povinná fungující ruční brzda, na které je povoleno

- mechanickou ruční brzdu nahradit hydraulickým systémem
- změnit pozici páky ruční hydraulické brzdy pod podmínkou, že tato zůstane na středovém tunelu
- mechanismus páky ruční brzdy upravit pro okamžité odjištění (systém fly-off).

8.5 Bezpečnost

Nádobky brzdové (spojkové) kapaliny je nutné oddělit od prostoru pro J.

8.5 Řízení, volant, sloupek řízení

Sloupek řízení nemusí být vybaven deformačním nebo zasouvacím prvkem.

Výztuhy uložení tyče řízení:

výztuhy je možné přidat za následujících podmínek:

- musí být schváleny před instalací Technickou komisí

Volant: libovolný, není povinné zařízení rychlého snímání volantu

9. KAROSERIE

9.1 Interiér, bezpečnostní výbava (ochr. konstrukce, sedadla, pásy, HS, HP)

Větrací systém:

Dodatečná montáž zařízení pro větrání prostoru pro posádku (vzduchová klapka ve střeše v x š = 100 x 500 mm nebo v bočních oknech) je povolena.

Topení:

Původní topení může být odstraněno, ale musí zůstat zachován systém elektrického odmlžování (platí pro zasklený vůz).

Klimatizace: může být kompletně odstraněna

Přístrojová deska:

přístrojová deska je libovolná, nesmí ovšem představovat pro jezdce žádné nebezpečí. Středovou konzoli je možné odstranit.

Podlaha:

podlaha v prostoru pro J musí být zcela uzavřená.

Ostatní zvukově izolační materiály a obložení:

je povoleno odstranit zvukově izolační materiál a obložení.

Nádržky, chladiče, tlaková potrubí:

nádržky kapalin, chladiče, tlaková potrubí a hadice musí být důsledně (nepropustným krytem, přepážkou) odděleny od jezdce. Prostor pro jezdce nesmí vykazovat nebezpečné konstrukce (ostré hrany, výstupky..)

9.2 Bezpečnostní výbava

Ochranná konstrukce:

Minimální konfigurace ochranné konstrukce musí korespondovat s požadavky na min. konfiguraci dle přílohy J MSŘ FIA čl. 253-8. Rozhodujícím faktorem je datum homologace (zahájení výroby sériového vozu) a Rozhodnutí Technické komise při povolování stavby vozu.

Pro vozidla vyrobená **před 31. 12. 2004** může být, za dodržení podmínek uvedených v čl. 253.8 Přílohy J MSŘ FIA, hlavní oblouk včetně případných bočních půloblouků a ostatní prvky bezpečnostní struktury vyroben i z materiálu o min. rozměrech **40 x 2 mm** případně **38 x 2,5 mm**.

Upevňovací desky hlavních kotevních bodů (stojen) ochranné konstrukce nemusí být k výztužné desce skeletu přišroubovány (stačí spojení svarem)

Pro nově stavěné vozy od roku 2018 platí:

V přední stojně je povinná přídavná výztuha dle obr. 253-15 výztuha, pokud je kóta A ≥ 200 mm

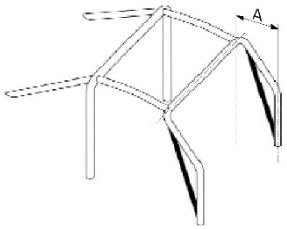

253 - 15

Uvedené kombinace jsou minimální, další možnosti viz pouze Př. J FIA čl. 253.8.

Pozor: pod kotevními body je nutné vyztužit skelet plechem o **tl. 3 mm**.

Materiálové a rozměrové specifikace:

- z bezešvé trubky, tažené zastudena

Chemické složení materiálu v % 11 373/11 523	Chemický prvek	C	Si	Mn	P	S	N
	od						
	do	0,17/0,20	0/0,5	0/1,6	0,045	0.045	0,009

- **OK vyrobené dle přílohy J MSŘ FIA**

Minimální rozměry (mm)	Použití
Ø45 x 2,5 nebo **Ø50 x 2,0**	hlavní oblouk (**HO**) nebo boční oblouky (**BO**) a zadní příčná vzpěra (**ZPV**)
Ø38 x 2,5 nebo **Ø40 x 2,0**	boční půloblouky (**PBO**) a **ostatní části bezpečnostní konstrukce(povinné a volitelné výztuhy)**

V místě možného dotyku přilby nebo těla J s ochrannou konstrukcí, musí být konstrukce obložena nehořlavým materiálem (pěnou).

Sedadla, držáky:

Je povoleno posunout přední sedadla, ale nikoli za svislou rovinu, definovanou přední hranou sedáku původního zadního sedadla.

Je povinné sedadlo homologované FIA (norma 8855/1999 - limit použití **5 + 5** let od data výroby nebo 8862/2009 - limit použití **10 + 5** let od data výroby, viz čl. 253.16 Př. J FIA)

Držáky:

Dle čl. 253.16 př. J (příčníky mezi prahem a tunelem + úhelník z hliníkové slitiny o **min. tl. 5 mm** nebo z oceli o min. **tl. 3 mm** + 4 kotevní pevnostní šroubové spoje min. M8 pro sedačku a pro držák)

Bezpečnostní pásy:

5-6bodové, homologované dle standardu FIA 8853/98 nebo 8853-2016 s hologramem a platnou životností, instalace dle čl. 253.6.2 př. J FIA.

Hasicí přístroj:

Povinný ruční hasicí **2 kg** přístroj s platnou revizí (revizní technik ručních HP). Lahev HP musí být řádně připevněna včetně axiálního zajištění. Instalace HP musí být v dosahu jezdce.

Hasicí systém:

Vestavěné hasicí systémy s homologací FIA jsou doporučeny pro vozy s čelním oknem.

Dodatečná uchycení kapoty a víka:
Nejméně 2 dodatečná uchycení musí být instalována na kapotě a víku.
Tažná oka:
Povinné tažné oko vpředu i vzadu, označení šipkou a ev. kontrastní barvou
Odpojovač EE:
Povinný vnější a vnitřní musí odpojit všechny el. obvody a být označen dle čl. 235.13 přílohy J.

9.3 Exterier, zesílení, zasklení, ochrana podvozku, boční ochrany

Karoserie
Karoserii je možné upravit až za svislou rovinou dotýkající se vzadu kompletních zadních kol a v souladu s obr. 279-1. Zadní podélné nosníky je možné upravit od osy zadních kol.
Dále je možné karoserii vyztužit výztuhami, které nekopírují původní tvar (vytvářejí profil).
Při použití všech těchto úprav musí zůstat zachována nosná funkce základního skeletu.
Středový (převodový) tunel
Rozměry musí být ekvivalentní nebo menší než rozměry uvedené na obr. 279-1, umístění může mít tolerance **+/- 100 mm** ve směru osy Y, pro instalaci katalyzátoru nebo tlumiče je povolena úprava dle obr. 279-2

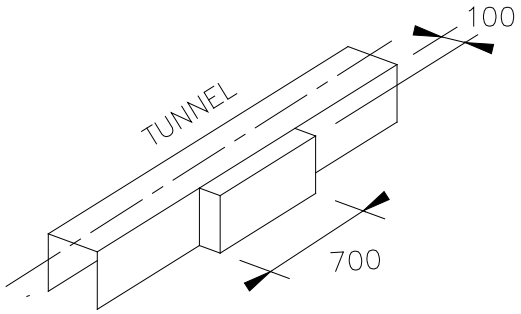

Obr. 279-2

Materiálová specifikace skeletu a povrchových dílů

Skelet	- ocel	
Střecha	- ocel	5
Přední, zadní blatník	- libovolný	12, 14
Přední nárazník + spoiler	- laminát, plast	11
Zadní nárazník	- laminát, plast	13
Zadní křídlo	- laminát, plast	15
Držák zadního křídla	- hliníková slitina	
Víko zavazadlového prostoru	- libovolný	6
Kapota motoru	- libovolný	1
Ochrana podlahy (nepovinná)	- plast	
Dveře jezdce	- původní	2
Dveře ostatní	- libovolný	3

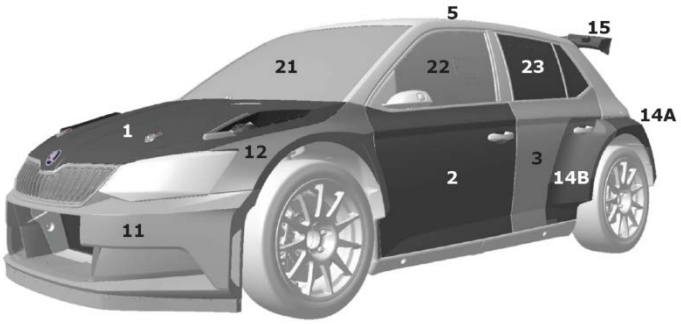

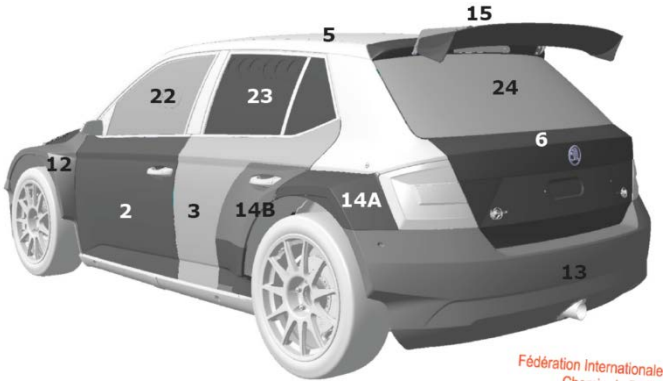

Z vnitřku podběhů kol, z motorového prostoru a ze zavazadlového prostoru mohou být odstraněny zvukově izolační materiály. Tyto materiály mohou být nahrazeny panely (kryty) z plechu z hliníkové slitiny nebo plastu.
Je povoleno odstranit exteriérové ozdobné lišty.

Zasklení

Přední okno (pos. 21): lepené nebo polykarbonát (Makrolon, Lexan) tl. **5** mm
Boční okno na straně J (pos. 22): polykarbonát (Makrolon, Lexan) min. tl. **4** -0,2 mm
Boční a zadní okna (pos. 23,24): polykarbonát (Makrolon, Lexan) min. tl. **3** -0,2 mm
Jsou-li okna nahrazena kovovou mřížkou, musí tato mít oka o rozměru minimálně **10 x 10** mm a maximálně **25 x 25 mm**, přičemž musí být použit drát o minimálním průměru **1 mm**. V případě použití drátu o minimálním průměru **2 mm** u dveří řidiče nemusí být instalovaná ochranná síť.
Vůz musí být vybaven fungujícím(i) stěračem(y) čelního skla a fungujícím ostřikovačem (pro zasklený vůz)
Je povoleno odstranit spodní obklad čelního skla (okna).

Dveře, boční ochrana

Je povoleno odstranit čalounění a zvukově izolační materiál dveří a ev. z prostoru pod zadním bočním oknem (2 dveřový vůz) a toto nahradit panelem z plechu z hliníkové slitiny o tloušťce **min. 0,7 mm** nebo panelem z nehořlavého materiálu o tl. **min. 2 mm**.
Dveře jezdce musí být původní včetně materiálu. Výztuhu dveří je možno odstranit pouze pod podmínkou, že tato bude nahrazena bezp. pěnou o objemu **min. 60 l**.

Kapota motoru (víko)

Základem tvaru kapoty musí být tvar původní kapoty. Kapota nemusí být nahraditelná sériovou kapotou. Maximální odchylka od původního tvaru kapoty může být **100 mm** (měřeno ve svislém směru).
Kapotu je možné upravit (přidat otvory a náfuky) pouze z hlediska zlepšení přívodu vzduchu a odvodu tepla do resp. z motorového prostoru. Úprava nesmí znamenat

zlepšení aerodynamických vlastností vozu. Otvory v kapotě musí být zakryté mřížkou, uchycení musí být provedeno přes 4 body (kolíky), původní zámky je nutné odstranit.

Nárazníky

Pro upevnění nárazníků je povoleno přidat dodatečná upevnění (navíc k původním upevněním, která musí zůstat zachována), je však zakázáno vytváření tzv. „beranů“.

Blatníky

Vzhledem k možnému rozšíření o povolených **2 x 70 mm** je možné na blatníky připevnit lem z materiálu o min. **tl. 2 mm**. Lem (blatník) musí krýt kolo tak, aby jej nebylo při pohledu shora vidět nad osou kola.

Aerodynamické prvky

Přední aerodynamický prvek:

materiál a tvar koncepce libovolný, omezený:

- svislou rovinou procházející osou předních kol a vodorovnou rovinou, procházející nejvyšším bodem ráfku bodem (obr. I - 1),

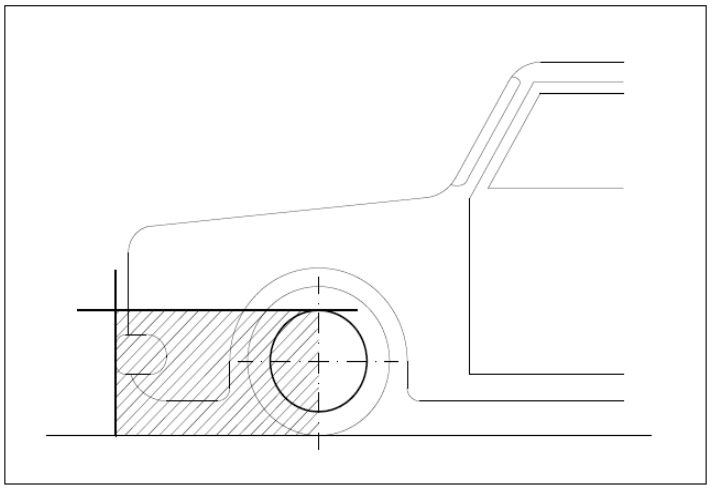

I - 1

- celkovou délkou sériového vozu
- směrem vpřed svislým průmětem nárazníku původního vozu

V nárazníku lze udělat otvor nebo otvory, jejichž celková plocha nesmí být větší než 2500 cm^2. Tyto otvory nesmějí narušit strukturní celistvost nárazníku.

Tloušťka materiálu aeroprvku musí být minimálně 2 mm a maximálně 5 mm.

Přední výztuha musí zůstat původní, bez úprav a/nebo může být nahrazena ocelovou trubkou dle Přílohy J, čl. 279, kap. 10.2.14

Zadní aerodynamický prvek

Zadní křídlo – max. rozměry:

šířka 1360 mm, bokorys křídla se musí vejít do obdélníku v = 290 mm, š = 450 mm

Zadní křídlo - poloha: křídlo nesmí přesahovat půdorysný obrys vozu

Má-li vozidlo homologované původní aerodynamické zařízení větší než povoluje výše uvedené znění předpisu (Př. J FIA) lze jej v původní podobě ponechat.

Spodní ochrana

Spodní ochrana (ližina) nesmí přesahovat příčku nárazníku.

10. BEZPEČNOSTNÍ VÝBAVA JEZDCE

1. Přilby (dle TL č. 33, 49 nebo dle čl. 6.1, odst. 6.2.3, Kap. E NSŘ)

Povinná dle standardů FIA: 8860-2004, 8860-2010, 8858-2015 resp. SNELL: SA2010, SAH2010, SA2015 resp SNELL: M2005, M2010, M2015 pro vozy s drátěnou výplní otvoru čelního skla

2. Výbava jezdce (dle TL č. 27 kombinéza, spodní prádlo, kukla, rukavice, boty)
Povinná dle standardu FIA 8856-2000
3. FHR (dle TL č. 36 HANS system, Hybrid system, Hybrid Pro system, HANS Adjustable system)
Nepovinný, pokud bude použit, musí být dle standardů FIA 8858-2002 nebo 8858-2010 a v kombinaci s kompatibilní přilbou (dle standardů SNELL: SA2010, SAH2010 resp. FIA: 8858-2002, 8858-2010) z TL č. 41

D. TECHNICKÝ PŘEDPIS DIVIZE D7, D8, D9

0. ÚVOD

Není-li v tomto předpisu uvedeno jinak, platí články 252 (Všeobecný předpis), 283 (Bezpečnostní výbava) a 279A.1 a 279A.2 Př. J 2015 MSŘ FIA.

01. Definice

Vozy Divize D7, D8, D9

- Jednomístné autocrossové speciály (buggy), s pohonem 4 nebo 2 kol, s pevnou střechou, se 4-dobým nebo 2-dobým spalovacím motorem
- **Divize D7:** buggy se jmenovitým objemem motoru **přes 1600 ccm** a do max. přepočítaného objemu **4000 ccm**
- **Divize D8:** buggy se jmen. (přepočítaným) objemem motoru **do 1600 ccm**
- **Divize D9:** buggy se jmen. objemem motoru **do 600 ccm**, atmosfer. plněné
- Přepočítávací objemový koeficient pro benzínové přeplňované motory **1,7**
- Motory Wankel jsou zakázány

02. Povolené změny a doplňky

Individuální stavby buggy divizí D7, D8, D9

Žádost o individuální stavbu podává žadatel Technické komisi prostřednictvím vyplněné Žádosti o stavbu vozu II. Kategorie emailem (ke stažení na www.autoklub.cz – Formuláře) na adresu:

stransky@autoklub.cz

Garantem stavby je výrobce.
Povolovací poplatek je uveden v příloze „Poplatky“ NSŘ AS AČR.

Materiál

Je zakázáno použití jakéhokoli materiálu, jehož modul pružnosti je vyšší než **40 GPa/g/ccm**

Výjimku tvoří pouze:

Zapalovací svíčky, povrchová úprava výfuku, spojky vodního čerpadla, brzdové destičky, povrchová úprava pístků brzdových třmenů, pohyblivé části ložisek (kuličky, jehly, válečky), elektronické komponenty senzorů, díly vážící méně než **20 g** a veškeré povlaky o tloušťce menší nebo rovné **10 mikronů**.
Žádný otočný díl turbokompresoru nebo jakéhokoli ekvivalentního přeplňovacího zařízení (s výjimkou otočných dílů ložisek) nesmí být z keramického materiálu a ani nesmí mít keramický povrch.
Je zakázáno použití plechů ze slitiny magnézia o tloušťce **menší než 3 mm**.

1. VŠEOBECNĚ

1.1 Povinnosti soutěžícího

Soutěžící je na vyzvání povinen prokázat technickým a sportovním komisařům, že jím přihlášené vozidlo odpovídá předpisům a to po celou dobu podniku.

1.2 Garance předpisu

Technická komise garantuje znění technického předpisu pro Divize D7, D8, D9 do **31.12. 2022.**

1.3 Telemetrie / hlasová komunikace/ kamery

Jakákoli forma telemetrie, ~~hlasové komunikace,~~ GPS systémů je zakázána.

Kamery se záznamem, snímající prostor za vozem a fungující po celou dobu jízdy, jsou povinné.

2. ROZMĚRY A HMOTNOSTI

2.1 Minimální hmotnost:

Hmotnost vozu bez jezdce, oblečeného v jeho úplné výstroji pro závod, a s kapalinami zbývajícími ve voze v okamžiku měření, musí odpovídat následující tabulce minimální hmotnosti podle počtu a objemu válců, způsobu plnění a počtu poháněných náprav:

Zdvihový objem	2WD	4WD - 4 válce atmosféra	4WD – 6 válců + 4WD – 4 válce přeplňování	4WD – 8 válců a více + 4WD-6 válce přeplňování
600 ccm	390 kg	445 kg	-	-
1300 ccm	460 kg	515 kg	575 kg	625 kg
1600 ccm	490 kg	545 kg	595 kg	645 kg
2000 ccm	510 kg	595 kg	645 kg	695 kg
2500 ccm	590 kg	645 kg	695 kg	745 kg
3000 ccm	615 kg	670 kg	720 kg	770 kg
3500 ccm	640 kg	695 kg	745 kg	795 kg
4000 ccm	665 kg	720 kg	770 kg	820 kg

Tab. I

2.2 Rozměry

Maximální rozměry pro všechny Divize D7, D8, D9 jsou:

- šířka: **2100 mm**
- délka: **3900 mm**
- rozvor: libovolný

3. MOTOR

3.1. Základní údaje

Typ: libovolný 4 - dobý spalovací motor

Umístění motoru: před nebo za zadní nápravou, za polovinou rozvoru

Poloha motoru: libovolná

Komponenty motoru (píst, ojnice, kliková hřídel, setrvačník, hlava válců, vačková hřídel, tvar vačky,…): z hlediska provedení, použitých materiálů, tvarů, výrobních postupů, povrchových úprav libovolné

3.2 Získávání dat

Je povolen systém získávání dat. Musí však být připojen výhradně:

- k sériovým čidlům nebo
- k přídavným čidlům: teplota vody, teplota oleje, tlak oleje a otáčky motoru, tlak paliva

Jakákoli výměna dat s vozem jinou metodou, než je spojení pomocí kabelu nebo čipové karty, je zakázána.

3.3 Plnění palivem

Libovolný karburátor nebo vstřikování

3.4 Sání

Vzduchový filtr: libovolný

Kryt filtru – airbox: libovolný

Způsob řízení průtoku vzduchu /směsi/: Musí být zapojeno bezpečné zařízení, uzavírající škrticí klapku v případě, že její ovládání nefunguje a to za pomoci vnější pružiny, působící na lopatku nebo osu klapky.

Vozy nesmí být vybaveny žádným zařízením, které umožňuje jezdci řídit za jízdy plnicí tlak nebo systémem elektronické kontroly kontrolujícím plnicí tlak (kromě pedálu akcelerátoru).

Rozvody – variabilita: variabilní rozvod povolen
Systém řízení motoru: ŘJ motoru libovolná
Sání – variabilita geometrie: variabilní sání povoleno

3.5 Výfuk

Provedení: libovolné pod podmínkou dodržení max. hladiny hluku
Hluk: **max. 100 dB** (A) při **4500** ot./min.
Vyústění: za polovinou rozvoru vozu, ne směrem dolů, uvnitř obrysu
Katalyzátor: není povinný

3.6 Mazání

Sytém: libovolný
Olejová vana: je povolena montáž přepážek do olejové vany.
Chlazení motorového oleje: lze přidat zařízení na chlazení motorového oleje

3.7 Zapalování

Systém: libovolný

3.8 Chlazení

Systém: kapalinové (chladič, ventilátor)
Ventilátor: libovolný

4. PALIVOVÝ SYSTÉM

4.1 Palivová nádrž

Nádrž musí být vybavena multifunkčním ventilem (funkce: odvětrání, přetlak, gravitace) a může být:

a) bezpečnostní s homologací FIA životnost bezpečnostní nádrže (FIA FT3 1999, FT5, FT3.5) je automaticky prodloužena o **3 roky tzn. na 5 + 3 roky** od data výroby
b) vyrobena z plechu z hliníkové slitiny a přitom splňovat následující ustanovení:
   - musí být vyrobena z hliníkového plechu o minimální tloušťce 2 mm a materiál musí odpovídat normě EU č. EN-AW1052A-H24.
   - svařování nádrže musí provést pracovník s oprávněním pro svařování neželezných kovů.
   - vnitřek nádrže musí být vyplněn bezpečnostní pěnou (materiálem) odpovídající US normě č.MIL-B-83054.
   - bezpečnostní pěna může být nahrazena použitím „D-STOP“ antiexplosivní folie na vnějšku nádrže.
   - na nádrži nesmí být přivařeny žádné úchyty a nádrž musí být upevněna k pevné struktuře vozu pouze prostřednictvím pásů z kovového materiálu

Palivová nádrž musí:

- být namontována v dostatečně chráněném prostoru a musí být pevně uchycena na vozidle
- mít max. objem **20 litrů** pro bezp. nádrž s homologací FIA nebo **15 litrů** pro nádrž z Al slitiny
- být umístěna alespoň **400 mm** od hlavy válců a od výfukového systému, pokud není od těchto komponent oddělena nehořlavým, tepelně nevodivým materiálem
- být oddělena od prostoru jezdce nehořlavou a nepropustnou přepážkou
- být umístěna za předním bodem uchycení sedačky

4.2 Palivové čerpadlo, okruh – typ spojů, ventil odběru paliva

Čerpadlo:

Typ libovolný, oddělené od prostoru pro jezdce, fungující pouze v součinnosti s běžícím motorem s výjimkou rozjezdu.

Palivové vedení, typ spojů:
Vedení paliva musí být odolné proti poškození, ohnivzdorné, spojované šroubovým spojem, v prostoru pro posádku bez spojů.
Ventil odběru paliva: nepovinný

4.3 Palivo

dle FIA (BA, NM), okysličovadlo – vzduch

5. ELEKTRICKÁ VÝBAVA

5.1 Baterie:

Typ: libovolný (mokrá, suchá) včetně kapacity
Umístění: libovolné s omezením umístění v prostoru pro jezdce, kde musí být vždy za úrovní opěradla. Je-li mokrá baterie umístěna mimo prostor pro jezdce, musí být od tohoto prostoru oddělena přepážkou.
Uložení: vždy uložena na kovovém lůžku, připevněna 2 šroubovými třmeny min. M8, mokrá zcela zakrytá nevodivým krytem, suchá se zakrytým + pólem.
Kabeláž: bezpečně provedené a zakryté spoje, nevodivě izolované živé vodiče

5.2 Generátor libovolný nebo může být odstraněn

Použití vnějšího zdroje pro start motoru na startu nebo během závodu je zakázáno.

5.3 Systém osvětlení

Světla

Vzadu: 2 x červené STOP světlo (60 cm², á = 15 W) + 1 x červené poziční (21 W), umístěná ve vhodné výšce (1000 až 1500 mm nad zemí) vzhledem k vozu za sebou, nezakrytá křídlem. Světla musí být symetricky od podélné osy vozu a v téže příčné rovině. Technologie LED povolena. Poziční světla musí svítit po zapnutí zapalování.

6. PŘEVODY

6.1 Spojka

Typ, systém ovládání, počet lamel, průměr lamel: libovolné

6.2 Převodovka

Umístění, typ ovládání a jeho umístění, kulisa řazení, typ mazání a chlazení:
libovolné, poloautomatické nebo automatické převodovky s elektronickým, pneumatickým nebo hydraulickým řízením (ovládáním) jsou zakázány.

6.3 Skříň převodovky

a) Převodové poměry, počty zubů: libovolné
Kontrola pohonu (trakce): je zakázána
Diferenciály: diferenciály s elektronickou, pneumatickou nebo hydraulickou kontrolou jsou zakázány. Je povolen mechanický diferenciál s omezenou svorností, což představuje jakýkoli systém, který pracuje výhradně mechanicky, tzn. bez podpory hydraulického nebo el. systému. Viskózní spojka není považována za mechanický systém. V případě pohonu 4X4 je povoleno přidat hydraulický systém nebo viskózní spojku ke středovému diferenciálu za účelem omezení prokluzu. Tento systém musí být nastavitelný pouze na stojícím voze. Diferenciály s elektronickým, pneumatickým nebo hydraulickým protiprokluzovým ovládáním, které je nastavitelné jezdcem jsou zakázány.
Čidla a snímače:
Jakékoli čidlo, spínač a elektrický vodič (kabel) na čtyřech kolech, převodovce, předním, středovém a zadním diferenciálu jsou zakázány.
Výjimka:
Na převodovce je povoleno pouze jedno čidlo, umožňující zobrazení zařazeného převodu pod podmínkou, že celek čidlo, elektronický kabel, displej je zcela nezávislý na systému kontroly motoru. Navíc tento kabel nemůže být zahrnut do hlavního svazku kabelů vozu a musí být nezávislý. Rovněž je vhodné, aby byl jiné barvy pro jeho snadnější identifikaci.

Zpátečka:
Fungující zpátečka libovolné konstrukce a libovolného systému řazení je povinná (**platí pro D8, D9**)
Pro vozy D7 platí: všechny vozy musí být vybaveny převodovkou zahrnující zpátečku, která musí fungovat po celou dobu pořádaní podniku a musí být možné, aby ji ovládal sedící jezdec.
Koncový převod: libovolný včetně poměru a chlazení

6.4 Hřídele

Typ a materiál podélných hřídelí a poloos je libovolný.

7. ZAVĚŠENÍ

7.1 Typ

Musí jít o nezávislé odpružené zavěšení každého kola. Ostatní libovolné.
Je zakázáno: použití aktivního zavěšení.
montáž náprav přímo k šasi

7.2 Vinuté pružiny: délka je libovolná, stejně jako počet závitů, průměr drátu, vnější průměr, typ pružiny (progresivní) a tvar sedla pružiny. Počet pružin a sedel je libovolný pod podmínkou, že pružiny budou namontovány do série. Materiál libovolný.

7.3 Stabilizátor

Efektivní délka, průměr efektivní části, materiál: libovolný
Stabilizátor nemusí být použit.

7.4 Tlumiče

Počet na kolo, typ, princip činnosti: libovolný
Značka: libovolná
Zdvih tlumiče: libovolný

8. PODVOZEK

8.1 Kola

Kompletní kolo (disk + ráfek + nahuštěná pneumatika) se musí vždy vejít do šablony ve tvaru U, jejíž okraje jsou vzdáleny **250 mm** (neplatí pro pohon **2WD**, kde je šířka kola libovolná). Měření se provádí na nezatížené části pneumatiky. Průměr ráfku je libovolný, ale nesmí přesáhnout **18".**

8.2 Pneumatiky

Pneumatiky se vzorkem typu „drapák“ nebo s pryžovými hroty lze použít pouze na základě rozhodnutí Sboru sportovních komisařů za nepříznivých atmosférických podmínek, které by ohrozily řádný průběh závodu.
Za pneumatiky typu „drapák“ nebo typu s pryžovými hroty nejsou pokládány pneumatiky, odpovídající následujícím charakteristikám:

- mezera mezi dvěma kostkami, měřeno kolmo nebo rovnoběžně s běhounem, nesmí přesáhnout **15 mm**. V případě opotřebení nebo odstranění hran se měření provádí ve spodní části kostky. V případě kulatých nebo oválných tvarů se měření provádí na tečně.
- hloubka vzorku nesmí přesáhnout **15 mm**. Tyto míry neplatí v šířce **30 mm** na každém okraji běhounu, ale kostky nesmí přesahovat svislou rovinu ráfku pneumatiky.

Zástěrky:
za poháněná kola je povinné připevnit zástěrky.
Musí být: z pružného materiálu o minimální tloušťce **5 mm**
maximálně **50 mm** nad zemí
krýt nejméně celou šířku kompletního kola
měřit maximálně o **50 mm** více než je šířka kompletního kola

S výjimkou jedné příčné zástěrky před zadními koly na ochranu motoru je jakýkoli systém zástěrek nebo pružných ochran pod vozidlem zakázán.

8.3 Brzdy

Jsou z hlediska provedení libovolné, povinně však hydraulické, dvouokruhové, ovládané jedním pedálem.

Protiblokovací zařízení nejsou povolena.

Brzdové kotouče musí být z kovového materiálu.

Ruční brzda: je povinná; musí být účinná a musí ovládat současně dvě kola vpředu nebo dvě kola vzadu.

8.5 Řízení, volant, sloupek řízení

Typ, provedení, poloha:	libovolné, řízení čtyř kol je zakázáno
Posilovač:	libovolný
Sloupek řízení:	nemusí být vybaven deformačním nebo zasouvacím prvkem
Volant:	volant nemusí být odnímatelný

9. KAROSERIE

9.1 Interiér, bezpečnostní výbava (ochr. konstrukce, sedadla, pásy, HS, HP)

Prostor pro jezdce

Šířka prostoru pro jezdce, měřená ve vodorovné rovině až do vzdálenosti **500 mm** od nejzazší polohy opěradla sedadla nesmí být menší než **600 mm**.

Žádný prvek prostoru pro jezdce, nebo prvek v něm umístěný, nesmí mít vyčnívající nebo ostré části.

Podélná převodová hřídel, umístěná pod (na) podlahou (ze) prostoru pro jezdce, musí být každých 250 mm chráněna páskem z měkké oceli o minimální tloušťce **3 mm** a min. šířce **30 mm**. Tento pásek musí být řádně připevněný k šasi, aby se zamezilo možnému proniknutí hřídele do prostoru pro jezdce nebo jejímu zachycení o zem.

9.2 Bezpečnostní výbava

Ochranná konstrukce:

Je povinná a musí odpovídat článkům 283-8.1, 8.2 a 8.3.

Reference na datum homologace musí být chápána jako datum prvního vystavení technického průkazu FIA.

Pro vozidla vyrobená před **31. 12. 2004** musí být hlavní oblouk včetně případných bočních půloblouků a ostatní prvky bezpečnostní struktury vyrobeny z materiálu o minimálních rozměrech **40 x 2 mm**, případně **38 x 2,5 mm**, za použití čl. 253.8. Přílohy J MSŘ.

Pro D8 a D9:

lze použít řešení střešní části ochranné konstrukce dle obr 1, přičemž kóta L je **max. 180 mm**.

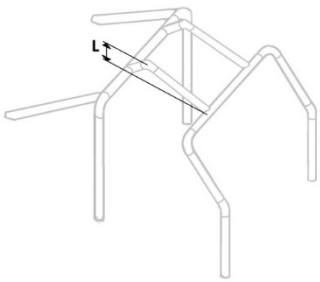

Obr. 1

Střešní panel pro toto provedení musí být z plechu z hliníkové slitiny o **min. tl. 3 mm** a musí být připevněn **min. 6ti šrouby M6.**

Pro D7 platí:

Dva bezpečnostní oblouky musí mít dostatečnou výšku tzn., že přímka vedená z vrcholu zadního oblouku k vrcholu předního oblouku musí procházet minimálně **50 mm** nad přilbou jezdce upoutaného v normální poloze pro řízení s přilbou na hlavě.
Pevný střešní panel nad jezdcem je povinný a musí být v případě absence střešní výztuhy z plechu z hliníkové slitiny o **min. tl. 3 mm** a musí být připevněn min. **6 šrouby M6,** nebo v případě použití kterékoli střešní výztuhy může být z laminátu nebo kompozitního **materiálu** o **min. tl. 1,5 mm** a musí být připevněn min. **6 šrouby M6.**
Obklad ochranné konstrukce:
v místech, kde by se hlava nebo tělo jezdce mohla dotknout ochranné konstrukce, musí tato být obalena nehořlavým pěnovým materiálem.
Sedadlo jezdce:
Je doporučeno kompletní sedadlo homologované FIA (norma 8855/1999 - limit použití **5 + 5** let od data výroby nebo 8862/2009 - limit použití **10 + 5** let od data výroby viz čl. 253-16.6), na kterém nesmí být provedeny žádné změny.
Sedadlo nehomologované FIA může být upraveno pro průchod bezpečnostních pásů, respektujících úhly podle obr. 253-61 (otvory ve skořepině).
Skořepina sedadla musí být místně zesílena, aby byla zajištěna alespoň původní odolnost, a potah musí chránit pásy před jakýmkoli rizikem poškození.
Sedadlo musí být řádně připevněno tak, aby bylo naprosto nepohyblivé a pevné. Sedadlo musí být vybaveno opěrkou hlavy. Rozměry opěrky musí být takové, aby se hlava jezdce nemohla zaklínit mezi oblouk a opěrku.
Sedadlo typu „skořepina“ lze použít pod podmínkou integrované hlavové opěrky, bezpečného upevnění a dostatečné tuhosti.

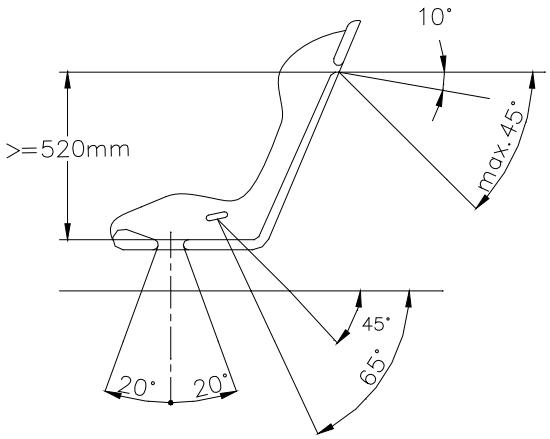

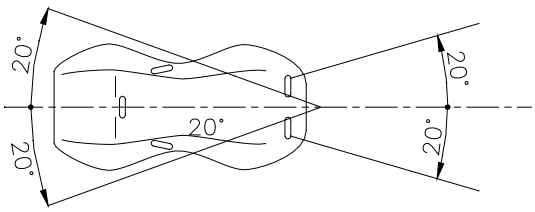

Ohnivzdorná přepážka, podlaha, oddělení nádrží, potrubí a nádobek:
Kovová ohnivzdorná nepropustná přepážka musí být uchycena k podlaze vozu a ke stojinám hlavního oblouku. Musí pokrývat celou šířku ochranné konstrukce. Její horní okraj musí být alespoň **500 mm** od podlahy vozu.
Vůz musí mít uzavřenou podlahu.
V prostoru pro jezdce nesmí být žádné potrubí spojováno. Nádrže s kapalinou nemohou být umístěny v prostoru pro jezdce.
Bezpečnostní pásy:
6bodové, homologované dle standardu FIA 8853/98 nebo 8853-2016 s hologramem a platnou životností, instalace dle čl. 253.6.2 př. J FIA. Ramenní pásy musí mít každý jeden vlastní upevňovací bod.
Tažná oka:

Povinné tažné oko vpředu i vzadu, označení šipkou a ev. kontrastní barvou. Tažná oka nesmí přesahovat půdorys vozu při pohledu shora.
Odpojovač EE:
Povinný vnější a vnitřní odpojovač, který musí odpojit všechny el. obvody a musí být označen dle čl. 253.13 př. J.

9.3 Exterier, ochrana podvozku, boční ochrany

Karoserie
Autocrossové monoposty jsou vozy s uzavřenou karoserií.
Karoserie nesmí mít žádné ostré hrany, ostré nebo špičaté části, úhly musí být zaobleny minimálním poloměrem **15 mm**.
Přední a boční část karoserie musí být vyrobena z pevného neprůhledného materiálu a musí chránit jezdce proti kamenům. Výška boční karoserie nesmí být menší než **420 mm**, měřeno vzhledem k rovině procházející uchycením sedadla jezdce.
Všechny mechanické části nutné pro pohon vozu (motor, převody) musí být zakryty karosérií nebo blatníky.
Vnější zpětné zrcátko je povinné na obou stranách vozidla. Odrazová plocha každého zrcátka musí být minimálně **90 cm²**. Do každé z těchto ploch se musí vejít čtverec o straně **60 mm**.
Nádrže, potrubí a hadice na palivo, olej, hydraul. olej a chladicí kapalinu musí být dodatečně chráněny vně karoserie proti jakémukoli nebezpečí poškození (kameny, koroze, mechanický lom) a uvnitř karoserie proti jakémukoli nebezpečí požáru (pouze palivové potrubí).
Blatníky
Musí:
- být pevně uchyceny.
- překrývat kola tak, aby nejméně na jedné třetině obvodu účinně kryly nejméně celou šířku pneumatiky. Musí přitom sahat nejméně **50 mm** pod osu zadních kol.

Blatníky nesmí mít žádné otvory ani ostré hrany.
Jestliže je nutno blatníky vyztužit, lze to provést ocelovou tyčí o maximálním průměru **10 mm** nebo trubkou o maximálním průměru **20 mm**.
Za žádných okolností nesmějí výztuhy blatníků tvořit kamuflované nárazníky.
Zasklení, průhledy
Čelní sklo:
musí být zhotoveno z vrstveného skla nebo **min.** z **5 mm** silného polykarbonátu, čelní skla nesmí být barvena.
Náhrady:
Čelní sklo může být nahrazeno nebo chráněno kovovou mřížkou, pokrývající celou plochu čelního skla. Rozměry ok mřížky jsou minimálně 10 x 10 mm, maximálně 25 x 25 mm, minimální průměr drátu je **1 mm**.
V případě absence čelního skla je povinné používání integrální přilby s průzorem a jezdec musí jezdec používat ochranné brýle nebo štítky.
V čelním ochranném skle mohou být vytvořeny otvory, jejichž celková plocha nesmí přesáhnout 64 cm².
Boční otvory:
Oba dva boční otvory prostoru pro jezdce je povinné chránit následujícím způsobem:
Musí být úplně uzavřeny tak, aby se zabránilo průchodu ramene nebo ruky. Toto uzavření se provádí:
- buď **sítí** s oky o maximální velikosti 6 cm x 6 cm z drátu o minimálním průměru 3 mm nebo oky o rozměrech mezi 10 mm x 10 mm a 25 mm x 25 mm tvořenými drátem, jehož minimální průměr musí být **1 mm**.

Horní část této sítě musí být trvale připojena a spodní část musí být snadno uvolnitelná jak zvenku, tak zevnitř.

- nebo drátěnou **mříží** s maximální velikostí ok 6 x 6 cm z drátu o minimálním průměru 2 mm nebo oky o rozměrech mezi 10 mm x 10 mm a 25 mm x 25 mm tvořenými drátem, jehož minimální průměr musí být **1 mm**.
  Mříž musí být nahoře připevněna alespoň dvěma panty a vespod musí být rychle uvolnitelný závěr ovládaný jak zvenku, tak zevnitř (pro tento účel může být v mříži vytvořen otvor), který umožní otevření mříže směrem nahoru až do svislé polohy.
- nebo bočními okny z polykarbonátu o minimální tloušťce **5 mm**.

Ochrana motoru

Pro vozy s motorem vzadu je povinné použití ochranného oblouku motoru. Zadní část tohoto oblouku musí plně chránit motor včetně výfuku a jeho vyústění.
Tento oblouk musí být uprostřed vyztužený.
Tato ochranná konstrukce může být upevněna pod vozem nebo spojena s ochrannou klecí jezdce. Tloušťka stěn použitých trubek musí být minimálně **1,5 mm**.
Ochranný oblouk motoru může být složen z několika demontovatelných částí. V takovém případě musí být trubky spojeny objímkami a jejich spojení musí na každém konci objímky zajišťovat dva šrouby, které jsou vzájemně pootočeny o **90°** a vzdáleny od sebe alespoň 30 mm. Minimální průměr použitých šroubů musí být 6 mm.

Boční ochrana

Je tvořena kompozitními strukturami na voštinovém jádru řádně připevněnými ke konstrukci z ocelových trubek po obou stranách vozu.
Tyto trubkové konstrukce musejí odpovídat čl. 253-8.3.3 Přílohy „J“, ale její minimální rozměry jsou **30 x 2 mm** a musí být upevněny na hlavní konstrukci vozu.
Minimální tloušťka kompozitních panelů je **15 mm** a mohou být namontovány z obou stran trubek.
Náhrada: kompozitní panely mohou být nahrazeny plechem z Al slitiny o min. tl**. 3 mm.**
Vnější část ochrany musí být na úrovni nábojů kol v délce nejméně 60 % rozvoru náprav. Konstrukce boční ochrany musí směřovat směrem ven na obou stranách minimálně až ke svislým rovinám, vedeným středy nejpřednější části zadních pneumatik a středy nejzazší části předních pneumatik, ale nikoli přes svislé roviny, procházející vně nejpřednější části zadních pneumatik a vně nejzazší části předních pneumatik.
Prostor mezi touto ochranou a karoserií musí být úplně zakrytý.

Startovní číslo

Na každém boku vozu musí být umístěno jedno startovní číslo. Další číslo pak musí být po obou stranách panelu na střeše nebo na kapotě motoru.
Vůz na sobě nesmí mít žádná čísla, která by mohla být zaměněna se startovním číslem.
Panel pro startovní číslo na střeše o rozměrech **20 x 20 cm** je trvale připevněn ke svislé podpoře, bez jakýchkoli ostrých hran a musí být umístěn v podélné ose vozu. Číslo má výšku **15 cm** a tloušťka čáry je **2 cm.**

10. BEZPEČNOSTNÍ VÝBAVA JEZDCE

1. Přilby (dle TL č. 33,49 nebo dle čl. 6.1, odst. 6.2.3, Kap. E NSŘ)
Povinná dle standardů FIA: 8860-2004, 8860-2010, 8858-2015 resp. SNELL: SA2010, SAH2010, SA2015, M2005, M2010, M2015

2. Výbava jezdce (dle TL č. 27 kombinéza, spodní prádlo, kukla, rukavice, boty)
Povinná dle standardu FIA 8856-2000

3. FHR (dle TL č. 36 HANS system, Hybrid system, Hybrid Pro system, HANS Adjustable system)

Nepovinný, pokud bude použit, musí být dle standardů FIA 8858-2002 nebo 8858-2010 a v kombinaci s kompatibilní přilbou (dle standardů SNELL: SA2010, SAH2010 resp. FIA: 8858-2002, 8858-2010) z TL č. 41

E. TECHNICKÝ PŘEDPIS DIVIZE D2

1. ÚVOD

Není-li v tomto předpisu uvedeno jinak, platí články 251 (Klasifikace a definice), 252 (Všeobecný předpis), 253 (Bezpečnostní výbava) a 279A.3 Př. J 2016 MSŘ FIA.

01. Definice

Vůz Divize D2:

- 4 místný (i 2+2), 4 kolový cestovní vůz, s pohonem jedné nápravy, s pevnou střechou, sériově vyráběný po roce 1984, určený pro závody v AC/RC
- jmenovitý min. zdvihový objem motoru přes ~~1600~~ **1800 ccm** (přepočet pro přeplňování = 1,7), max. jmenovitý objem motoru je 3500 ccm: 1,7 = **2 058 ccm**
- vůz nemusí mít homologaci FIA, výrobce vozu musí být na FIA seznamu výrobců

2. VŠEOBECNĚ

Všechny použité komponenty musí pocházet z modelů značky nebo z modelů koncernu. Komponenty a použitá konstrukční řešení na voze nesmí být mladší než **7** let po skončení výroby základního modelu značky (určujícím prvkem pro stanovení základního modelu je skelet). Dokazovací povinnost použití komponentu ve vymezeném období je na straně soutěžícího.

V Průkazu sportovního vozidla (PSV) a na Technické kartě při přejímce je nutné uvést kód motoru. V případě výměny motoru provede opravu v PSV na upozornění soutěžícího Technický komisař. Za správnost údajů v PSV a na Tech. kartě odpovídá soutěžící.

Povinnosti soutěžícího

Soutěžící je na vyzvání povinen prokázat technickým a sportovním komisařům, že jím přihlášené vozidlo odpovídá předpisům a to po celou dobu podniku.

2. ROZMĚRY A HMOTNOSTI

2.1 Minimální hmotnost:

Minimální hmotnost vozidla bez jezdce a jeho bezpečnostní výbavy, včetně zbývajících provozních kapalin v okamžiku vážení je stanovena dle přepočítaného objemu motoru následovně:

Objem motoru	Min. hmotnost
~~přes 1600 ccm do 1800 ccm~~	~~850 kg~~
přes 1800 ccm do 2000 ccm	900 kg
přes 2000 ccm do 2300 ccm	950 kg
přes 2300 ccm do 3000 ccm	1000 kg
přes 3000 ccm do 3500 ccm	1100 kg

Minimální hmotnost s jezdcem a kompletní bezpečnostní výbavou jezdce se zvyšuje o **80 kg**. Pro uznání min. hmotnosti musí být splněny obě předepsané hmotnosti.

2.2 Rozměry

Rozvor musí zůstat původní jako je rozvor modelu skeletu s tolerancí +/- 1 %.

Šířku karoserie (rozchod) lze oproti původnímu modelu zvětšit o 70 mm na každou stranu. Šířky karoserie se měří nad osou kol

3. MOTOR

Předhlášení:

Od 1. 1. 2022 je použití vznětových (dieselových) motorů zakázáno.

3.1 Základní údaje

Typ: blok motoru a komponenty motoru (klikový hřídel, ojnice, písty, ventily, vačkový hřídel, setrvačník, hlava)musí pocházet z některého z modelů vozu stejné značky jako skelet (základní model) s uplatněním opce 7mi let /viz bod ad)1/.

Umístění motoru: původní prostor modelu značky

Poloha motoru: libovolná v rámci původního mot. prostoru

3.2 Sání, plnění

Sání motoru: libovolné (atmosfericky plněný motor nebo turbomotor)

Restriktor: přeplňované motory musí být na vstupu turbodmychadla vybaveny restriktorem o **max. vnitřním průměru 45 mm** – viz obr. 1, pokud je průměr vstupu do kompresorové komory turba větší než 45 mm. Montáž restriktoru na turbokompresor musí být provedena tak, aby bylo třeba úplně odmontovat dva šrouby z tělesa kompresoru nebo restriktoru k tomu, aby bylo možné oddělit restriktor od kompresoru. Šrouby musí být provrtány pro možnost zaplombování.

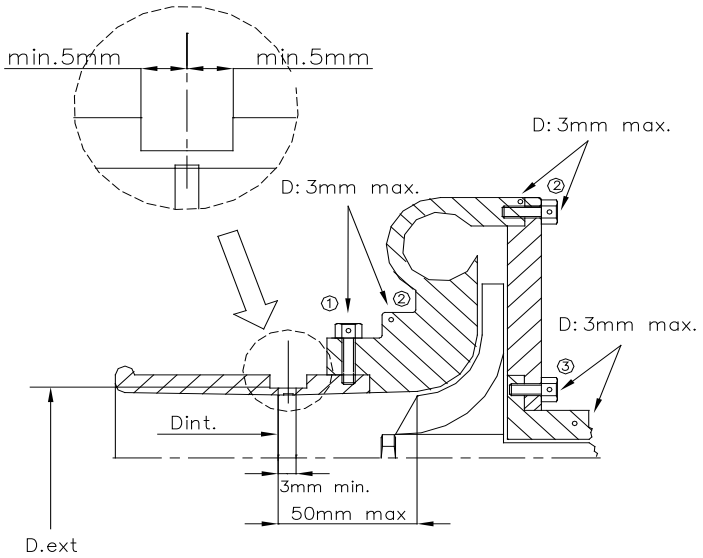

Obr. 1

Vzduchový filtr včetně airboxu a umístění: libovolný

Plnění motoru palivem: karburátor nebo libovolné vstřikování

Rozvod: zákaz variabilního rozvodu

Úpravy mechanických dílů motoru: libovolné (píst, ojnice, setrvačník, vačka

3.3 Výfuk

Provedení: libovolné pod podmínkou dodržení max. hladiny hluku

Hluk: **max. 100 dB** (A) při **4500** ot./min.

Vyústění: za polovinou rozvoru vozu, ne směrem dolů, uvnitř obrysu

Katalyzátor: není povinný

3.4 Chlazení motoru

Typ: libovolný chladič včetně ventilátoru

Umístění: libovolné, nesmí přímo zasahovat do prostoru pro jezdce (oddělení od prostoru pro jezdce)

Přívody vzduchu: mohou procházet prostorem pro jezdce, plocha vstupu a výstupu vzduchu do a z karoserie může být max. stejná jako je plocha chladiče

4. PALIVOVÝ SYSTÉM

4.1 Palivová nádrž

Typy: sériová **nebo** z plechu z Al slitiny (min. tl. **2 mm** + výplň bezp. pěnou) **nebo** bezpečnostní FIA (standard FT3) s životností prodlouženou o **3** roky (5+3)

Podmínky pro nádrž z plechu z Al slitiny: musí být vyrobena z hliníkového plechu o minimální tloušťce 2 mm a materiál musí odpovídat normě EU č. EN-AW1052A-H24. Maximální objem 15 litrů.

a) Svařování nádrže musí provést pracovník s oprávněním pro svařování neželezných kovů.
b) Vnitřek nádrže musí být vyplněn bezpečnostní pěnou (materiálem) odpovídající US normě č.MIL-B-83054.
c) Bezpečnostní pěna může být nahrazena použitím „D-STOP“ antiexplosivní folie na vnějšku nádrže.
d) Na nádrži nesmí být přivařeny žádné úchyty a nádrž musí být upevněna k pevné struktuře vozu pouze prostřednictvím pásů z kovového materiálu.
e) Vstupní a výstupní potrubí z nádrže musí být pružného typu, aby nedošlo k prasknutí nádrže nebo potrubí při deformaci.
f) Nádrž musí být oddělena od prostoru pro posádku a minimálně 300 mm od vnějšího obrysu vozu při pohledu shora. Oddělující přepážky musí být dle čl. 279A 3.12.1.
g) Odvzdušnění nádrže nesmí být vyvedeno do prostoru pro posádku nebo do motorového prostoru. Musí být vybaveno minimálně gravitačním odvětrávacím ventilem umístěným na nádrži.

Podmínky bodu a) až d) musí být doloženy při testování vozidla

Umístění: min. **300 mm od skeletu** (vyjma sériové), nepropustně oddělená od prostoru pro J

Plnění: bezpečné, multifunkční ventil (funkce: přetlak, gravitace, odvětrání) ochrana proti přelití paliva

4.2 Palivová čerpadla, okruh – typ spojů, ventil odběru paliva

Čerpadla: typ libovolný, oddělená od prostoru pro jezdce, fungující pouze v součinnosti s běžícím motorem s výjimkou rozjezdu.

Palivové vedení, typ spojů:

Vedení paliva musí být odolné proti poškození, ohnivzdorné, spojované šroubovým spojem, v prostoru pro posádku bez spojů, oddělené od prostoru pro jezdce.

Ventil odběru paliva: nepovinný

4.3 Palivo

dle FIA (BA, NM), okysličovadlo – vzduch

5. ELEKTRICKÁ VÝBAVA

5.1 Baterie, kabeláž

Baterie:

Typ: libovolný (mokrá, suchá) včetně kapacity

Umístění: libovolné s omezením umístění v prostoru pro jezdce, kde musí být vždy za úrovní opěradla

Uložení: vždy uložena na kovovém lůžku, připevněna 2 šroubovými třmeny min. M8, mokrá v prostoru pro J zcela zakrytá nevodivým odvětraným krytem, suchá v prostoru pro J se zakrytým + pólem.

Baterie umístěné mimo prostor pro J musí mít vždy zakrytý + pól

Kabeláž: bezpečně provedené a zakryté spoje, nevodivě izolované živé vodiče,

5.2 Generátor
Typ: libovolný včetně umístění. Nominální napětí 12 V.
5.3 Systém osvětlení
Světla
Vzadu: 2 x červené STOP světlo (60 cm²) + 1 x červené poziční, umístěná ve vhodné výšce vzhledem k vozu za sebou, nezakrytá křídlem
Přední: původní světla nutno odstranit a zakrýt otvory plastem
6. PŘEVODY
6.1 Spojka
Typ: lamelová, hydraulicky ovládaná pedálem, ostatní libovolné
6.2 Převodovka
Typ: mechanicky (ručně) řazená převodovka (sekvenční, bezsynchronní systém Hewland, synchronizovaná),
automatické převodovky zakázány
6.3 Skříň převodovky
Počet stupňů: libovolný
Velikosti převodových poměrů: libovolné
Koncový převod: libovolný
6.4 Hřídele
Provedení: libovolné provedení poloos a ev. i podélných hřídelů
6.5 Diferenciál
Typ: mechanický, samosvorný
7. ZAVĚŠENÍ
7.1 Zesílení, náhrady
Zesilování prvků zavěšení a jeho upevňovacích bodů je dovoleno, pokud zesilovací materiál kopíruje původní tvar a dotýká se ho (platí pro prvky zavěšení a upevňovací body zavěšení). Zesílení zavěšení tedy nesmí vytvářet dutá tělesa ani umožňovat vzájemné spojení dvou různých dílů. Silentbloky a kluzná vedení mohou být nahrazeny systémem „Uniball“. Poloha (X, Y, Z) bodu kloubu musí odpovídat sériovému provedení a nesmí být přesunuta.
Uložení předního tlumiče:
pro uložení tlumiče je možné použít atypický klobouk horního uložení včetně horní upevňovací desky.
Změna nastavení pružin a tlumičů z prostoru pro posádku je zakázána.
Pomocné rámy pro upevnění náprav:
jsou povoleny (rám pro přední nápravu však nesmí být spojen s rámem pro nápravu zadní).
Aktivní zavěšení: je zakázáno.
7.2 Přední náprava, body zavěšení
Provedení: záměna nápravy v rámci modelu značky a koncernu povole
7.3 Zadní náprava, typ zavěšení
Provedení: záměna nápravy v rámci modelu značky a koncernu povolena
7.4 Vinuté pružiny délka je libovolná, stejně jako počet závitů, průměr drátu, vnější průměr, typ pružiny (progresivní) a tvar sedla pružiny. Počet pružin a sedel je libovolný pod podmínkou, že pružiny budou namontovány do série.
7.5 Stabilizátor
Stabilizátor může být odpojen nebo odstraněn.
7.6 Tlumiče
Počet na kolo: jeden na kolo
Typ, princip činnosti: libovolný

Značka: libovolná
Zdvih tlumiče: libovolný

7.7 Vyztužovací tyče

Vyztužovací tyče mohou být připevněny k montážním bodům na karosérii. Podmínkou je, že vzpěry jsou demontovatelné a jsou připevněny svarem nebo šrouby či čepy.
Vzdálenost mezi upevňovacím bodem zavěšení a bodem upevnění výztužné tyče nesmí být větší než **100 mm**

8. PODVOZEK

8.1 Kola

Rozměry: max. průměr ráfku **18“,** kompletní kolo (obuté) se šířkou musí vejít do U **250 mm**

8.2 Pneumatiky

Dezén pneumatik je libovolný. Max. šířka drážek pneumatiky je **15 mm**. Použití pneumatik s hřeby, hroty, řetězy je zakázáno. Povinné použití příčných zástěrek za koly hnací nápravy.

Zástěrky:
- musí být z **min. 3 mm** silného pružného plastu
- musí krýt celou šířku kola
- musí končit **max. 100 mm** nad zemí (na rovině, bez jezdce)
- nesmí přesahovat šířku vozu

8.3 Brzdy

Systém brzd: dvouokruhový hydraulický systém, ovládaný jedním pedálem, ostatní libovolné
Systém ABS: musí být odstraněn – vyřazen z činnosti
Lze doplnit zařízení na oškrabávání bahna z disků a/nebo kol.
Lze namontovat zařízení chránící brzdové kotouče před odletujícími kameny.

8.4 Parkovací (ruční) brzda

Provedení: je povinná fungující ruční brzda, na které je povoleno
- mechanickou ruční brzdu nahradit hydraulickým systémem
- změnit pozici páky ruční hydraulické brzdy pod podmínkou, že tato zůstane na středovém tunelu
- mechanismus páky ruční brzdy upravit pro okamžité odjištění (systém fly-off).

8.5 Bezpečnost

Nádobky brzdové (spojkové) kapaliny je nutné oddělit od prostoru pro J.

8.6 Řízení, volant, sloupek řízení

Sloupek řízení nemusí být vybaven deformačním nebo zasouvacím prvkem.

Výztuhy uložení tyče řízení:
Výztuhy je možné přidat za následujících podmínek:
- musí být schváleny Technickou komisí před instalací

Volant: libovolný, není povinné zařízení rychlého snímání volantu

9. KAROSERIE

9.1 Interiér, bezpečnostní výbava (ochr. konstrukce, sedadla, pásy, HS, HP)

Větrací systém:
Dodatečná montáž zařízení pro větrání prostoru pro posádku (vzduchová klapka ve střeše v x š = 100 x 500 mm nebo v bočních oknech) je povolena.

Topení:
Původní topení může být odstraněno, ale musí zůstat zachován systém elektrického odmlžování (platí pro zasklený vůz).

Klimatizace: může být kompletně odstraněna

Přístrojová deska:
přístrojová deska je libovolná, nesmí ovšem představovat pro jezdce žádné nebezpečí. Středovou konzoli je možné odstranit.
Podlaha:
podlaha v prostoru pro J musí být zcela uzavřená.
Ostatní zvukově izolační materiály a obložení:
Je povoleno odstranit zvukově izolační materiál a obložení.
Nádržky, chladiče, tlaková potrubí:
nádržky kapalin, chladiče, tlaková potrubí a hadice musí být důsledně (nepropustným krytem, přepážkou) odděleny od jezdce. Prostor pro J nesmí vykazovat nebezpečné konstrukce (ostré hrany, výstupky..)

9.2 Bezpečnostní výbava

Ochranná konstrukce:
Ochranná konstrukce musí být dle př. J FIA se základní konfigurací dle obr.2 nebo dle obr. 3 a doplněnou:

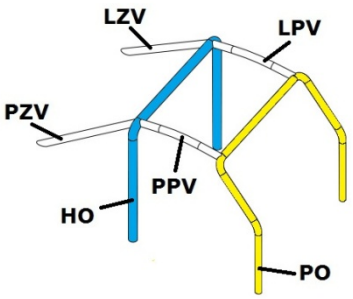

Obr. 2

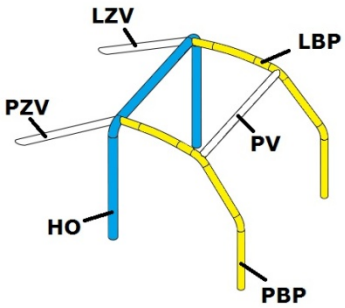

Obr. 3

Legenda:
HO Hlavní Oblouk
PO Přední Oblouk
LZV Levá Zadní Vzpěra
PZV Pravá Zadní Vzpěra
PPV Pravá Podélná Vzpěra
LPV Levá Podélná Vzpěra
ZPV Zadní Příčná Vzpěra
PV Přední příčná Vzpěra
LBP Levý Boční Půloblouk
PBP Pravý Boční Půloblouk

1. **v hlavním oblouku křížem**

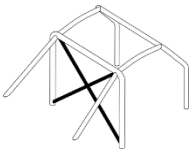

253-7

2. **ve dveřích jezdce buď křížem, nebo dvojitou podélnou výztuhou**

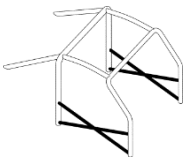

253 – 9

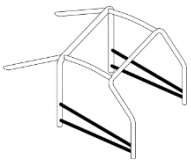

253 – 11

3. **ve dveřích spolujezdce jednoduchou podélnou výztuhou**

4. **v předním oblouku příčnou výztuhou**

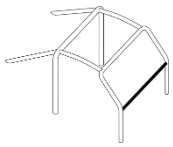

253 – 29

5. **ve střeše jednoduchými (příčnou, podélnou nebo diagonální výztuhou) výztuhami nebo křížem**

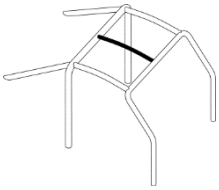

253 – 23

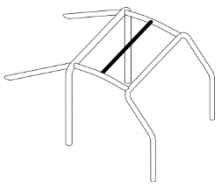

253 – 24

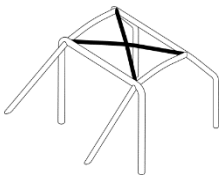

253 -12

6. **v zadních vzpěrách příčnou výztuhou**

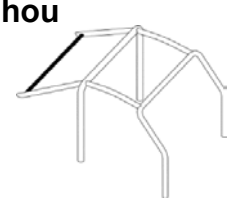

253 – 18

7. **v přední stojině povinnou výztuhou, pokud je A ≥ 200 mm**

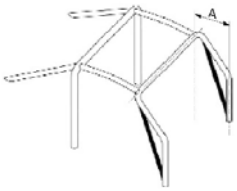

253 - 15

Uvedené kombinace jsou minimální, další možnosti viz pouze Př. J FIA čl. 253.8.
Upevňovací desky hlavních kotevních bodů (stojin) ochranné konstrukce nemusí být k výztužné desce skeletu přišroubovány (stačí spojení svarem)
Pozor: pod kotevními body je nutné vyztužit skelet plechem o **tl. 3 mm**.
Pro vozidla vyrobená **před 31. 12. 2004** může být, za dodržení podmínek uvedených v čl. 253.8 Přílohy J MSŘ FIA, hlavní oblouk včetně případných bočních půloblouků a ostatní prvky bezpečnostní struktury vyroben i z materiálu o min. rozměrech **40 x 2 mm** případně **38 x 2,5 mm**.
Pro vozy s datem homologace do konce roku 1996 jsou uznány ochranné konstrukce přesně odpovídající ASN nebo FIA homologaci pro ochrannou konstrukci daného modelu vozu i bez certifikátu.

Materiálové a rozměrové specifikace:

- z bezešvé trubky, tažené zastudena

Chemické složení materiálu v % 11 373/11 523	Chemický prvek	C	Si	Mn	P	S	N
	od						
	do	0,17/0,20	0/0,5	0/1,6	0,045	0.045	0,009

- **OK vyrobené dle přílohy J MSŘ FIA**

Minimální rozměry (mm)	Použití
Ø45 x 2,5 nebo **Ø50 x 2,0**	hlavní oblouk (**HO**) nebo boční oblouky (**BO**) a zadní příčná vzpěra (**ZPV**)
Ø38 x 2,5 nebo **Ø40 x 2,0**	boční půloblouky (**PBO**) a **ostatní části bezpečnostní konstrukce(povinné a volitelné výztuhy)**

V místě možného dotyku přilby nebo těla jezdce s ochrannou konstrukcí, musí být konstrukce obložena nehořlavým materiálem (pěnou).

Sedadla, držáky:

Je povoleno posunout přední sedadla, ale nikoli za svislou rovinu, definovanou přední hranou sedáku původního zadního sedadla.

Je povinné sedadlo homologované FIA (norma 8855/1999 - limit použití **5 + 5** let od data výroby nebo 8862/2009 - limit použití **10 + 5** let od data výroby, viz čl. 253.16 Př. J FIA)

Držáky: dle čl. 253.16 př. J (příčníky mezi prahem a tunelem + úhelník z hliníkové slitiny o **min. tl. 5 mm** nebo z oceli o min. **tl. 3 mm** + 4 kotevní pevnostní šroubové spoje min. M8 pro sedačku a pro držák)

Bezpečnostní pásy: 5-6bodové, homologované dle standardu FIA 8853/98 nebo 8853-2016 s hologramem a platnou životností, instalace dle čl. 253.6.2 př. J FIA.

Hasicí přístroj: povinný ruční hasicí **2 kg** přístroj s platnou revizí (revizní technik ručních HP). Lahev HP musí být řádně připevněna včetně axiálního zajištění. Instalace HP musí být v dosahu jezdce.

Dodatečná uchycení kapoty a víka:

nejméně 2 dodatečná uchycení musí být instalována na kapotě a víku.

Tažná oka: povinné tažné oko vpředu i vzadu, označení šipkou a ev. kontrastní barvou

Odpojovač EE: povinný vnější a vnitřní musí odpojit všechny el. obvody a být označen dle čl. 235.13 př. J.

9.3 Exterier, zesílení, zasklení, ochrana podvozku, boční ochrany

Karoserie

Karoserii je možné upravit až za svislou rovinou dotýkající se vzadu kompletních zadních kol. Zadní podélné nosníky je možné upravit od osy zadních kol.

Dále je možné karoserii vyztužit výztuhami, které nekopírují původní tvar (vytvářejí profil).

Při použití všech těchto úprav musí zůstat zachována nosná funkce základního skeletu.

Materiálová specifikace skeletu a povrchových dílů

Skelet	- ocel	
Střecha	- ocel	5
Přední, zadní blatník	- libovolný	12,14
Přední nárazník + spoiler	- laminát, plast	11
Zadní nárazník	- laminát, plast	13
Zadní křídlo	- laminát, plast	15

I. AUTOCROSS

Držák zadního křídla	- hliníková slitina	
Víko zavazadlového prostoru	- libovolný	6
Kapota motoru	- libovolný	1
Ochrana podlahy (nepovinná)	- plast	
Dveře jezdce	- původní (včetně výztuh)	2
Dveře ostatní	- libovolný	3

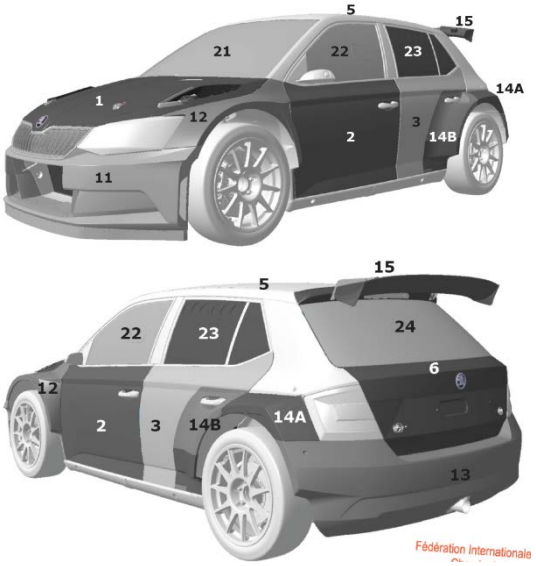

Z vnitřku podběhů kol, z motorového prostoru a ze zavazadlového prostoru mohou být odstraněny zvukově izolační materiály. Tyto materiály mohou být nahrazeny panely (kryty) z plechu z hliníkové slitiny nebo plastu.
Je povoleno odstranit exteriérové ozdobné lišty.

Zasklení

Přední okno: lepené nebo polykarbonát (Makrolon, Lexan) tl. **5** mm
Boční okno na straně jezdce: polykarbonát (Makrolon, Lexan) min. tl. **4** -0,2 mm
Boční a zadní okna: polykarbonát (Makrolon, Lexan min. tl. **3** -0,2 mm

Jsou-li okna nahrazena kovovou mřížkou, musí tato mít oka o rozměru minimálně 10 x 10 mm a maximálně 25 x 25 mm, přičemž musí být použit drát o minimálním průměru **1 mm** (boční mřížka u jezdce musí být z drátu o průměru **min. 2 mm**).
Ochranná síť na straně jezdce je povinná a nemusí být instalována v případě použití drátu o minimálním průměru 2 mm.
Vůz musí být vybaven fungujícím(i) stěračem(y) čelního skla a fungujícím ostřikovačem (pro zasklený vůz)

Dveře, boční ochrana

Je povoleno odstranit čalounění a zvukově izolační materiál dveří a ev. z prostoru pod zadním bočním oknem (2 dveřový vůz) a toto nahradit panelem z plechu z hliníkové slitiny o tloušťce **min. 0,7 mm** nebo panelem z nehořlavého materiálu o tl. **min. 2 mm**.

Kapota motoru (víko)

Základem tvaru kapoty musí být tvar kapoty původní. Kapotu je možné upravit (přidat otvory a náfuky) pouze z hlediska zlepšení přívodu vzduchu a odvodu tepla do resp. z motorového prostoru. Úprava nesmí znamenat zlepšení aerodynamických vlastností vozu. Otvory v kapotě musí být zakryté mřížkou, uchycení musí být provedeno přes 4 body (kolíky), původní zámky je nutné odstranit.

Nárazníky
Pro upevnění nárazníků je povoleno přidat dodatečná upevnění (navíc k původním upevněním, která musí zůstat zachována), je však zakázáno vytváření tzv. „beranů“.
Blatníky
Vzhledem k možnému rozšíření o povolených **2 x 70 mm** je možné na blatníky připevnit lem z materiálu o **min. tl. 2 mm**. Lem (blatník) musí krýt kolo tak, aby jej nebylo při pohledu shora vidět nad osou kola.

Aerodynamické prvky

Přední aerodynamický prvek
Materiál a tvar koncepce libovolný, omezený:
- svislou rovinou procházející osou předních kol a vodorovnou rovinou, procházející nejvyšším bodem ráfku bodem (obr. I - 1),

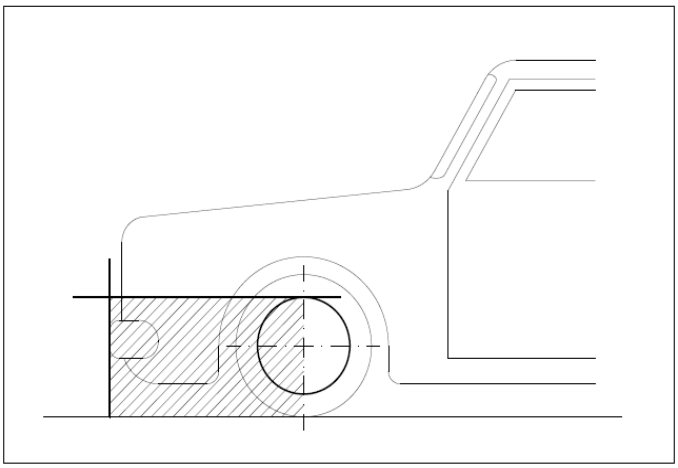

I - 1

- celkovou délkou sériového vozu
- směrem vpřed svislým průmětem nárazníku původního vozu

V nárazníku lze udělat otvor nebo otvory, jejichž celková plocha nesmí být větší než 2500 cm^2. Tyto otvory nesmějí narušit strukturní celistvost nárazníku.
Tloušťka materiálu aeroprvku musí být minimálně 2 mm a maximálně 5 mm.
Přední výztuha musí zůstat původní, bez úprav a/nebo může být nahrazena ocelovou trubkou dle Přílohy J, čl. 279, kap. 10.2.14
Zadní aerodynamický prvek
Zadní křídlo – max. rozměry:
šířka 1360 mm, bokorys křídla se musí vejít do obdélníku v = 290 mm, š = 450 mm
Zadní křídlo - poloha: křídlo nesmí přesahovat půdorysný obrys vozu
Spodní ochrana
Spodní ochrana (lyžina) nesmí přesahovat příčku nárazníku.

10. BEZPEČNOSTNÍ VÝBAVA JEZDCE

1. Přilby (dle TL č. 33, 49 nebo dle čl. 6.1, odst. 6.2.3, Kap. E NSŘ)
Povinná dle standardů FIA: 8860-2004, 8860-2010, 8858-2015 resp. SNELL: SA2010, SAH2010, SA2015 resp SNELL: M2005, M2010, M2015 pro vozy s drátěnou výplní otvoru čelního skla

2. Výbava jezdce (dle TL č. 27 kombinéza, spodní prádlo, kukla, rukavice, boty)
Povinná dle standardu FIA: 8856-2000

3. FHR (dle TL č. 36 HANS system, Hybrid system, Hybrid Pro system, HANS Adjustable system)
Nepovinný, pokud bude použit, musí být dle standardů FIA 8858-2002 nebo 8858-2010 a v kombinaci s kompatibilní přilbou (dle standardů SNELL: SA2010, SAH2010 resp. FIA: 8858-2002, 8858-2010) z TL č. 41

11. REŽIM PROVOZU

Režim provozu

Režim provozu sportovního automobilu odpovídá čl. 13, kap. E, NSŘ. (PSV, testování)

ZVLÁŠTNÍ USTANOVENÍ

(krátká verze)

OBSAH:

I PROGRAM
II ORGANIZACE
III VŠEOBECNÁ USTANOVENÍ
IV POJIŠTĚNÍ
V KONTROLA HLUKU
VI CENY A POHÁRY
VII DALŠÍ INFORMACE

I.A PROGRAM (pro 1denní závod)

(*datum*)	Zveřejnění propozic a přijetí přihlášek
(*datum*)	Uzávěrka přihlášek s normálním vkladem
(*datum)*	Uzávěrka přihlášek se zvýšeným vkladem
Sobota	
čas/čas	Otevření sekretariátu
	Administrativní přejímka *(místo)*
čas/čas	Technická přejímka *(místo)*
Neděle	
čas/čas	Administrativní přejímka *(místo)* – se souhlasem ředitele
čas/čas	Technická přejímka *(místo)* – se souhlasem ředitele
čas	**1. zasedání SSK**
čas/čas	1. oficiální měřený trénink
	2. oficiální měřený trénink
čas	Rozprava s jezdci
čas	Začátek první série rozjížděk
čas	Začátek druhé série rozjížděk
čas	Začátek třetí série rozjížděk
čas	**2. zasedání SSK**
čas	Semifinále a Finále
čas	Slavnostní předání cen *(místo)*
čas	**3. zasedání SSK**

I.B PROGRAM (pro 2denní závod)

(datum)	Zveřejnění propozic a přijetí přihlášek
(datum)	Uzávěrka přihlášek s normálním vkladem
(datum)	Uzávěrka přihlášek se zvýšeným vkladem
Pátek	
čas/čas	Otevření sekretariátu
	Administrativní přejímka *(místo)*
Sobota	
čas/čas	Administrativní přejímka *(místo)*
čas/čas	Technická přejímka (místo)
čas	**1. zasedání SSK**
čas/čas	1. oficiální měřený trénink
	2. oficiální měřený trénink
čas	Rozprava s jezdci
čas	Začátek první série rozjížděk
čas	Začátek druhé série rozjížděk RB

Zvláštní ustanovení

Neděle

čas	Začátek druhé série rozjížděk (mimo RB)
čas	Začátek třetí série rozjížděk
čas	**2. zasedání SSK**
čas	Semifinále a Finále
čas	Slavnostní předání cen (*místo*)
čas	**3. zasedání SSK**

II. ORGANIZACE

(Pořadatel) bude organizovat podnik *Mistrovství zóny střední Evropy, Mezinárodní mistrovství České republiky v autocrossu* v souladu s Mezinárodním sportovním řádem FIA (včetně příloh), s všeobecnými předpisy pro mistrovství, se standardními propozicemi a s těmito ustanoveními (a jakýmikoli dalšími předpisy, které mohou být zveřejněny pořadatelem).

a) Organizační výbor

Předseda: (Jméno předsedy)
Členové: (Jména členů)
(Adresa, telefonní a faxové číslo stálého sekretariátu)

b) Činovníci

Hlavní sportovní komisař		*jméno*
Sportovní komisaři *(u podniků ZSE 1 zahraniční)*		*jméno*
		jméno
- Pozorovatel AS AČR (jestliže je jmenovaný)		*jméno*
- Race director		*jméno*
- Ředitel závodu		*jméno*
- Sekretář SSK		*jméno*
- Zástupce ředitele závodu		*jméno*
- Tajemník závodu		*jméno*
- Hlavní technický komisař		*jméno*
- Hlavní časoměřič		*jméno*
- Činovník pro bezpečnost		*jméno*
- Hlavní lékař		*jméno*
- Styk s jezdci		*jméno*
- Vedoucí tiskového střediska		*jméno*
- Rozhodčí faktu	- Startovní čára	*jméno*
	- Předčasný start	*jméno*
	- Cíl	*jméno*

c) Oficiální vývěsková tabule

(*Její umístění bude uvedeno v dodatku, pokud není možné jej uvést ihned.)*

III. VŠEOBECNÉ PODMÍNKY

Tento podnik je započítáván do:
- Mistrovství Zóny střední Evropy: TA, TA1600, JB, B1600, SB
- Mistrovství ČR v autocrossu: RB 125, RB 250, D2, TA1600, TA, JB, B1600, SB
- České Trofeje: D6 Junior, RB 160
- jiné

a) Popis trati

Místo konání:	(*místo + telefonní číslo*)
Délka:	*(..... metrů*)
Šířka startu:	*(..... metrů)*
Maximální šířka:	*(..... metrů*)

Minimální šířka: *(..... metrů)*
Poloha: (*kde se nachází okruh*)

b) Přihlášky

Každá osoba, která se chce zúčastnit podniku, musí zaslat řádně vyplněnou přihlášku na sekretariát (*přesná adresa sekretariátu, telefonní a faxové číslo, e-mail atd.*) do (*datum a čas*).

Maximální počet startujících v každé divizi bude specifikován ve Zvláštních ustanoveních.

Maximální počet startujících pro vložený závod je .....

c) Vklady

Vklad je:

- Všichni soutěžící, kteří se přihlásili do první uzávěrky přihlášek, platí vklad bez pojištění ve výši 3.000 Kč za každé přihlášené vozidlo, Racer buggy – 2.400 Kč.
  Vklad musí být zaplacen převodem nejpozději v den uzávěrky přihlášek.
  (*doplnit bankovní spojení, číslo licence jezdce jako variabilní symbol, ….****)***
- Ti soutěžící, kteří se přihlásili po první uzávěrce přihlášek, zaplatí vklad bez pojištění ve výši 6.000 Kč, Racer buggy – 4.500 Kč.

Účetní doklady o zaplacení vkladu budou předávány při administrativní přejímce.

Dodatečné poplatky mohou být vyžadovány od soutěžícího, který odmítne umístit reklamu pořadatele.

Vzhledem k tomu, že přihláška jezdce a potvrzení o přijetí od pořadatele se považuje za smlouvu, je jezdec, který nepřijede na podnik, se musí co nejdříve omluvit s uvedením důvodu.

Vklad musí být zaplacen před uzávěrkou přihlášek:

- ***(dd/mm/2021),*** uzávěrka přihlášek s normálním vkladem
- ***(dd/mm/2021),*** uzávěrka přihlášek se zvýšeným vkladem

d) Vklad bude vrácen pouze:

- v případě odmítnutí přihlášky
- pokud se soutěž nebude konat,
- Jestliže soutěžící zruší svou přihlášku nejpozději v pondělí před podnikem. 50 % vkladu bude vráceno, jestliže je zrušení oznámeno v dalších dnech až do zahájení administrativní přejímky.

IV. POJIŠTĚNÍ

a) <u>Pojistné krytí pořadatele</u>

Autoklub ČR uzavřel se společností Allianz pojišťovna, a. s., prostřednictvím společnosti PLATINUM Consulting s. r.o. rámcovou pojistnou smlouvu č. 400046134 o pojištění odpovědnosti pořadatele za škodu způsobenou jinému až do výše 10,000.000 Kč na akci.

b) <u>Pojištění soutěžících a jezdců</u>

Součástí rámcové pojistné smlouvy je pojištění odpovědnosti účastníků za škodu způsobenou při akci jinému, a to účastníkem nebo provozem jeho vozidla. Pojištění se nevztahuje na újmy způsobené ostatním účastníkům akce. Limit pojistného plnění na jednoho účastníka akce činí 10,000.000 Kč na pojistnou událost s integrální franšízou 5.000 Kč, tzn., že škody do 5.000 Kč nebudou hrazeny a škody nad tento limit budou hrazeny v plné výši.

c) Každý jezdec musí mít sjednané své osobní úrazové pojištění, které je povinen předložit při administrativní přejímce (u držitelů licencí AS AČR stačí předložit licenci jezdce). Pojištění zahraničních účastníků musí zahrnovat i krytí nákladů na případné léčení v ČR.

V. KONTROLA HLUKU

Pro všechny vozy platí limit 100 dB.

VI. CENY A POHÁRY

Vyhlášení vítězů bude bezprostředně po skončení závodu. Jezdci, kteří se umístili na prvních třech místech, se musí tohoto vyhlašování zúčastnit. Neúčast na vyhlašování bude potrestána propadnutím věcných a peněžitých prémií (*pokud budou vypsány)*.
(Místo předání cen a přehled cen)

VII. DALŠÍ INFORMACE

a) Protesty - odvolání

Protesty musí být podány v souladu bodem 5.2 Disciplinárního řádu AS AČR.
Všechny protesty musí být písemně a musí být předány řediteli závodu nebo jeho zástupci či v jejich nepřítomnosti sportovním komisařům, a také částka 11.500 Kč. Pokud protest vyžaduje demontáž a opětovnou montáž různých prvků vozu, od protestujících je vyžadována kauce až do výše 250.000 Kč.
Soutěžící mají právo na odvolání, a to ve smyslu bodu 5.3 Disciplinárního řádu AS AČR. Výše kauce při odvolání činí 22.000 Kč.

b) Činovník pro styk se soutěžícími

Činovník pro styk s jezdci se rozpozná podle *(popis)*.
Po dobu konání závodu se činovník pro styk s jezdci bude nacházet *(upřesnit jeho pozici)*

c) Zplnomocnění

Tyto propozice byly schváleny (*ASN*) (*datum*).

Příloha 1
Hotely *(volitelný článek)*
Rezervaci hotelů lze provést přímo u (*jméno hotelu, adresa telefonní a faxové číslo*) nebo (*zvláštní cena ……byla sjednána u …….).*
Další hotely: …….

Další sdělení pořadatele

Příloha 6

POUŽITÍ MOTORŮ PRO RB160

- Pro divizi RB160 jsou vypsány jednotné motory dodávané pro každý závod.
- Každý soutěžící obdrží od zástupce Autoklubu ČR jemu vylosovaný zaplombovaný motor při technické přejímce za přítomnosti technického komisaře podniku. Variátor má každý soutěžící vlastní.
- Losování motorů se účastní sportovní komisař a technický komisař sportovního podniku.
- Vylosovaný motor je přidělen soutěžícímu po celou dobu konání sportovního podniku.
- Po skončení sportovního podniku je soutěžící povinen odevzdat zapůjčený motor v prostoru technické přejímky zástupci Autoklubu ČR za přítomnosti technického komisaře.
- V případě poruchy motoru v průběhu sportovního podniku nahlásí soutěžící poruchu technickému komisaři. Pokud technický komisař vyhodnotí, že hlášení poruchy je oprávněné, vymění zástupce Autoklubu ČR soutěžícímu motor v prostoru technické přejímky za jiný, zaplombovaný motor, za účasti technického komisaře.
- Každý soutěžící má nárok na výměnu motoru během sportovního podniku bez udání důvodu, ale to maximálně jedenkrát v průběhu jedné sezóny. V ostatních případech se postupuje dle předcházejícího článku.
- Poplatek za pronájem motoru na jeden sportovní podnik, je stanoven ve výši 2.800 Kč. Poplatek je splatný na administrativní přejímce pořadateli sportovního podniku při přijetí soutěžícho do závodu.
- Autoklub ČR zajišťuje dopravu motorů na sportovní podniky, servis motorů před sportovním podnikem a servis po sportovním podniku.
- Zástupcem Autoklubu ČR je Petr Pospíšil (držitel licence technického komisaře) nebo jím zvolený zástupce.

Příloha 6

METODICKÉ POKYNY PRO POŘÁDÁNÍ PODNIKŮ M ČR v AUTOCROSSU a RALLYCROSSU

1. Řády a předpisy

Pořadatel se zavazuje použít všech ustanovení Mezinárodních sportovních řádů FIA (MSŘ), Národních sportovních řádů AS AČR (NSŘ), Standardních propozic pro autocross nebo rallycross. Pořadatel prohlašuje, že je s uvedenými předpisy dokonale seznámen a obdržel jejich kopii.

2. Vlastní podnik

Podnik je pokládán za zahájený v čase, určené pro začátek technické a administrativní přejímky; podnik zahrnuje všechny tréninky, jízdy a finále. Podnik končí vypršením nejdelší z následujících lhůt: lhůta na předložení protestu podle ustanovení Mezinárodního sportovního řádu FIA (dále jen "MSŘ") nebo skončením technických nebo administrativních přejímek, které byly provedeny na základě MSŘ.

3. Bezpečnost

Pořadatel potvrzuje, že trati byla udělena AS AČR licence trati. Zavazuje se, že veškeré bezpečnostní práce, vyžadované AS AČR, budou provedeny. Jakákoli změna trati je bez schválení AS AČR zakázána, ať je žadatelem kdokoli.
Bezpečnostní plán, zahrnující standardní bezpečnostní plán parkoviště závodních strojů tak, jak je popsán v příloze A je povinný a musí být použit každým pořadatelem pro vypracování bezpečnostního plánu pro konkrétní trať a konkrétní parkoviště závodních strojů. V rámci realizace bezpečnostního plánu je podstatné a povinné, aby byl jmenován činovník odpovědný za veškerou, a komplexní bezpečnost kompletního podniku Je podřízen přímo a pouze řediteli podniku.
Současně se Zvláštními ustanoveními musí pořadatel zaslat sekretariátu AS AČR bezpečnostní plán, zahrnující bezpečnostní plán parkoviště závodních strojů tak, jak je popsán v příloze A.

4. Pořadatel

- **Pořadatel je odpovědný**:
- za kompetenci osob, určených pro výkon odpovědných funkcí při podniku
- **Pořadatel garantuje, že:**
- se osobám pro výkon odpovědných funkcí dostalo odpovídajícího školení
- všichni traťoví komisaři budou označeni visačkou se jménem
- trať, její vybavení, personál a realizovaná bezpečnostní opatření = především přítomnost specializovaného lékařského týmu a vybavení - odpovídají ve všech oblastech a po celou dobu podniku předpisům a požadavkům příslušných komisí a orgánů AČR, jakož i národním zákonům platným v den závodu
- **Pořadatel poskytne:**

a) vhodné prostory pro vedení podniku, časoměřiče a sekretariát podniku (včetně administrativní přejímky).
b) užitkovou vysokotlakou vodu, určenou k mytí vozů v parkovišti závodních strojů včetně zajištění stání pro současné mytí min. 2 vozů
c) minimálně 5 WC a umyvárnu s teplou vodou (doporučeny sprchy) pro soutěžící
d) dostatečný počet toalet pro diváky
e) zdroj pitné vody
f) jedno stanoviště vysoké kvality pro VIP
g) dostatečný počet tlumočníků
h) podle možností závodiště zónu pro sponzory, doprovody týmů a styk soutěžících a/nebo jejich inzerentů s veřejností a médii
i) vedle žerdi pro státní vlajku žerď, kde bude po celou dobu podniku vlát vlajka Autoklubu České republiky

j) oddělenou a dobře označenou jednací místnost, vyhrazenou pro sportovní komisaře
k) v rámci možností v přípravném prostoru rovnou plochu s přívodem 220 V pro vážení vozů před startem

- **Pořadatel se zavazuje:**

- neměnit ani neomezovat reklamu na závodních vozech (v souladu s NSŘ), doprovodných vozidlech s výjimkou povinnosti, definované zákony
- nevyžadovat jinou reklamu než tu, která je uvedena ve Zvláštním ustanovení závodu v souladu s normami standardních předpisů MSŘ a NSŘ.
- respektovat personálem podniku, činovníky ostrahy a policií všechny oficiální propustky a licence určené pro soutěžící, doprovod, činovníky podniku a činovníky AS AČR
- instalovat telefony a internet, poskytnout místnost pro tisk, zařízení a prostory nezbytné pro novináře a vytvořit akreditovaným profesionálním novinářům veškeré podmínky pro výkon jejich profese a podle možností zorganizovat tiskovou konferenci s vítězem závodu bezprostředně po předání cen
- zaslat potvrzení všem soutěžícím, jejichž přihláška byla přijata
- zveřejnit hodinu a místo konání brífinku nebo rozpravy s jezdci
- zajistit nepřetržité přímé spojení mezi stanovišti traťových komisařů a ředitelem závodu pomocí vysílačky nebo telefonu
- provést neoficiální vyhlášení výsledků a předání cen ihned po skončení závodu

5. Prostory, vybavení

- **Časomíra:**

- fotobuňky nebo transpondéry musí být použity v cíli. Detekce chybných startů je povinná. Měření času musí být automaticky spuštěno rozsvícením zeleného světla. Časomíra musí pracovat on-line.

- **Technická přejímka:**

- je povinné zajistit zastřešení minimálně 8 x 6 m se zařízeními, umožňujícími prozkoumat spodní část vozů a jejich zvážení. Tato zařízení nesmí být přístupná pro veřejnost.

- **Hlukoměry:**

- je povinné používání hlukoměrů v souladu s požadavky NSŘ.

- **Uzavřené parkoviště:**

- musí být kapacitou schopné pojmout vozy všech finalistů a musí být pro veřejnost nepřístupné

- **Oficiální povinná vývěsková tabule:**

- musí být chráněná před deštěm a umístěná na centrálním místě parkoviště závodních strojů

6. Ostatní povinnosti pořadatele

- všechny oficiální dokumenty, předpisy, program atd. musí být povinně v záhlaví první strany obálky opatřeny poznámkou: "MISTROVSTVÍ ČR v AUTOCROSSU nebo RALLYCROSSU" se schváleným emblémem AČR (www.autoklub.cz). Název bude doplněn názvem partnera, pokud dojde k prodeji názvu šampionátu.
- minimálně 6 týdnů před závodem zaslat na sekretariát AS AČR Zvláštní ustanovení závodu, zahrnující bezpečnostní plán a bezpečnostní plán parkoviště závodních strojů. U mezinárodních závodů tyto dokumenty musí být vypracovány i v angličtině. Dodatky zveřejněné pořadatelem musí být vydány ve stejných jazycích jako zvláštní ustanovení.
- přijmout veškerá opatření, umožňující zachovat podniku prestiž statutu závodu MČR.

7. Závěr

Komise off-road může potrestat jakoukoli chybu v organizaci, které se pořadatel dopustí a poškodí tak MČR (zpoždění časového plánu, nedostatky v lékařském nebo bezpečnostním vybavení atd.) pokutou nebo vyloučením z kalendáře MČR v autocrossu nebo rallycrossu.

Příloha 7

SPECIFICKÉ PODMÍNKY PRO STŘEDISKO MLÁDEŽE

1. Středisko má právo odmítnout vydat, či prodloužit sportovní licenci jezdce pro danou kategorii, i pokud uchazeč splňuje základní požadavky uvedené v NSŘ za těchto podmínek:

1.1 Jedná-li se o žadatele (jezdce) začátečníka bez jakýchkoliv zkušeností, (který se nikdy dříve osobně nezúčastnil žádných závodů v motoristickém sportu, tj. v nižších autokrosových třídách - např. v D3 RB, či obdobných soutěžích - např. okruhových závodů) a neprokázal-li věrohodným způsobem tj. praktickou zkouškou před pověřenými osobami (stanoví vždy individuálně v případě potřeby vedení střediska), že je schopen řídit autokrosový speciál a reagovat na situace vznikající v průběhu jízdy na uzavřeném závodním okruhu.

1.2 Nezúčastnil-li se každoročního, povinného, školení, pořádaného střediskem, či neprokázal-li své znalosti z pravidel daných MSŘ a NSŘ (tj. znalostí především týkajících se signalizace v průběhu samotného závodu, či podmínek, kdy a jak se míjí nebo opouští havarované vozidlo) pro daný rok jiným způsobem. Např. dodatečným individuálním přezkoušením u některého z určených sportovních komisařů a zvládnutím odpovídajícího zkušebního testu.

1.3 Jsou-li pochybnosti o jeho zdravotním stavu, či úrovni psychicko-mentálního rozvoje, tak může středisko vyžadovat, po žadateli o licenci jezdce, další vyšetření jeho způsobilosti pro tuto sportovní disciplínu, některým ze specializovaných (Zdravotní komisí AS AČR za tímto účelem jmenovaných), sportovních či odborných lékařů.

1.4 Je-li u žadatele podezření, že užíval (či užívá) v nedávném období (tj. za posledních minimálně 6 měsíců) nedovolené podpůrné prostředky, či dokonce drogy. V takovém případě má středisko právo vyžadovat po žadateli o licenci jezdce (na jeho vlastní náklady) předložení dokladu (od specializovaného antidopingového pracoviště stanoveného AS AČR), že ve sledovaném období neužíval takovéto látky.

1.5 V případě že v průběhu autocrossové sezóny nastanou okolnosti naplňující podezření ze skutkové podstaty definované v bodech 1.3 a 1.4 má středisko právo na základě rozhodnutí vlastního VV, či jiného nadřízeného orgánu (Komise off-road, VV AS AČR, apod.) požadovat po takovémto jezdci, aby se podrobil bezprostředně (ve stanovené lhůtě, ale ne delší 10 dnů) a dobrovolně, na své náklady, vyžadovaným odborným vyšetřením. Pokud se jezdec těmto vyšetřením odmítne podrobit a v určené době nedoloží tak svoji způsobilost, může mu středisko pozastavit, či odebrat jeho licenci.

1.6 Neuhradí-li stanovené poplatky pro daný rok.

2. K ostatním činnostem střediska patří:

2.1 Navrhování případných změn a doplňků Národních sportovních řádů a Standardních propozic pro příští období. Tyto návrhy předkládají Komisi off-road a VVA využívající přitom konzultací se zainteresovanými subjekty (soutěžícími, pořadateli, činovníky).